drylin®

Lineartechnik

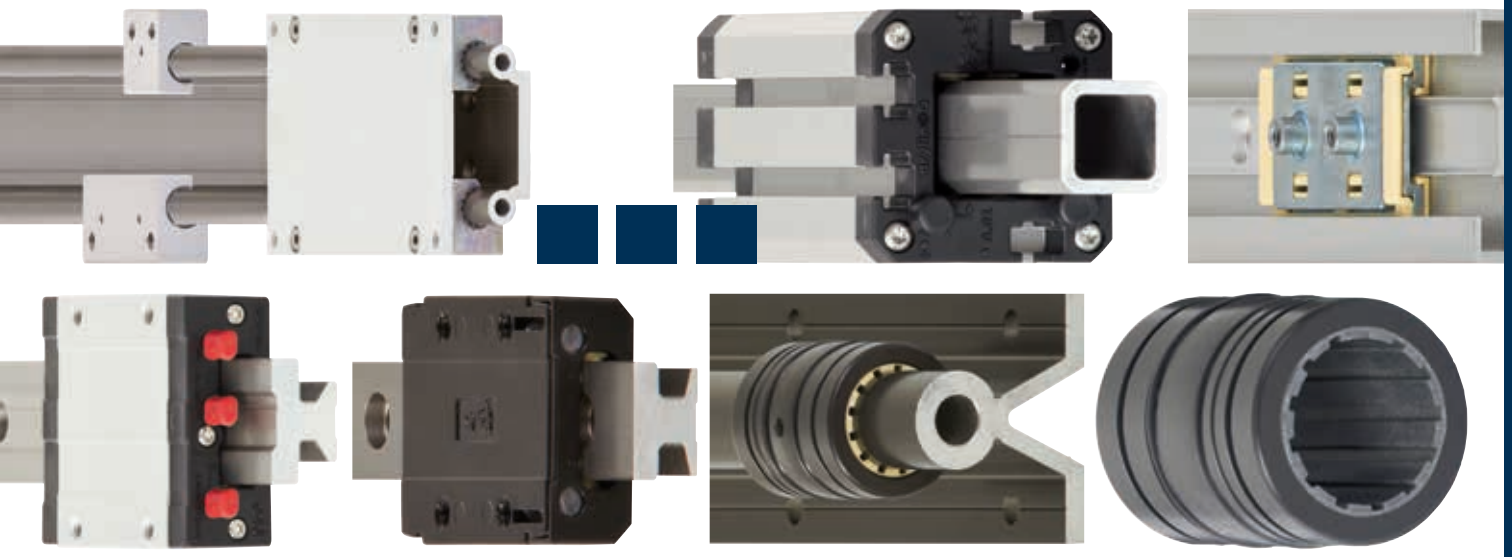

...plastics

Anwendungsbeispiele: drylin®

Technik verbessern ... Kosten senken.

Das igus® Motto lautet seit vielen Jahren "plastics for longer life®". Darunter verstehen wir die Herstellung innovativer Kunststoffprodukte, die Wartungsarbeiten reduzieren, technische Verbesserung erreichen, dabei Kosten senken und die Lebensdauer erhöhen, alles ab Lager und schnell lieferbar. Unsere Referenzen aus der Praxis zeigen den bewährten Einsatz von drylin® Führungen in unterschiedlichsten Anwendungsbereichen.

ETIKETTIERZUFÜHRUNG (Verpackungstechnik)
Schnelle und flexible Formatverstellung bei absoluter Schmiermittelfreiheit und geringen Kosten – realisiert mit der drylin® T- Schienenführung. Weiterer Vorteil: Führungsschlitten mit Handklemmung.
(Geset Etikettier-Systeme GmbH)

SEKTFLASCHENVERSCHLUSSMASCHINE
drylin® Führungen punkten bei Anlagen im Lebensmittelbereich durch Schmiermittelfreiheit und Chemikalienbeständigkeit.
(Sick International Kellereimaschinen GmbH)

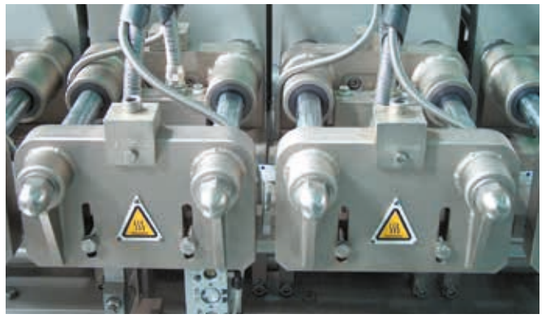

FORM-, FÜLL- UND SCHLIESSMASCHINE
Schmiermittelfreie drylin® Hochtemperaturlager (bis +120 °C) werden in der Werkzeugführung dieser Form-, Füll- und Schließmaschine eingesetzt.
(Unifill SpA, Italien)

TÜRVERSTELLUNG
Der ruhige und leise Lauf sowie die enormen Kostenvorteile führen zum Einsatz der drylin® R-Lineargleitlager auf der hartanodisierten Führungswelle in der Türführung von Werkzeugmaschinen.
(Alzmetall GmbH + Co. KG)

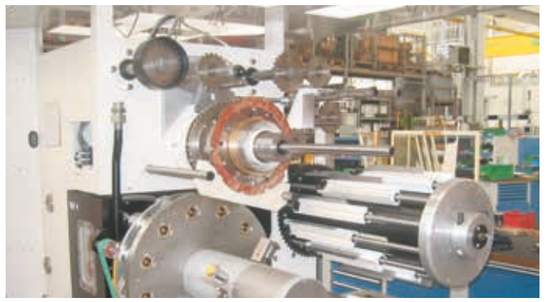

ANLAGEN ZUR PRODUKTION VON ALUKARTUSCHEN
Die absolute Schmiermittelfreiheit sowie die Resistenz gegen vorherrschenden Lacknebel führen zum Einsatz der drylin® R-Lineargleitlager.
(Mall + Herlan GmbH)

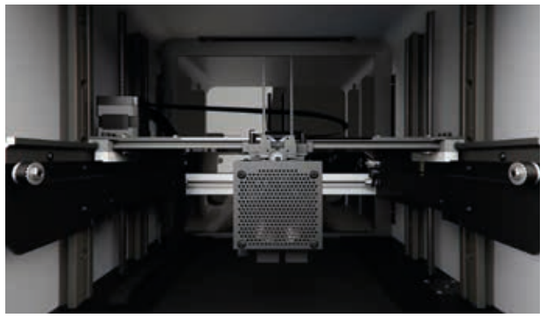

3D-DRUCKER
drylin® T und drylin® N-Linearführungen, sowie drylin® Gewindetriebe verfahren im 3D-Drucker komplett schmiermittelfrei; hierdurch besteht keine Gefahr der Verunreinigung des Gehäuses, Filaments und des Druckerzeugnisses. (Cobot)

MOBILES & STATIONÄRES SÄGEWERK
In der Sägeblattführung kommt das flexible Führungssystem drylin® W mit iglidur® J-Gleitfolie zum Einsatz.
(Serra Maschinenbau GmbH)

drylin® Lineartechnik | Produkte im Überblick

drylin® W-Profilführungen

Gleitfolien aus dry-tech® Polymeren

▶ Seite 888

Einzelschiene und Gehäuselager:
eckig/rund

▶ Seite 890/892

Gewichtsersparnis:
Gehäuselager aus Aluminium

▶ Seite 893

Für schnelle Montage:
Tandem-Gehäuselager

▶ Seite 894

drylin® W-Profilführungen

Manuelle Spieleinstellung:
Gehäuselager "Turn-To-Fit"

▶ Seite 896

Neu!

Mit Federvorspannung

▶ Seite 897

Korrosionsbeständige Edelstahlführungen, Einzel-/Doppelschiene

▶ Seite 898

Doppelschienen:
eckig/rund

▶ Seite 900/904

drylin® W-Profilführungen

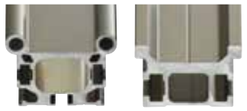

Extreme Verwindungs-steifheit:
Hochprofilschienen

▶ Seite 901/905

Komplett-schlitten:
eckig/rund

▶ Seite 902/906

Einfache Montage, kein Ausrichten:
Mono-Slide-Schlitten

▶ Seite 903

Für gebogene Schienen:
Kurvenschlitten

▶ Seite 907

drylin® W-Profilführungen

Gewichtsreduziert:
Doppelschiene mit gefrästen Aussparungen

▶ Seite 908

Verschleißfreie Bewegung:
Slider-Schienen

▶ Seite 909

Zubehör: Handklemmung für einfache Positionieraufgaben

▶ Seite 910/911

Zubehör: Handklemmung für höhere Haltekräfte

▶ Seite 911

drylin® W-Hybridlager

Hybridlager mit einer gleit-gelagerte Kunststoffrolle

▶ Seite 920

Hybrid-Doppelrollenlager mit zwei schräg angesetzten Kunststoffrollen

▶ Seite 921

Hybrid-Einzel- und Doppelrollenlager aus Edelstahl

▶ Seite 922

Hybridschlitten für seitlichen Einbau

▶ Seite 923

drylin® W-Hybridlager

Hybridschlitten mit vier Doppelrollenlagern

▶ Seite 924

Sliderschlitten mit vier Doppelrollenlagern

▶ Seite 925

Handklemmung für Hybridlager

▶ Seite 910

Hybridschlitten für horizontalen Einbau

▶ Seite 926

drylin® N-Flachführungen

Geringste Abmaße bei hoher Belastbarkeit:
Baugröße 17

▶ Seite 934

Große Vielfalt an Schlitten (-optionen):
Baugröße 27

▶ Seite 936

Ideal auf Standard-Aluminiumprofilen:
Baugröße 40

▶ Seite 938

Hohe Lasten bei geringer Bauhöhe:
Baugröße 80

▶ Seite 940

drylin® N-Flachführungen

Teleskopschienen

▶ Seite 942

Teleskopschienen mit Rastfunktion

▶ Seite 943

Zubehör:
Handklemmung

▶ Seite 944

Zubehör:
Endkappen

▶ Seite 945

drylin® T-Schienenführungen

Manuelle Spieleinstellung:
Typ 01

▶ Seite 955

Mit Hand-klemmung

▶ Seite 956

Automatische Spieleinstellung

▶ Seite 957

Heavy-Duty-Ausführung:
Typ 02

▶ Seite 958

drylin® T-Schienenführungen

Heavy-Duty mit Spieleinstellung

▶ Seite 959

Kompakte Bauweise:
Typ 03

▶ Seite 960

Zubehör: Kompakte Handklemmung

▶ Seite 961

Zubehör: Massive Handklemmung

▶ Seite 961

drylin® T-Schienenführungen

Miniatur-führung:
Typ 04
▶ Seite 962

Einstellbare Miniaturführung
▶ Seite 963

Zubehör: Abdeckkappen für Bohrungen
▶ Seite 964

Zubehör: Ersatz-Kunststoffgleitelemente
▶ Seite 964

drylin® R-Gleitfolien

Lange, geschlossene Bauform für Rundwellen – aus iglidur® J
▶ Seite 982

Lange, offene Bauform für unterstützte Wellen – aus iglidur® J
▶ Seite 983

Lange, geschlossene Bau-form, präzise – aus iglidur® J
▶ Seite 984

Lange, offene Bauform, präzise – aus iglidur® J
▶ Seite 985

drylin® R-Gleitfolien

Kurze, geschlossene Bauform für Rundwellen – aus iglidur® J
▶ Seite 986

Lange, geschlossene Bauform für Rundwellen – aus iglidur® J200
▶ Seite 987

Neu!
Lange, offene Bauform für Rundwellen – aus iglidur® J200
▶ Seite 988

Neu!
Lange, geschlossene Bauform für Rundwellen – aus iglidur® E7
▶ Seite 989

drylin® R-Gleitfolien

Lange, offene Bauform für unterstützte Wellen - aus iglidur® E7
▶ Seite 990

Kurze, geschlossene Bauform für Rundwellen – aus iglidur® E7
▶ Seite 991

Lange, geschlossene Bau-form, Hochtemperatur – aus iglidur® X
▶ Seite 992

Lange, offene Bauform, Hochtemperatur – aus iglidur® X
▶ Seite 993

drylin® R-Gleitfolien

Kurze, geschlossene Bau-form, Hochtemperatur – aus iglidur® X
▶ Seite 994

Gleitplatten für groß-flächiges Verschieben
▶ Seite 996

Clipsbare Lineargleitfolie
▶ Seite 997

Einpressbuchsen – aus iglidur® L100
▶ Seite 998/999

drylin® R-Vollkunststofflager

Standard-Bauform – aus iglidur® J
▶ Seite 1000

Standard-Bauform, präzise – aus iglidur® J
▶ Seite 1001

Japan-Abmessungen – aus iglidur® J4
▶ Seite 1002

Low-cost – aus iglidur® J260
▶ Seite 1003

drylin® R-Lineargleitlager

Geschlossener Aluminiumadapter
▶ Seite 1004

Geschlossener Aluminiumadapter, präzise
▶ Seite 1005

Geschlossener Edelstahladapter – aus 1.4305
▶ Seite 1006

Geschlossener Aluminiumadapter, kurze Bauform
▶ Seite 1007

drylin® R-Lineargleitlager

Geschlossener Aluminiumadapter (Loslager)
▶ Seite 1008

Teilbarer Aluminium-adapter
▶ Seite 1009

Teilbarer Aluminium-adapter (Loslager)
▶ Seite 1010

Offener Aluminium-adapter, für unterstützte Wellen
▶ Seite 1011

drylin® R-Gehäuselager

Offener Aluminium-adapter, Loslager
▶ Seite 1012

Geschlossenes Aluminiumgehäuse, kurze Bauform
▶ Seite 1014

Einstellbares Aluminium-gehäuse, kurze Bauform
▶ Seite 1015

Teilbares Aluminium-gehäuse, verschraubt, kurze Bauform
▶ Seite 1016

drylin® R-Gehäuselager

Geschlossenes Aluminiumgehäuse, Tandembauform
▶ Seite 1017

Geschlossenes Aluminiumgehäuse, lange Bauform
▶ Seite 1018

Geschlossenes Aluminiumgehäuse, mit Handklemmung
▶ Seite 1019

Geschlossenes Gehäuse-Loslager
▶ Seite 1020

drylin® R-Gehäuselager

Offenes Gehäuse-Loslager

▶ Seite 1021

Offenes Aluminium-gehäuse, lange Bauform

▶ Seite 1022

Offenes Aluminium-gehäuse mit Handklemmung

▶ Seite 1023

Einstellbares offenes Aluminiumgehäuse, lange Bauform

▶ Seite 1022/1024

drylin® R-Flanschlager

Geschlossener Aluminiumadapter, runder Flansch

▶ Seite 1026

Geschlossener Aluminiumadapter, eckiger Flansch

▶ Seite 1027

Geschlossener Aluminium-adapter, runder Flansch, Tandembauform

▶ Seite 1028

Geschlossener Aluminium-adapter, eckiger Flansch, Tandembauform

▶ Seite 1029

drylin® R-Gehäuselager

Quattroschlitten, geschlossene Bauform

▶ Seite 1030

Quattroschlitten, offene Bauform

▶ Seite 1031

Geschlossene Tandembauform

▶ Seite 1032

Offene Tandembauform

▶ Seite 1033

drylin® R-Gehäuselager

Lange, geschlossene Bauform

▶ Seite 1032

Lange, offene Bauform

▶ Seite 1035

Kurze, geschlossene Bauform

▶ Seite 1036

Kurze, offene Bauform

▶ Seite 1037

drylin® R-Wellen

Präzisions-Aluminiumwellen

▶ Seite 1044

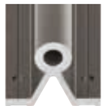

Unterstützte Aluminiumwellen

▶ Seite 1045

Stahlwellen

▶ Seite 1046

Unterstützte Stahlwellen

▶ Seite 1047

drylin® R-Wellen

Edelstahlwellen

▶ Seite 1048

Unterstützte Edelstahlwellen

▶ Seite 1050

Niedrig-unterstützte Edelstahlwellen

▶ Seite 1051

Teilunterstützte Edelstahlwellen

▶ Seite 1052

drylin® R-Wellen

Kohlefaserwellen

▶ Seite 1054

Traverse, beweglich

▶ Seite 1055

Traverse, fest

▶ Seite 1056

Wellenbock, normale Bauform

▶ Seite 1057

drylin® R-Wellen

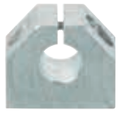

Wellenbock, kompakte Bauform

▶ Seite 1058

Wellenbock, schmale Bauform

▶ Seite 1059

Flanschwellenbock

▶ Seite 1060

drylin® Q-Vierkant-Linearführungen

Vierkantprofilrohre

▶ Seite 1066

Einstellbarer Linearschlitten

▶ Seite 1067

Einstellbarer Linearschlitten, mit Handklemmung

▶ Seite 1068

Gehäuselager

▶ Seite 1069

drylin® Q-Vierkant-Linearführungen

Flanschlager

▶ Seite 1070

Vollkunststoff-Linearlager

▶ Seite 1071

Zubehör für drylin® Q

▶ Seite 1072

drylin® Lineartechnik | Produkte im Überblick

drylin® Messsysteme

Integriertes Messsystem für drylin® Q

▶ Seite 1078

Einbaufertiges Messsystem für drylin® SLW-Linearmodule

▶ Seite 1074

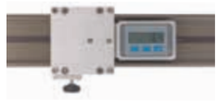

Digitales Messsystem für drylin® W

▶ Seite 1080

Messsystem mit frei positionierbarem Display für drylin® W

▶ Seite 1081

drylin® Carbon

Extrem leichte Linearführung

▶ Seite 1086

Metallfreie Zahnriemenachse

▶ Seite 1087

Linearmodul mit Carbon-Hochprofil

▶ Seite 1088

Linearmodul mit Carbon-Hohlwellen

▶ Seite 1089

drylin® Edelstahl

Geschlossener Edelstahladapter aus 1.4305

▶ Seite 1093

Korrosionsbeständige Edelstahlführungen, Einzel-/Doppelschiene

▶ Seite 1094/1095

Hybrid-Einzel und Doppelrollenlager aus Edelstahl

▶ Seite 1097

Edelstahlwellen

▶ Seite 1098

drylin® Edelstahl

Linearmodul "Hygienic Design"

▶ Seite 1104

Kreuztisch Edelstahlversion

▶ Seite 1106

drylin® Messsysteme

Messsystem für externe Datenausgabe für drylin® W

▶ Seite 1082

drylin® Carbon

Kohlefaser-Hohlwelle

▶ Seite 1090

drylin® Edelstahl

Unterstützte Edelstahlwellen

▶ Seite 1100

Niedrig-unterstützte Edelstahlwellen

▶ Seite 1101

Teilunterstützte Edelstahlwellen

▶ Seite 1102

Linearmodul Edelstahlversion

▶ Seite 1105

Schmiermittelfreie drylin® Linearführungen

drylin® ist ein Programm von schmiermittelfreien Lineargleitlagern das auf dem Prinzip Gleiten anstatt Rollen aufbaut. Als Gleitflächen werden tribooptimierte iglidur® Hochleistungspolymere verwendet. Die drylin® Linearsysteme verfahren im Trockenlauf und sind wartungsfrei. Lieferbar sind Linearführungen auf Schienen- oder Rundwellenbasis.
Im Vordergrund steht neben der Wartungs- und Schmiermittelfreiheit auch immer die Robustheit und die Unempfindlichkeit gegen Einflüsse wie Schmutz, Wasser, Chemikalien, Hitze oder Stöße.

- Schmiermittelfrei und schmutzunempfindlich
- Hohe statische Tragfähigkeit
- Leicht, leise, sauber
- Robust und kostengünstig

Typische Anwendungsbereiche

- Maschinenbau
- Holzindustrie
- Medizin- und Rehatechnik
- Interieur (Möbel/Flugzeugbau)
- Automation

Lieferbar ab Lager
Details zu unseren Lieferzeiten finden Sie online.

Staffelpreise online
Kein Mindestbestellwert. Ab Stückzahl 1.

Lebensdauerberechnung
▶ **www.igus.de/drylin-experte**

drylin® Schienenführungen

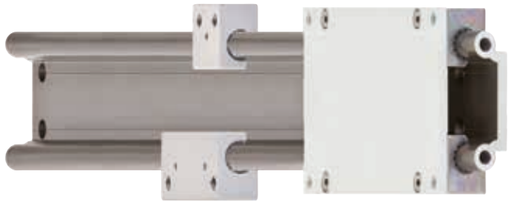

drylin® W-Profilführungen

- Komplexer Baukasten mit 14 unterschiedlichen Profilen und über 50 Schlittenvarianten
- Vielseitig einsetzbar
- Geringer Montageaufwand

▶ **ab Seite 881**

drylin® N-Flachführungen

- Extrem niedrige Bauhöhen zwischen 6 - 12 mm
- Sehr geringes Gewicht
- Zahlreiche Schlittenvarianten – auch mit Vorspannung

▶ **ab Seite 927**

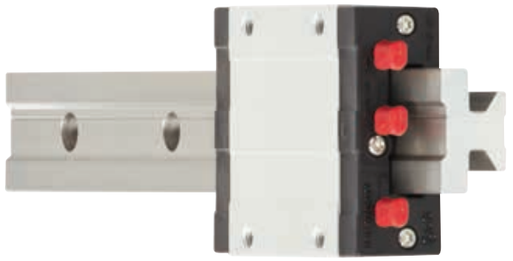

drylin® T-Schienenführungen

- Abmessungsgleich zu Kugelführungen
- Einstellbares Lagerspiel
- Automatische Spielnachstellung
- Hohe statische Tragfähigkeit

▶ **ab Seite 947**

drylin® Wellenführungen

drylin® R-Wellenführungen

- Abmessungsgleich zu Kugelumlaufbuchsen
- Für alle Wellenmaterialien
- Geringes Gewicht
- Austauschbare Gleitfolien

▶ **ab Seite 973**

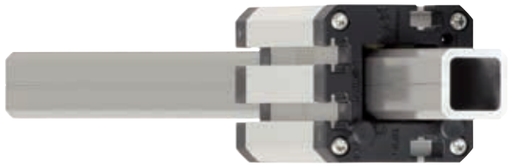

drylin® Q-Vierkantführungen

- Schmiermittelfreie verdrehgesicherte Vierkantführung
- Sehr leichte hartanodisierte Alu-Hohlprofilrohre
- Manuell einstellbare Schlitten mit/ohne Handklemmung
- Viele Befestigungsoptionen

▶ **ab Seite 1063**

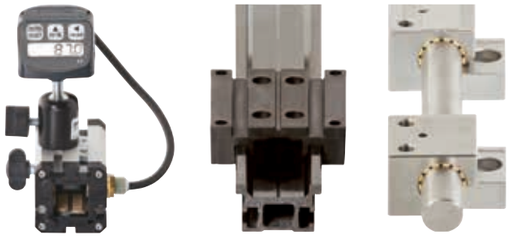

Messsysteme

▶ **ab Seite 1073**

Sonderlösungen mit Carbon und Edelstahl

▶ **ab Seite 1083**

drylin® ist ein Programm wartungs- und schmiermittelfreier Lineargleitlager. Zudem ergänzen komplette Lineareinheiten mit Spindeltrieb, Zahnstange oder Zahnriemen das Programm. Im Vordergrund steht neben der Wartungsfreiheit und der Schmiermittelfreiheit auch immer die Robustheit und die Unempfindlichkeit gegen Einflüsse wie Schmutz, Wasser, Chemikalien, Hitze oder Stöße.

- Wartungsfrei
- Verschleißfest
- Unempfindlich gegen Stöße und Schwingungen
- Korrosionsbeständig
- Beständig gegen Schmutz, Staub und Feuchtigkeit
- Geringe Reibwerte
- Gewichtsreduktion
- Trockenlauf
- Für Kurzhubanwendungen geeignet
- Hohe statische Tragfähigkeit
- Hohe Geschwindigkeiten und Beschleunigungen möglich
- Selbstschmierend
- Sehr leiser Lauf
- Geringer Magnetismus

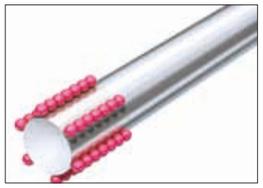

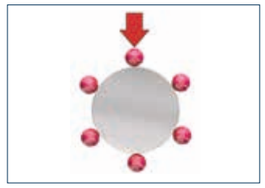

Wälzlager – Punktkontakt

Gleitlager – Flächenkontakt

Beständig gegen Schmutz, Staub und Feuchtigkeit – durch schmiermittelfreien Einsatz und Schmutzkanäle.

Optimale Lastverteilung

drylin® Lineargleitlager arbeiten, im Unterschied zu den bekannten Kugelumlaufsystemen, auf Gleitelementen. Dadurch entsteht eine wesentlich größere Kontaktfläche, die eine wesentlich geringere Flächenpressung zur Folge hat. Die dadurch entstehenden Vorteile sind:

- Der Einsatz nicht gehärteter Wellen ist möglich
- Nicht metallische Gegenlaufpartner sind einsetzbar
- Einfressen ist ausgeschlossen

Wellen und Schienenmaterialien

Durch die großflächige Lastverteilung im Vergleich zur Kugelbuchse kann man bei drylin® Lineargleitlagern auch weichere Wellenmaterialien einsetzen. So bieten hartbeschichtete Aluminiumwellen die besten Reib- und Verschleißwerte, Kohlefaserwellen das geringste Gewicht und VA-Edelstahlwellen die höchste Chemikalienbeständigkeit. Natürlich kann der Einsatz gehärteter Stahl und Edelstahl sowie hartverchromter Wellen ebenso empfohlen werden.

Trockenlauf, ohne Schmierung

drylin® Linearlagersysteme sind für den Trockenlauf ausgelegt. Alle Anwendungen sind damit vor Verschmutzung durch Fett und Öl geschützt. Sogar der Einsatz unter grobem Schmutz und Sand wird ermöglicht. Partikel werden durch die Bewegung selbst aus der Kontaktfläche weggeschoben. Ähnlich einem Abstreifer wirkt hier die Stirnseite der Gleiter. Die Kontaktfläche selbst bleibt sauber.

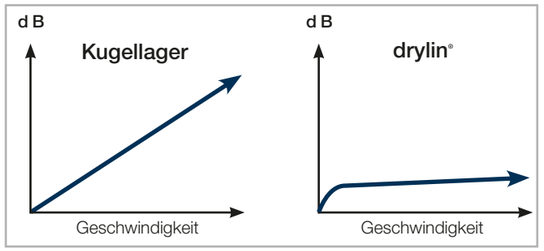

Abb. 01: Vergleich der Geräuschentwicklung

Geräuscharm

Auch die Laufruhe ist durch den Unterschied vom Rollen zum Gleiten begründet. Kein mechanisches Abrollen harter Gleitpartner, kein Aufeinanderprallen der Kugeln verursacht laute Laufgeräusche. Die Gleitbewegung ist äußerst leise und nur von einem leisen Gleitgeräusch begleitet.

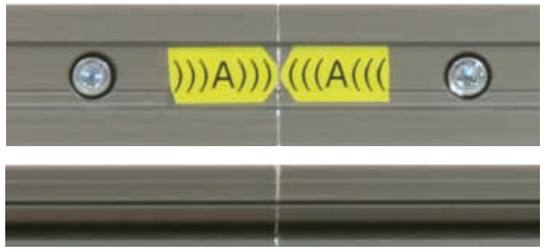

Schienenstoß

Maximale Hublängen

Das Aneinanderreihen von Führungsschienen (Stoßen) stellt für drylin® Linearführungen keine Herausforderung dar. Die Führungsschienen werden leicht angefast, ausgerichtet und einfach hintereinandergesetzt. Die beim Stoß entstandene Nut kann vom Gleitelement problemlos überfahren werden. Eine Kugel oder Rolle kann bei drylin® Linearlagern nicht hängen bleiben. Es lassen sich so Hublängen von mehr als 20 Meter realisieren. Durch eine werksseitig eindeutige Markierung der Stoßstellen wird die Montage erleichtert.

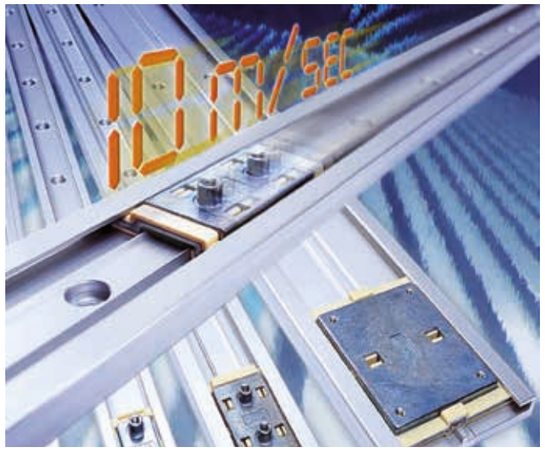

Wärmeleitfähigkeit	[W / m · K]
Aluminium	235
Stahl, unlegiert	48 - 58
Stahl, hochlegiert	15

Tabelle 01: Wärmeleitfähigkeit

Mittlere Gleitgeschwindigkeit

= Verfahrweg pro Zyklus [m] / Zyklusgesamtzeit [s].

Zulässige Geschwindigkeiten/ Beschleunigungen

drylin® Lineargleitlager verzichten auf rollende Körper bzw. Kugeln. Damit wird das Lager unabhängig von der Massenträgheit dieser Körper und kann mit hohen Geschwindigkeiten bis 10 m/s und Beschleunigungen bis zu 100 G eingesetzt werden.

drylin® Linearlager eignen sich somit für Anwendungen mit geringen Lasten, deren Taktzahlen erhöht werden sollen. Die Verwendung von hartbeschichtetem Aluminium als Reibpartner senkt durch die gute Wärmeleitfähigkeit des Aluminiums die Betriebstemperatur in der Lagerstelle. Damit kann auch bei sehr kurzen Hubwegen mit einer hohen Frequenz gefahren werden.

Die zulässige mittlere Gleitgeschwindigkeit ergibt sich aus der Belastung der Lager. Mit abnehmender Flächenlast lassen sich höhere Geschwindigkeiten erzielen. Wichtiger als die maximal erreichte Geschwindigkeit ist die mittlere Geschwindigkeit in einem Zeitabschnitt, da hierdurch die Erwärmung des Lagersystems am deutlichsten beeinflusst wird. In Fällen mit Pausen zwischen den einzelnen Zyklen ist die höchste mittlere Gleitgeschwindigkeit maßgebend, die während eines Zeitraums von 10 bis 30 Minuten erreicht wird.

Extreme Einsatzbedingungen im Offshore-Bereich

Abfüllmaschine, Krones AG, Rosenheim

Material iglidur® X im harten Einsatz unter hohen Temperaturen in Gießereien

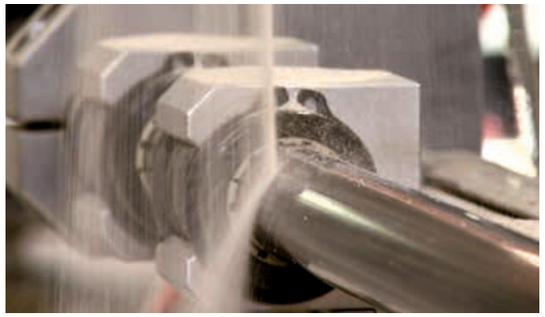

Schmiermittelfrei und schmutzunempfindlich

Korrosionsverhalten

Die geringe Feuchtigkeitsaufnahme von iglidur® J, J200 und X erlaubt den Einsatz sogar im Unterwasserbereich. Durch die Verwendung von Edelstahlwellen oder anodisiertem Aluminium ergibt sich eine korrosionsbeständige Führung. Anodisiertes Aluminium ist gegenüber chemisch neutralen Stoffen im Bereich pH 2 bis 7 beständig. Für spezielle Einsatzfälle wird empfohlen, beschichtete Aluminiummusterteile für den infrage kommenden Einsatzfall gesonderten Tests zu unterziehen.

Chemische Beständigkeit

iglidur® J ist beständig gegen schwache Säuren, verdünnte Laugen sowie gegen Kraftstoffe und alle Arten von Schmierstoffen. Die intensive Reinigung von Maschinen mit handelsüblichen Reinigungsmitteln, selbst im Lebensmittelbereich, ist somit kein Problem für die Führungen. Für Anwendungen in extrem chemikalienlastiger Umgebung empfiehlt sich der Einsatz von drylin® R-Lagern, die mit Gleitfolien aus iglidur® X ausgestattet sind. Die Beständigkeit von Linearlagersystemen ist im gleichen Maße abhängig vom Gegenlaufpartner. Als chemikalienbeständigster Partner bietet sich eine hochlegierte Edelstahlwelle an, zum Beispiel X105 CrMo 17 (1.4125) oder alternativ die Verwendung von weichen VA-Stählen (z. B. 1.4571).

Betriebstemperaturen

Gleitelemente aus iglidur® J und J200 können im Temperaturbereich zwischen –40 und +90 °C eingesetzt werden. Bei Verwendung von Aluminiumwellen bzw. -schienen können aufgrund der guten Wärmeleitfähigkeit deutlich höhere Belastungen und Geschwindigkeiten realisiert werden. Gleitelemente aus iglidur® X sind im Bereich von –100 °C bis +250 °C einsetzbar.

Einsatz in Schmutz

Auch der Einsatz unter grobem Schmutz und Sand wird ermöglicht. Partikel werden durch die Bewegung selbst aus der Kontaktfläche weggeschoben. Der bewusste Verzicht auf Dichtungen ist durch den Trockenlauf möglich. Staub und Schmutz können nicht mit Fett oder Öl verkleben.

Hartanodisierte Oberflächen

Hartanodisierte Oberflächen zeichnen sich durch gute Verschleißeigenschaften, hohe chemische Beständigkeit und einen hohen Härtegrad aus. Es handelt sich um eine technische und keine dekorative Oberfläche. Farbschwankungen und leichte Rissbildungen sind daher fertigungsbedingt nicht zu verhindern, nehmen aber keinen Einfluss auf die Beständigkeit, das Korrosionsverhalten oder die Gleiteigenschaften. Schnittflächen und nachbearbeitete Flächen sind unbeschichtet.

	Der Allrounder – iglidur® J	Der Spezialist – iglidur® J200	Der Extreme – iglidur® X	Der Dauerläufer – iglidur® E7	Der FDA-konforme – iglidur® A180
Mögliche Gegenlaufpartner	alle Wellenmaterialien	Aluminium, hartanodisiert	gehärteter Edelstahl	Stahl-/Edelstahlwelle	alle Wellenmaterialien
Anwendungstemperatur	-50 bis +90 °C	-50 bis +90 °C	-100 bis +250 °C	-50 bis +70 °C	-50 bis +90 °C
Bester Reibwert mit	Stahlwelle	Aluminium, hartanodisiert	hartverchromter Stahl	Stahl-/Edelstahlwelle	Edelstahlwelle
Höchste Lebensdauer mit	Aluminium, hartanodisiert	Aluminium, hartanodisiert	gehärteter Edelstahl	Stahl-/Edelstahlwelle	Edelstahlwelle
Zul. stat. Flächenpressung	35 MPa	23 MPa	150 MPa	18 MPa	28 MPa
Feuchtigkeitsaufnahme	1,3 Gew.-%	0,7 Gew.-%	0,5 Gew.-%	< 0,1 Gew.-%	0,2 Gew.-%
Durchgangswiderstand	> 10^{13} Ωcm	> 10^{8} Ωcm	< 10^{5} Ωcm	> 10^{9} Ωcm	> 10^{12} Ωcm
Art.-Nr.	JUM-...	J200UM-...	XUM-...	E7UM-...	A180UM-...

igus® bietet drylin® Linearsysteme mit verschiedenen Materialien für Gleitelemente und Gegenlaufpartner an. Ausgiebige Labortests und jahrelange Praxiserfahrungen haben gezeigt, dass iglidur® J, J200 und X aufgrund ihrer Verschleiß- und Reibwerteigenschaften die optimalen Materialien für die meisten Linearanwendungen sind.

Optimale Materialkombinationen

iglidur® J:

- Wartungsfreier Trockenlauf
- Niedrige Reibwerte mit allen Materialien
- Exzellente Verschleißfestigkeit
- Sehr geringe Feuchtigkeitsaufnahme

▶ Mehr über iglidur® J ▶ **ab Seite 141**

iglidur® J200:

- Absolut wartungsfrei
- Extreme Lebensdauer auf hartanodisiertem Aluminium
- Geringe Reibwerte mit anodisiertem Aluminium
- Exzellente Verschleißfestigkeit mit anodisiertem Aluminium

▶ Mehr über iglidur® J200 ▶ **ab Seite 235**

iglidur® X:

- Absolut wartungsfrei
- Temperaturbeständigkeit –100 °C bis +250 °C im dauerhaften Betrieb
- Universelle Chemikalienbeständigkeit
- Sehr geringe Feuchtigkeitsaufnahme

▶ Mehr über iglidur® X ▶ **ab Seite 245**

Weitere mögliche Materialien:

iglidur® A180, FDA-konform

▶ Mehr über iglidur® A180 ▶ **ab Seite 363**

iglidur® E7, der Dauerlauf-Allrounder

▶ Mehr über iglidur® E7 ▶ **ab Seite 1494**

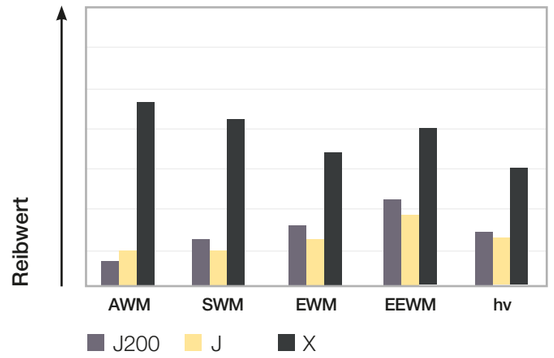

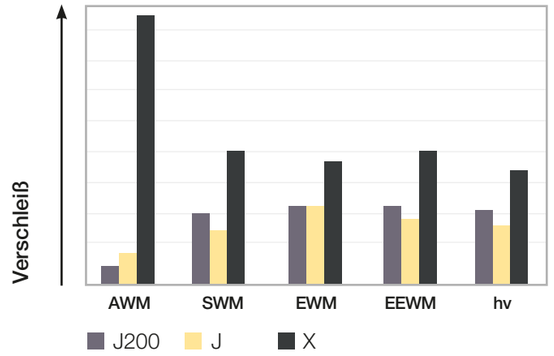

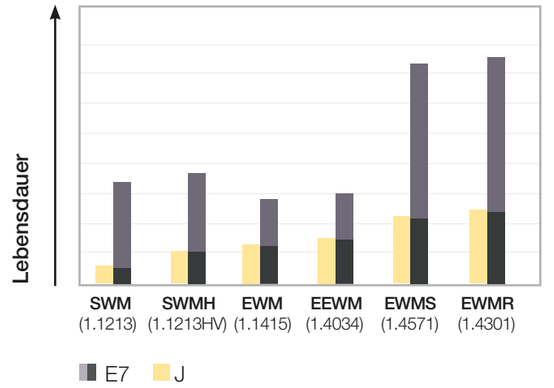

drylin® Lineartechnik | Auswahlhilfe

Eigenschaften	Baugrößen	Schmiermittelfrei und leiser Lauf	Abmessungsgleich zu Kugelbuchse	Profilschienen	Rundwelle	4-Kant-Profil	Einzelne Gehäuselager	Komplett-Schlitten	Hybridrollenlager
drylin® W	5	●		●			●	●	●
drylin® N	4	●		●				●	
drylin® Q	3	●				●	●	●	
drylin® T	4	●	●	●				●	
drylin® T mini	4	●	●	●				●	
drylin® R	12	●	●		●		●		

Besondere Merkmale	Lasten > 100 kg	für robuste Anforderungen	schmutzunempfindlich	kompakt, platzsparend	besonders leicht	verdrehgesichert	verwindungssteif	freitragender Aufbau
drylin® W	+	+	++	+	+	+	++	+
drylin® N			+	++	++	+		
drylin® Q			+	+	+	++	+	++
drylin® T	+	+	+			+	+	
drylin® T mini			+	++	++	+		
drylin® R	++	++	++					+

Technische Optionen	manuell einstellbares Lagerspiel	automatisch einstellbares Lagerspiel	automatische Vorspannung	Loslagerfunktion	manuelle Handklemmung	mit Messsystem	mit Spindeltrieb	mit Zahnriemen
drylin® W	+			+	+	+	+	+
drylin® N			++	+	+		+	
drylin® Q	+				+	+		
drylin® T	+	+		+	+			
drylin® T mini	+			+			+	
drylin® R				+			+	

Anwendungsgebiete	Edelstahlkomponenten	Temperaturen über 90°C	chemikalienbeständig	FDA-Konformität	Reinraum- und ESD-Kompatibilität	Tür-/Bedienpanel-Verstellungen	Kamera-Slider	3D-Druck-Komponenten
drylin® W	++	++	++	++	+	++	++	++
drylin® N		+			+	+	+	++
drylin® Q					+			
drylin® T		+			++			
drylin® T mini					+	+		++
drylin® R	++	++	++	++	+			++

✚ geeignet ✚✚ besonders geeignet

drylin® Lineartechnik | Onlinetools

Experte für Linearführungen: Systemauswahl und Lebensdauerberechnung mit CAD

Linearlager konfigurieren und Lebensdauer berechnen – ständige Erweiterung um neue Größen und Produkte

Einfach die Lebensdauer Ihrer Wunschlinearführung berechnen und mit wenigen Klicks konfigurieren. Wählen Sie ein drylin® System aus und fügen die relevanten Umweltparameter hinzu. Anschließend wählen Sie die Lagergröße, Schlitten, Anzahl und Position aus. Dann geben Sie noch den Abstand der Schienen und die Einbauart an. Definieren Sie weitere relevante Parameter der Führung und wählen Sie eine Schienenlänge aus. Die Ergebnisse werden angezeigt.

▶ **www.igus.de/drylin-experte**

Onlinetool als App, jetzt herunterladen

Laden im App Store

drylin® CAD-Konfigurator: Schnelle Generierung kompletter 3D-Modelle für drylin® Linearlager nach Ihren Vorgaben

Im igus® CAD-Onlinekonfigurator können Sie Ihre Linearführung als System oder die jeweiligen Einzelkomponenten direkt als 3D Modell in allen gängigen Formaten konfigurieren, speichern oder als Mail zusenden lassen – frei und ohne Anmeldung.

▶ **www.igus.de/drylin-CAD**

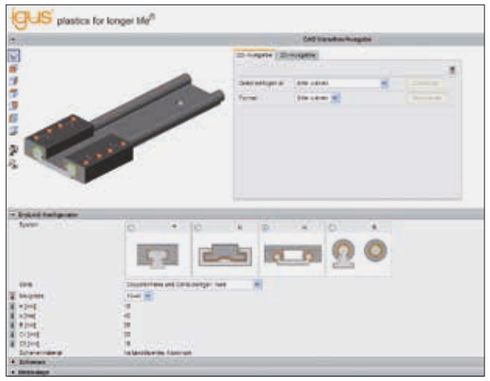

Gebogene drylin® Lineargleitprofile

Für die Produktreihe drylin® W liefert igus® Schienenprofile in individuell gebogener Bauformen. Insbesondere bei Anforderungen in der Bedienergonomie werden z.B. Monitore und Steuerungselemente in einem Radius geführt, um eine leichte und sichere Erreichbarkeit zu gewährleisten. Mit einer drylin® Kurvenführung können bei Design und Konstruktion ganz neue Maßstäbe gesetzt werden.

- Schmiermittelfreier drylin® W-Kurvenschlitten auf gebogenem Profil ▶ **Seite 907**
- Variable Biegerichtungen
- Verdrehsichere Alternative zu gebogenen Rohrprofilen
- Biegeoption abhängig vom Radius, Schienenlänge, Lager/Schlitten, Befestigung
- Individueller Projektservice

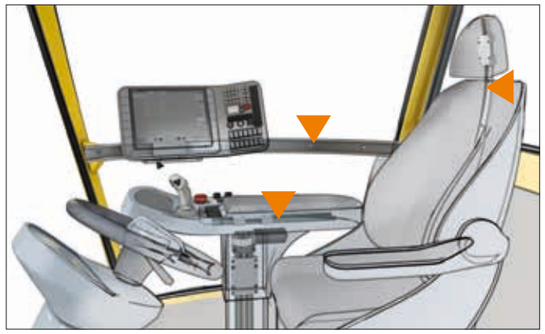

Gebogene drylin® Lineartechnik – für ergonomische Bedienung und ein optimales Sichtfeld

Biegeoptionen

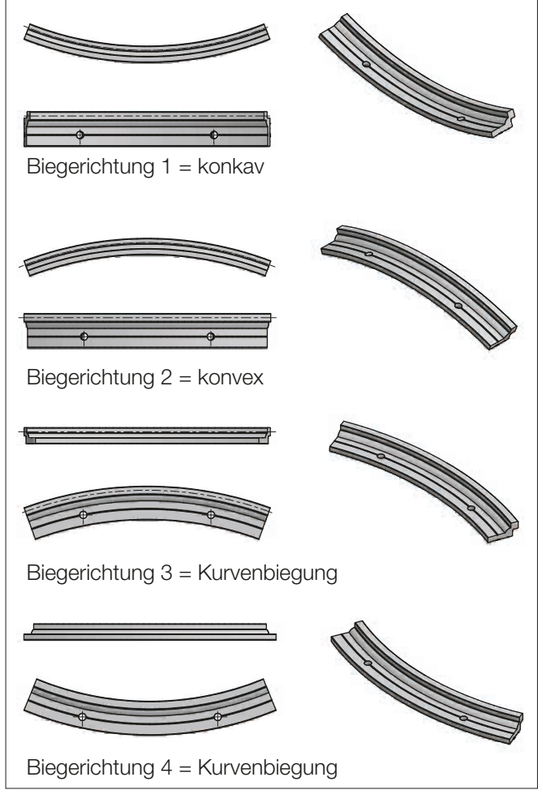

Auf Anfrage sind unterschiedliche Radien und Biegerichtungen möglich

Weitere Informationen
und Checkliste online
▶ www.igus.de/kurventechnik

Loslager für Gleitführung

Beim Einsatz von Systemen mit zwei parallelen Führungen muss eine Seite als Loslager ausgelegt werden. Für jede Einbaulage, ob horizontal, senkrecht oder seitlich, gibt es die geeignete Fest-/Loslagerlösung. Diese Einbauweise verhindert eine Schwergängigkeit bzw. ein Klemmen der Führung bei Parallelitätsabweichungen zwischen den Führungen. Realisiert wird die Loslagerung durch die kontrollierte Erweiterung des Spiels in die Richtung des voraussichtlichen Parallelitätsfehlers. Somit entsteht auf einer Seite ein zusätzlicher Freiheitsgrad.
Beim Einbau ist darauf zu achten, dass das Loslager in beide Richtungen etwa gleich viel Spiel aufweist. Die von uns empfohlene Ausführung des Fest-Loslagersystems können Sie den Darstellungen in den einzelnen Kapiteln der Systeme entnehmen. Die Anschlussflächen für die Führungen und Wagen sollten eine gute Ebenheit (z. B. gefräste Oberfläche) aufweisen, um Verspannungen im System zu vermeiden. Kleinere Unebenheiten in den Anschlussflächen können bis zu einem gewissen Maß durch Loslager kompensiert werden.

Außermittige Kräfte

Für den erfolgreichen Einsatz der wartungsfreien drylin® Linearlager sind einige Empfehlungen zu beachten: Beträgt der Abstand der antreibenden Kraft zum Festlager mehr als das Doppelte des Lagerabstands (2:1-Regel), kommt es bei einem Haftreibwert von 0,25 theoretisch zum Verklemmen der Führung.
Das Prinzip ist nicht von der Belastung oder der Antriebskraft abhängig. Es ist ein Produkt der Reibung und bezieht sich immer auf das Festlager. Je weiter der Antrieb vom Führungslager entfernt ist, desto größer werden Verschleiß und benötigte Antriebskraft.
Wird bei der Verwendung von Lineargleitlagern die 2:1-Regel nicht beachtet, kommt es zu ungleichmäßigem Bewegungsablauf oder sogar zum Blockieren des Systems. Oft kann man dann mit verhältnismäßig einfachen Änderungen Abhilfe schaffen.
Bitte wenden Sie sich bei auftretenden Fragen zur Konstruktionsauslegung und/oder dem Einbau an unsere Anwendungsberatung.

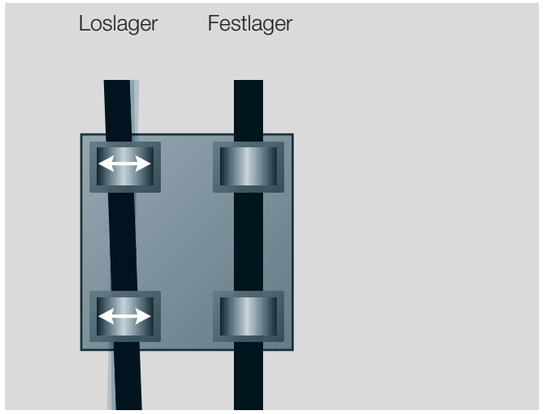

Abb. 02: Automatischer Ausgleich von Parallelitätsfehlern

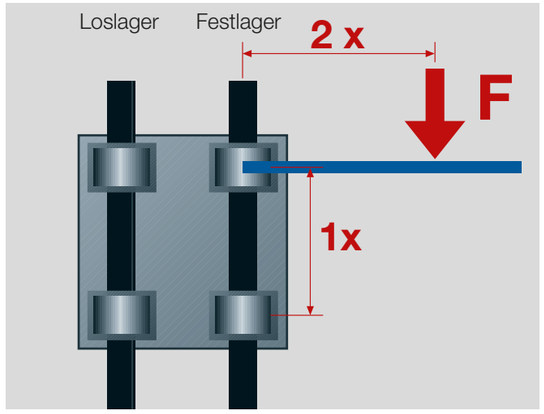

Abb. 03: Die 2:1-Regel

Anzugsmomente für metallische Verschraubungen bei drylin®

Metrisches Gewinde (Da)	Anzugsmoment [Nm]	empfohlenes Anzugsmoment [Nm]
M3	0,5 - 1,1	0,7
M4	1,0 - 2,8	1,5
M5	2,0 - 5,5	3,0
M6	4,0 - 10,0	6,0
M8	8,0 - 23,0	15,0
M10	22,0 - 46,0	30,0

Zu beachten ist die Mindesteinschraubtiefe für Alu und Zink-Druckguss: 1,5 x Da

Reinraumtauglichkeit und ESD-Kompatibilität von drylin®

drylin® Linearführungen von igus®

Die getesteten drylin® Führungen weisen eine eindeutige Eignung für Reinräume auf. Hierbei sind die einzelnen Reinraumklassen in Abhängigkeit von Geschwindigkeit und Last zu beachten. Die Kombination iglidur® J gegen anodisiertes und hartanodisiertes Aluminium weist "Level 1" in der ESD-Kompatibilität nach SEMI E78-0998 auf (Bestbewertung).

Folgende drylin® Führungen von igus® wurden untersucht: N40, W10, T25 und T30.
Detaillierte Ergebnisse unten stehend.

Lineargleitführung drylin® TK-10-30-01

"Für die Lineargleitführung drylin® TK-10-30-01 der Firma igus® GmbH kann aus den jeweiligen Berechnungen der Grenzwertüberschreitungswahrscheinlichkeit der Detektionsgrößen 0,2 µm, 0,3 µm, 0,5 µm und 5 µm bei einer Verfahrgeschwindigkeit v = 0,1 m/s eine eindeutige Eignung für Reinräume der ISO-Klasse 3 nach DIN EN ISO 14644-1 abgeleitet werden."

Lineargleitführung drylin® NK-02-40-02

"Für die Lineargleitführung drylin® NK-02-40-02 der Firma igus® GmbH kann aus den jeweiligen Berechnungen der Grenzwertüberschreitungswahrscheinlichkeit der Detektionsgrößen 0,2 µm, 0,3 µm, 0,5 µm und 5 µm bei einer Verfahrgeschwindigkeit v = 1 m/s eine eindeutige Eignung für Reinräume der ISO-Klasse 6 nach DIN EN ISO 14644-1 abgeleitet werden.
Die Messergebnisse der ESD-Kompatibilität nach SEMI E78-0998 zeigen, dass die Lineargleitführung drylin® NK-02-40-02 als tauglich für den "Level 1" eingestuft werden kann.
Fraunhofer IPA Report No.: IG 0308-295 73

Lineargleitführung drylin® TK-01-25-02

"Für die Lineargleitführung drylin® TK-01-25-02 der Firma igus® GmbH kann aus den jeweiligen Berechnungen der Grenzwertüberschreitungswahrscheinlichkeit der Detektionsgrößen 0,2 µm, 0,3 µm, 0,5 µm und 5 µm bei einer Verfahrgeschwindigkeit v = 1 m/s eine eindeutige Eignung für Reinräume der ISO-Klasse 5 nach DIN EN ISO 14644-1 abgeleitet werden."
Die Messergebnisse der ESD-Kompatibilität nach SEMI E78-0998 zeigen, dass die Lineargleitführung drylin® TK-01-25-02 als tauglich für den "Level 1" eingestuft werden kann.

Lineargleitführung drylin® WK-10-40-15-01

"Für die Lineargleitführung drylin® WK-10-40-15-01 der Firma igus® GmbH kann aus den jeweiligen Berechnungen der Grenzwertüberschreitungswahrscheinlichkeit der Detektionsgrößen 0,2 µm, 0,3 µm, 0,5 µm und 5 µm bei einer Verfahrgeschwindigkeit v = 1 m/s eine eindeutige Eignung für Reinräume der ISO-Klasse 6 nach DIN EN ISO 14644-1 abgeleitet werden."
Die Messergebnisse der ESD-Kompatibilität nach SEMI E78-0998 zeigen, dass die Lineargleitführung drylin® WK-10-40-15-01 als tauglich für den "Level 1" eingestuft werden kann.

Fraunhofer IPA Report No.: IG 0308-295 74

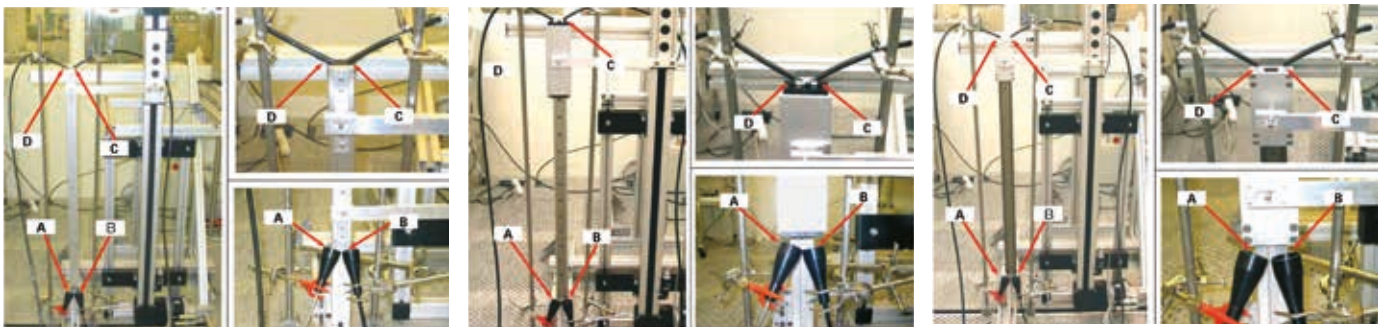

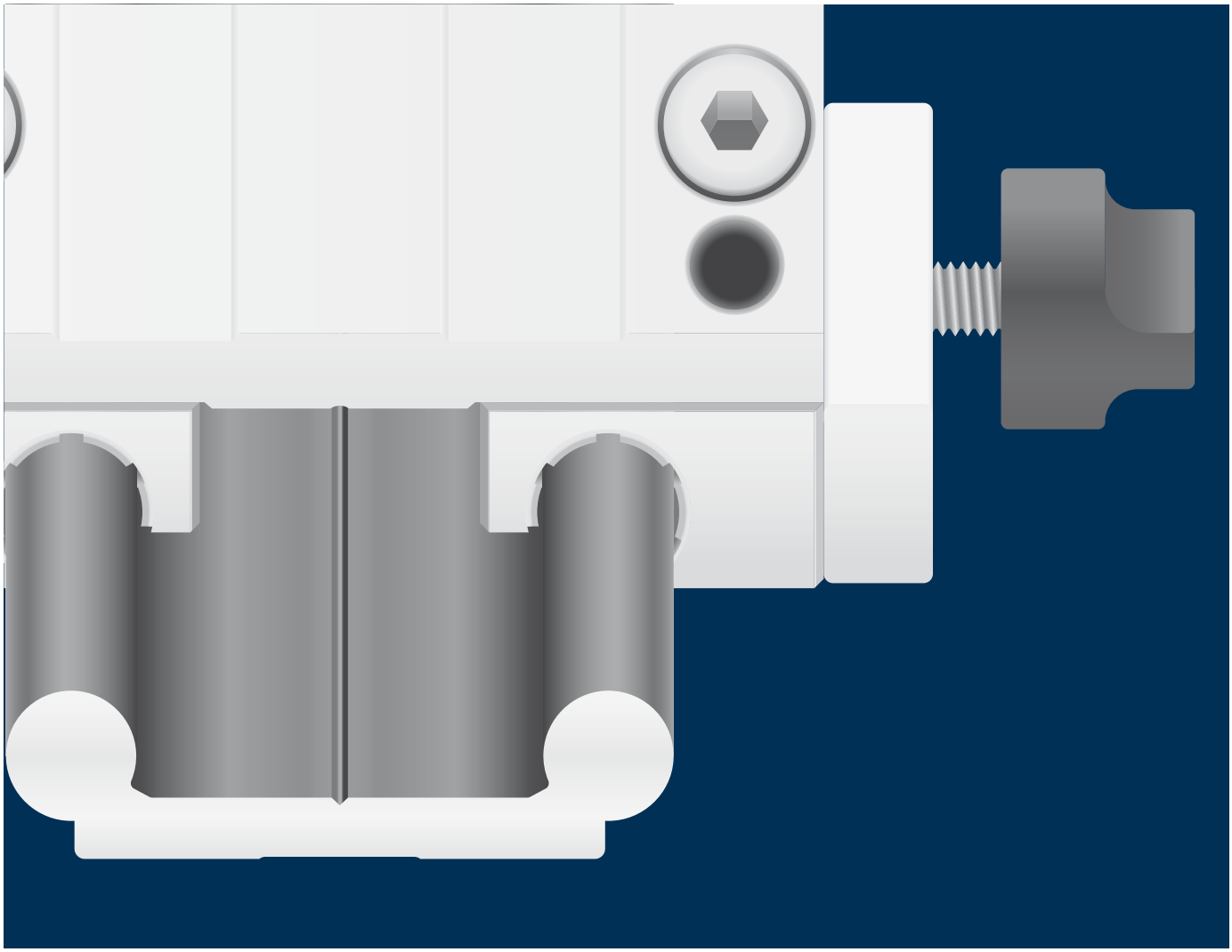

drylin® Lineartechnik – drylin® W-Profilführungen

Modulare Linearführungen

Austauschbare schmierfreie drylin® Gleitfolien

Robuste Lineargehäuse

Einbaufertige Linearschlitten

Einzel- und Doppelschienen

Schmiermittelfrei, leicht, leise, lange Lebensdauer, kostengünstig

Beste Laufeigenschaften durch die Kombination von iglidur® Lagerelementen und anodisierten Schienen und Rundwellenprofilen

Korrosionsbeständig durch beschichtete Oberflächen

Leiser Betrieb durch Gleitbewegung

Sauber durch den Verzicht auf Schmierstoffe

Leicht durch die Verwendung von Kunststoff und Aluminium

Leichtgängig durch Gleitelemente aus schmiermittelfreien iglidur® Hochleistungspolymeren

Wartungsfrei durch inkorporierte Schmierstoffe

Profile in verschiedenen Geometrien, Baugrößen und Abständen

Schmierfreier Linear-baukasten – drylin® W

drylin® W-Profilführungen stellen ein kostengünstiges vorkonfektioniertes System dar. Das Design erlaubt höchste Flexibilität bei der Konstruktion und eine einfache Montage durch den Einsatz von Einzel- oder Doppelschienen. Hartanodisiertes Aluminium wird als Schienenmaterial verwendet und sorgt für beste Reib- und Verschleißergebnisse bei Profilführungen. Der Verzicht auf Schmierung macht das Profilführungssystem extrem schmutzunempfindlich und durch die Sauberkeit eignet es sich ebenfalls für Anwendungen in reinen und hygienischen Umgebungen.

- Einfache Installation, wartungsfrei
- Unempfindlich gegen Schmutz dank Trockenlauf
- Leicht und leiser Lauf
- Eckige Schiene mit Loslagerfunktion für Einbau über Eck
- Lager mit manueller Spieleinstellung verfügbar

Typische Anwendungsbereiche

- Landmaschinen
- Fahrzeugbau
- Medizintechnik
- Verpackungsindustrie
- Möbel

Lieferbar ab Lager
Details zu unseren Lieferzeiten finden Sie online.

Staffelpreise online
Kein Mindestbestellwert. Ab Stückzahl 1.

max. +200 °C
min. -40 °C

Schlittenlängen: 60-250 mm
Schlittenbreiten: 54-195 mm
Schienenlänge: bis 4.000 mm

Lebensdauerberechnung
▶ **www.igus.de/drylin-experte**

Profilführungen für fast unbegrenzten Gestaltungsspielraum

Einzelkomponenten: Gehäuselager

- Material: Zinkdruckguss, Aluminium oder Edelstahl
- Runde und eckige Geometrie
- Gleitfolien aus iglidur® Hochleistungspolymeren

▶ **ab Seite 894**

Einzelkomponenten: Einzel-/Doppelschienen

- Material: Aluminium hartanodisiert
- Für individuelle Konstruktionen über Eck
- Edelstahlschiene aus V4A

▶ **ab Seite 890**

Montierte Systeme: Komplettschlitten

- Vormontiert
- Variable Längen und Breiten
- Mono-Slide-Schlitten aus Aluminium

▶ **ab Seite 902**

Zubehör

- Handklemmungen für Einzellagergehäuse und Komplettschlitten
- Abdeckkappen für Hochprofilschienen

▶ **ab Seite 910**

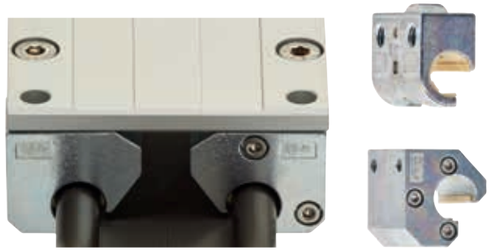

Hybridführungen

- Lineargehäuse mit integrierter Einzel- oder Doppelrolle
- Geringe Verschiebekräfte
- Verfügbar als Einzelgehäuse oder Komplettschlitten

▶ **ab Seite 915**

Basierend auf drylin® W

Messsysteme
▶ **ab Seite 1073**

Linearmodule
SLW/SAW/GRW/ZLW
▶ **ab Seite 1213**

Für eine präzise Positionierung bei hoher Geschwindigkeit sorgen drylin® Linearlager. Im Gegensatz zu herkömmlichen Lagern müssen sie nicht geschmiert werden und sind korrosionsbeständig.

Geringes Gewicht durch die Verwendung von Kunststoff und korrosionsbeständig beschichtetem Aluminium überzeugen die Führungen der drylin® Baureihen durch einen sehr leisen und präzisen Lauf.

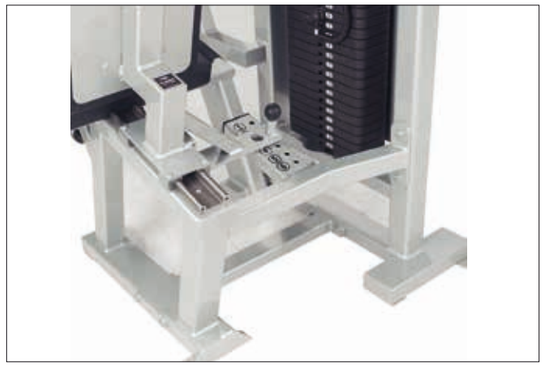

Verstellmechanismen an Fitness-Geräten müssen dank igus® drylin® W-Profilführungen nicht länger gewartet werden.

Der Schließmechanismus dieses Gießgerätes ist hohen Temperaturen und Verschmutzung ausgesetzt. Damit er dennoch möglichst langlebig ist, wird er mit einer drylin® W-Profilführung gelagert.

Aufgrund des Preisvorteils in Kombination mit der Beständigkeit gegen Schmutz und Staub entschied sich der Kunde für drylin® W.

Leise und vibrationsarme Verstellungen im Bereich der Bühnentechnik werden realisiert mit drylin® W-Linearführungen basierend auf Stahlwellen in Kombination mit Edelstahlgehäuselagern.

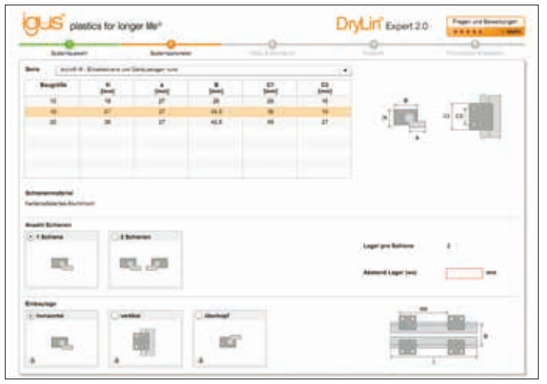

Experte für Linearführungen: Systemauswahl und Lebensdauerberechnung mit CAD

Linearlager konfigurieren und Lebensdauer berechnen – ständige Erweiterung um neue Größen und Produkte

Einfach die Lebensdauer Ihrer Wunschlinearführung berechnen und mit wenigen Klicks konfigurieren. Wählen Sie ein drylin® System aus und fügen die relevanten Umweltparameter hinzu. Anschließend wählen Sie die Lagergröße, Schlitten, Anzahl und Position aus. Dann geben Sie noch den Abstand der Schienen und die Einbauart an. Definieren Sie weitere relevante Parameter der Führung und wählen Sie eine Schienenlänge aus. Die Ergebnisse werden angezeigt.

▶ **www.igus.de/drylin-experte**

Onlinetool als App, jetzt herunterladen

Laden im App Store

drylin® CAD-Konfigurator: Schnelle Generierung kompletter 3D-Modelle für drylin® Linearlager nach Ihren Vorgaben

Im igus® CAD-Onlinekonfigurator können Sie Ihre Linearführung als System oder die jeweiligen Einzelkomponenten direkt als 3D Modell in allen gängigen Formaten konfigurieren, speichern oder als Mail zusenden lassen – frei und ohne Anmeldung.

▶ **www.igus.de/drylin-CAD**

Profile	Baugrößen					Gleitfolienmaterial				
	06	10	16	20	25	J	J200	X	A180	E7
Einzelwelle, rund		●	●	●	●	●	○	●	●	●
Einzelwelle, eckig	●	●	●	●			○			
Doppelwelle, rund		●	●	●	●	●	○	●	●	●
Doppelwelle, eckig	●	●	●	●			○			
Hochprofil, rund		●	●			●	○	●	●	●
Hochprofil, eckig	●						○			
Edelstahl		●	●	●	●	○	●	●	●	●
Carbon	●									
Gebogene Schiene	abhängig von Material und Radius									
Lagergehäuse – Material										
Zink-Druckguss	●	●	●	●	●	●	○	●	●	●
Aluminium	●	●	●	●	●	●	○	●	●	●
Edelstahl		●	●	●	●	○	●	●	●	●
Lagergehäuse – Optionen										
Mit Handklemmung	●	●	●	●	●	○	○	●	●	●
Spieleinstellung		●	●	●		○	○			
Hybridlager		●	●	●	●	○				
Linearführungen										
Vormontierte Schlitten	●	●	●	●	●	●	○	●	●	●
Hybridschlitten		●	●	●		○				
Mono-Slide	●	●	●	●		○				
Systeme										
Spindellinearmodul	●	●	●	●	●	○	●	●	●	●
Zahnriemenachse	●	●	●				○			
Mit Messsystem		●				○				

○ Standard
● Optional

Loslager, in alle Richtungen wählbar (bis zu ±1 mm), gleichen Fluchtungs- und Parallelitätsfehler aus.

Montageaufwand mit Loslagern reduzieren – nur bei Einzelschienen erforderlich

Anwender reduzieren mit drylin® WQ, dem quadratischen Profil, den Montageaufwand. Loslager, in alle Richtungen wählbar (bis zu ±1 mm), gleichen Fluchtungs- und Parallelitätsfehler zwischen den Schienen aus. Ein Verklemmen, das sonst nur durch ein zeitaufwendiges Parallelausrichten des Systems verhindert wird, kann ausgeschlossen werden Obwohl es sich bei drylin® W um ein Profilschienensystem handelt, können Drehwinkelfehler um die x-Achse ausgeglichen werden. Hierzu steht ein Winkel von ±7° zur Verfügung. Verspannungen, wie man sie bei der Montage von Blechteilen kennt, werden effektiv eliminiert.

Mögliche Kombinationen bei montierten Schienensystemen

Festlager Loslager

Festlager Loslager

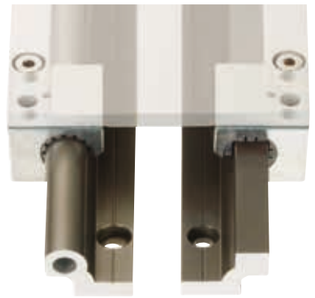

Festlager Loslager

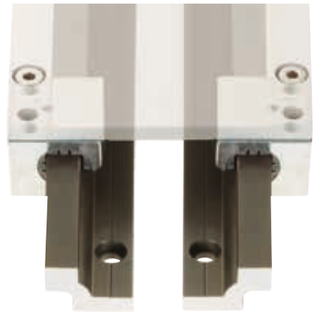

Geeignete Loslagergehäuse

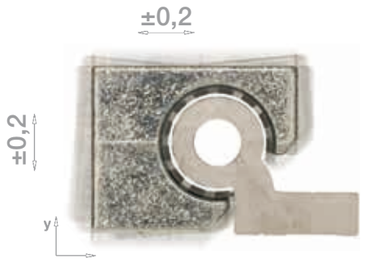

LL – rund

LLY – eckig

LLZ – eckig

rotierend – eckig

drylin® Gleitfolien aus Hochleistungs-polymeren

Hochverschleißfeste Tribopolymere, verbessert durch exakt abgestimmte Zusätze von Verstärkungs- und Festschmierstoffen, tausendfach getestet und millionenfach bewährt – das ist iglidur®. Über die allgemeinen Eigenschaften hinaus besitzt jedes iglidur® Lagermaterial eine Reihe besonderer Eigenschaften und Stärken, die seine spezielle Eignung für bestimmte Anwendungen und Anforderungen ausmachen. Die ausführliche Beschreibung der Werkstoffe finden Sie in den jeweiligen Kapiteln.

- Schmiermittelfreiheit
- Korrosionsbeständigkeit
- Geringe Reibwerte
- Wartungsfreiheit
- Hohe Schmutzunempfindlichkeit
- Geringes Gewicht
- Hohe Verschleißfestigkeit
- Sehr gutes Preis-/Leistungs-Verhältnis

	Der Allrounder – iglidur® J	Der Spezialist – iglidur® J200	Der Extreme – iglidur® X	Der Dauerläufer – iglidur® E7	Der FDA-konforme – iglidur® A180
Anwendungstemperatur	-50 bis +90 °C	-50 bis +90 °C	-100 bis +250 °C	-50 bis +70 °C	-50 bis +90 °C
Bester Reibwert mit	Stahlwelle	Aluminium, hartanodisiert	hartverchromter Stahl	Stahl-/Edelstahlwelle	Edelstahlwelle
Durchgangswiderstand	> 10^{13} Ωcm	> 10^{8} Ωcm	< 10^{5} Ωcm	> 10^{9} Ωcm	> 10^{12} Ωcm
Feuchtigkeitsaufnahme	1,3 Gew.-%	0,7 Gew.-%	0,5 Gew.-%	< 0,1 Gew.-%	0,2 Gew.-%
Höchste Lebensdauer mit	Aluminium, hartanodisiert	Aluminium, hartanodisiert	gehärteter Edelstahl	Stahl-/Edelstahlwelle	Edelstahlwelle
Mögliche Gegenlaufpartner	alle Wellenmaterialien	Aluminium, hartanodisiert	gehärteter Edelstahl	Stahl-/Edelstahlwelle	alle Wellenmaterialien
Zul. stat. Flächenpressung	35 MPa	23 MPa	150 MPa	18 MPa	28 MPa
Art.-Nr.	JUM-...	J200UM-...	XUM-...	E7UM-...	A180UM-...

Verfügbare Gehäuselager & Schlitten	Passende Gleitfolien				
	iglidur® J	iglidur® J200	iglidur® X	iglidur® E7	iglidur® A180
Gehäuselager, eckig					
Standard		●			
Aluminium		●			
Gehäuselager, rund					
Standard	○	●	○	○	○
Edelstahl	●	○	○	○	○
Aluminium	○	●	○	○	○
Aluminium, Tandem	○	●	○	○	○
"Turn to fit"	●				
Hybrid – gleiten und rollen	●				
Montierte Führungsschlitten					
Standard, montiert, eckig		●			
Standard, montiert, rund	●	●	○	○	○
Hybrid, rund	●				
"Turn-to-fit", rund	●				
Komplettschlitten					
Mono-Slide, eckig	●				

● Standard
○ Optional

drylin® W-Profilführungen | Lieferprogramm

Einzelschiene, eckig, Aluminium hartanodisiert

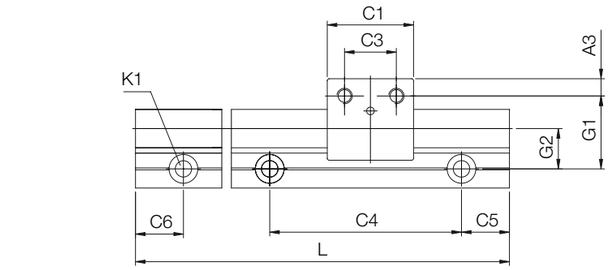

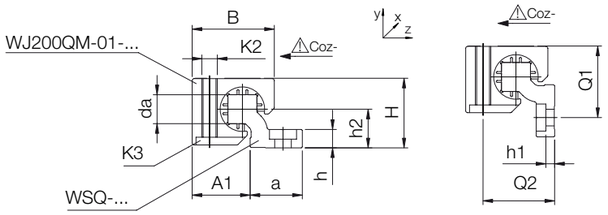

Hartanodisierte Oberflächen
▶ Seite 874

Gebogene Schienenprofile
▶ Seite 878

Technische Daten und Abmessungen [mm]

Art.-Nr.	Gewicht	H[57]	da	L	a	h	h1	h2	G1	G2	A1	Q1	Q2
	[kg/m]	±0,25	–0,1	max.									
WSQ-06	0,23	14	5	3.000	14	4	4[58]	7,5	18	10,5	13,5	17	15
WSQ-10	0,54	20	7,5	4.000	25	5,5	5,5[58]	11	27	17	18,5	26	21
WSQ-16	0,94	27	11,5	4.000	27	7,5	3,5	14	33	19	25	32	28
WSQ-20	1,41	36	15	4.000	27	9,5	4,5	20	38	21	30	37	37

Art.-Nr.	C4	C5	C5	C6	C6	K1 für	Flächenträgheits-moment		Widerstands-moment	
		min.	max.	min.	max.	Schraube	Iy	Iz	Wby	Wbz
						DIN 912	[mm⁴]	[mm⁴]	[mm³]	[mm³]
WSQ-06	60	20	49,5	20	49,5	M4[58]	2.200	640	220	100
WSQ-10	120	20	79,5	20	79,5	M6[58]	16.100	3.300	950	350
WSQ-16	120	20	79,5	20	79,5	M8	33.000	10.800	1.700	910
WSQ-20	120	20	79,5	20	79,5	M8	56.500	34.000	2.600	2.100

Standardbohrbild symmetrisch: C5 = C6; bitte bestellen Sie bei C5 ≠ C6 mit Zeichnung

[57] Höhenmaß abzüglich der Lagerspieltoleranz

[58] Durchgangsbohrungen

Kombinierbar mit:

WJ200QM-...

drylin® W-Profilführungen | Lieferprogramm

Gehäuselager, eckig, aus Zink oder Aluminium

Kombinierbar mit:

WSQ-...

WSQ-...

WSX-...

Technische Daten und Abmessungen [mm]

Art.-Nr.	Los-lager-spiel	Los-lager-richtung	Gewicht	B	C1	C3	A3	K2	K3	stat. Tragfähigkeit Coy	Coz+	Coz–
			[g]							[N]	[N]	[N]
WJ200QM-01-06	–	–	16	18	19	10	4,5	M4	M3	420	420	140
WJ200QM-01-06-LLZ	± 0,5	z	16	18	19	10	4,5	M4	M3	420	420	140
WJ200QM-01-06-LLY	± 0,5	y	16	18	19	10	4,5	M4	M3	420	420	140
WJ200QM-01-06-AL	–	–	8	18	19	10	4,5	M4	M3	420	420	140
WJ200QM-01-10	–	–	41	26	29	16	6,5	M6	M5	1.200	1.200	250
WJ200QM-01-10-LLZ	± 0,7	z	41	26	29	16	6,5	M6	M5	1.200	1.200	250
WJ200QM-01-10-LLY	± 0,7	y	41	26	29	16	6,5	M6	M5	1.200	1.200	250
WJ200QM-01-10-AL	–	–	21	26	29	16	6,5	M6	M5	1.200	1.200	250
WJ200QM-01-16	–	–	100	34,5	36	18	9	M8	M6	2.100	2.100	400
WJ200QM-01-16-LLZ	± 1,0	z	100	34,5	36	18	9	M8	M6	2.100	2.100	400
WJ200QM-01-16-LLY	± 1,0	y	100	34,5	36	18	9	M8	M6	2.100	2.100	400
WJ200QM-01-16-AL	–	–	51	34,5	36	18	9	M8	M6	2.100	2.100	400
WJ200QM-01-20	–	–	190	42,5	45	27	9	M8	M6	3.200	3.200	500
WJ200QM-01-20-LLZ	± 1,0	z	190	42,5	45	27	9	M8	M6	3.200	3.200	500
WJ200QM-01-20-LLY	± 1,0	y	190	42,5	45	27	9	M8	M6	3.200	3.200	500
WJ200QM-01-20-AL	–	–	104	42,5	45	27	9	M8	M6	3.200	3.200	500

Bestellbeispiel:

WJ200QM-01-06: Gehäuselager, eckig

WJ200QM-01-06-LLZ: Gehäuselager, eckig, Loslager in z-Richtung

WJ200QM-01-06-AL: Gehäuselager, eckig, aus Aluminium

Bestellschlüssel – Einzelschiene

Typ	Länge

WSQ-06-3000

Führungsschiene	Eckig	Wellengröße	Schienenlänge [mm]

Bestellschlüssel – Gehäuselager

Typ	Größe	Optionen

WJ200QM-01-10-LLY

drylin® W	iglidur® Gleitlager-Material	Gehäuselager, eckig	Standard	Größe	Loslager in y-Richtung

Optionen:

LLY: Loslager in y-Richtung

LLZ: Loslager in z-Richtung

AL: Gehäuselager aus Aluminium

drylin® W-Profilführungen | Lieferprogramm

Einzelschiene, rund, Aluminium hartanodisiert

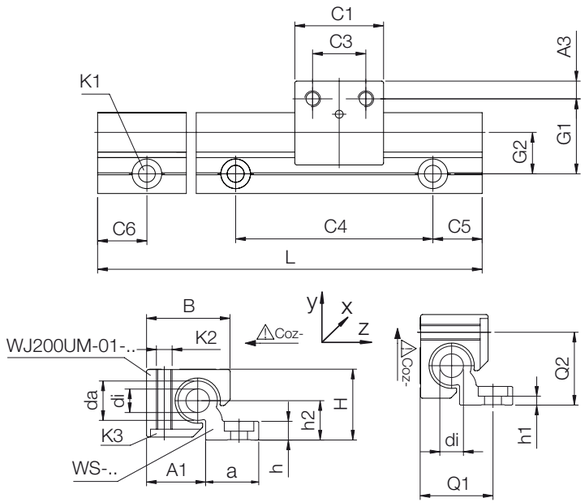

Gezeigte Einbaulage nicht möglich für WS-10

Hartanodisierte Oberflächen
▶ Seite 874

Edelstahlversion verfügbar
▶ Seite 898

Gebogene Schienenprofile
▶ Seite 878

Technische Daten und Abmessungen [mm]

Art.-Nr.	Gewicht	H[57]	da	di	L	a	h	h1	h2	G1	G2	A1	Q1	Q2
		±0,25	–0,1		max.									
	[kg/m]													
WS-10	0,62	18	10	–	4.000	27	5,5	5,5[58]	9	27	17	16,5	–	–
WS-16	0,98	27	16	8,0	4.000	27	7,5	3,5	14	33	19	25	32	28
WS-20	1,32	36	20	10,2	4.000	27	9,5	4,5	20	38	21	30	37	37
WS-25	2,03	45	25	14	4.000	32	11,5	5,5	25	46,5	25,5	37,5	45,5	46

Art.-Nr.	C1	C3	C4	C5	C5	C6	C6	A3	K1 für	Flächenträgheits-moment		Widerstands-moment	
				min.	max.	min.	max.		Schraube	ly	lz	Wby	Wbz
									DIN 912	[mm⁴]	[mm⁴]	[mm³]	[mm³]
WS-10	29	16	120	20	79,5	20	79,5	6,5	M6[58]	19.000	2.850	1.000	310
WS-16	36	18	120	20	79,5	20	79,5	9	M8	36.000	12.900	1.800	940
WS-20	45	27	120	20	79,5	20	79,5	9	M8	57.100	35.000	2.700	1.900
WS-25	58	36	150	25	99,5	25	99,5	11	M10	129.000	86.000	4.900	3.800

Standardbohrbild symmetrisch: C5 = C6; bitte bestellen Sie bei C5 ≠ C6 mit Zeichnung

[57] Höhenmaß abzüglich der Lagerspieltoleranz

[58] Durchgangsbohrungen

Kombinierbar mit:

WJ200UM(T)-... WJ200UME-... WJUM-..-ES-FG WJRM-...

drylin® W-Profilführungen | Lieferprogramm

Gehäuselager, rund, aus Zinkdruckguss oder Aluminium

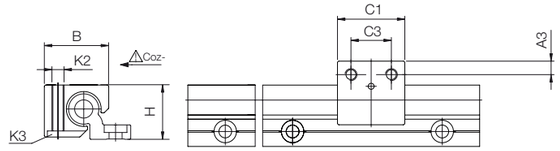

Edelstahlversion verfügbar
▶ Seite 899

Technische Daten und Abmessungen [mm]

Art.-Nr.	Los-lager-spiel	Gewicht	B	C1	C3	A3	K2	K3	stat. Tragfähigkeit		
									Coy	Coz+	Coz–
		[g]							[N]	[N]	[N]
WJ200UM-01-10	–	41	26	29	16	6,5	M6	M5	1.200	1.200	250
WJ200UM-01-10-LL	±0,2	41	26	29	16	6,5	M6	M5	1.200	1.200	250
WJ200UM-01-10-AL	–	20	26	29	16	6,5	M6	M5	1.200	1.200	250
WJ200UM-01-16	–	100	34,5	36	18	9	M8	M6	2.100	2.100	400
WJ200UM-01-16-LL	±0,2	100	34,5	36	18	9	M8	M6	2.100	2.100	400
WJ200UM-01-16-AL	–	48	34,5	36	18	9	M8	M6	2.100	2.100	400
WJ200UM-01-20	–	190	42,5	45	27	9	M8	M6	3.200	3.200	500
WJ200UM-01-20-LL	±0,25	190	42,5	45	27	9	M8	M6	3.200	3.200	500
WJ200UM-01-20-AL	–	99	42,5	45	27	9	M8	M6	3.200	3.200	500
WJ200UM-01-25	–	425	52,5	58	36	11	M10	M8	4.800	4.800	950
WJ200UM-01-25-LL	±0,25	425	52,5	58	36	11	M10	M8	4.800	4.800	950
WJ200UM-01-25-AL	–	250	52,5	58	36	11	M10	M8	4.800	4.800	950

Bestellbeispiel:
WJ200UM-01-10: Gehäuselager, rund
WJ200UM-01-10-LL: Gehäuselager, rund, Loslager
WJ200UM-01-10-AL: Gehäuselager, rund, aus Aluminium

Bestellschlüssel – Einzelschiene

Typ	Länge

WS-10-4000

Führungsschiene | Wellengröße | Schienenlänge [mm]

Bestellschlüssel – Gehäuselager

Typ	Größe	Optionen

WJ200UM-01-10-LL

drylin® W | iglidur® Gleitlager-Material | Gehäuselager, rund | Standard | Größe | Loslager

Optionen:
LL: Loslager
AL: Gehäuselager aus Aluminium

drylin® W-Profilführungen | Lieferprogramm

Gehäuselager einzeln, Tandem, rund, Aluminium anodisiert

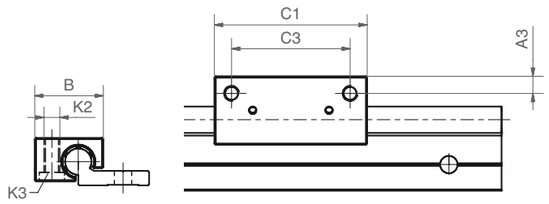

Bestellschlüssel

Typ	Größe	Material
WJ200UMT-01-10-AL		

drylin® W	Gleitfolie iglidur® J200	Gehäuselger, rund	Tandem	Standard	Größe	Aluminium

Technische Daten und Abmessungen [mm]

Art.-Nr.	Gewicht	B	C1	C3	A3	K2	K3	stat. Tragfähigkeit		
								Coy	Coz+	Coz–
	[g]							[N]	[N]	[N]
WJ200UMT-01-10-AL	43	26	58	45	6,5	M6	M5	2.400	2.400	500
WJ200UMT-01-16-AL	32	34,5	72	54	9	M8	M6	2.400	2.400	600

Kombinierbar mit:

WS-... WS-..-ES-FG-... WS-... WS-...-ES-FG WSX-...

Passendes Gleitfolienmaterial:

iglidur® J iglidur® J200 iglidur® X iglidur® E7 iglidur® A180

Notizen

drylin® W-Profilführungen | Lieferprogramm

Gehäuselager, einzeln, rund, Lagerspiel stufenlos einstellbar

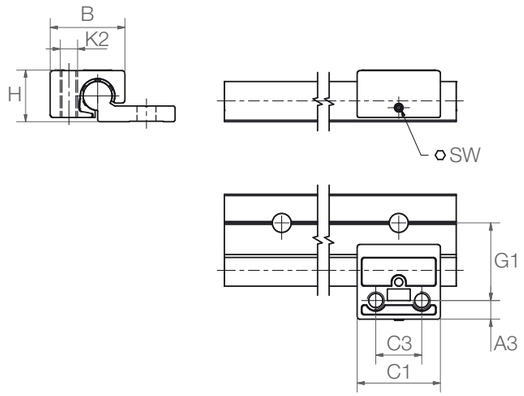

Bestellschlüssel

Typ	Größe
WJ200UME-01-16	

drylin® W | Gleitfolie iglidur® J200 | Gehäuselger, rund | Einstellbar | Standard | Größe

Innensechskantschlüssel im Lieferumfang enthalten

Technische Daten und Abmessungen [mm]

Art.-Nr.	Gewicht	B	C1	C3	A3	K2	H	SW	G1	stat. Tragfähigkeit		
										Coy	Coz+	Coz–
	[g]									[N]	[N]	[N]
WJUME-01-10	43	26	29	16	6,5	M6	18	1,5	27	560	560	250
WJ200UME-01-16	110	34,5	36	18	9	M8	27	2,5	33	980	980	460
WJ200UME-01-20	222	42,5	45	27	9	M8	36	2,5	38	1.500	1.500	500

Kombinierbar mit:

WS-... | WS-..-ES-FG-... | WS-... | WS-...-ES-FG | WSX-...

Passendes Gleitfolienmaterial:

iglidur® J | iglidur® J200

drylin® W-Profilführungen | Lieferprogramm

Gehäuselager, einzeln, rund, mit Federvorspannung

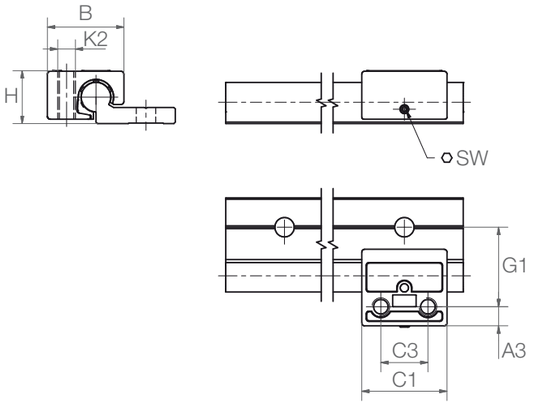

Bestellschlüssel

Typ	Größe	Material
WJ200UM-01-16-P40		

drylin® W | Gleitfolie iglidur® J200 | Gehäuselger, rund | Standard | Größe | Vorspannung

Technische Daten und Abmessungen [mm]

Art.-Nr.	Gewicht	Vorspannung	Maße wie Artikel
	[g]	[N]	
WJUM-01-10-P40	43	4,0	WJUME-01-10
WJUM-01-10-P90	43	9,0	WJUME-01-10
WJUM-01-10-P140	43	14,0	WJUME-01-10
WJ200UM-01-16-P40	110	4,0	WJ200UME-01-16
WJ200UM-01-16-P90	110	9,0	WJ200UME-01-16
WJ200UM-01-16-P140	110	14,0	WJ200UME-01-16
WJ200UM-01-16-P230	110	23,0	WJ200UME-01-16
WJ200UM-01-20-P40	222	4,0	WJ200UME-01-20
WJ200UM-01-20-P90	222	9,0	WJ200UME-01-20
WJ200UM-01-20-P140	222	14,0	WJ200UME-01-20
WJ200UM-01-16-P230	222	23,0	WJ200UME-01-20

Kombinierbar mit:

WS-... | WS-..-ES-FG-... | WS-... | WS-...-ES-FG | WSX-...

Passendes Gleitfolienmaterial:

iglidur® J | iglidur® J200

drylin® W-Profilführungen | Lieferprogramm

Einzelschiene rund, aus Edelstahl V4A

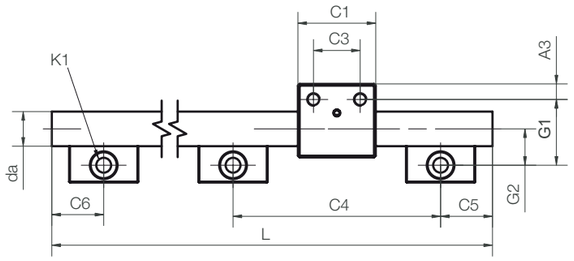

EDELSTAHL Rost frei

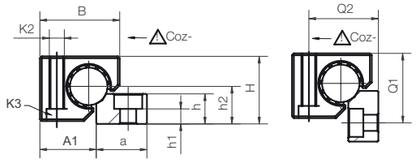

Material für Gehäuse und Unterstützung	1.4408 (AISI 316)
Material für Welle	1.4571 (AISI 316Ti)
Baugröße 25	
Material für Welle, Unterstützung, Gehäuse	1.4571 (AISI 316Ti)

Technische Daten und Abmessungen [mm]

Art.-Nr.	Gewicht	H[57]	da	L	a	h	h1	h2	G1	G2	A1	Q1	Q2
	[kg/m]	±0,25	-0,1	max.	–0,3								
WS-10-ES-FG	0,87	18	10	3.000	27	5,5	5,5[58]	9	27	17	16,5	-	-
WS-16-ES-FG	2,22	27	16	3.000	27	12,0	4,5	14	33	19	25	32	28
WS-20-ES-FG	3,37	36	20	3.000	27	16,0	8,0	20	38	21	30	37	37
WS-25-ES	5,21	45	25	3.000	32	20,0	9,0	25	46,5	25,5	37,5	45,5	46

Art.-Nr.	C1	C3	C4	C5 min.	C5 max.	C6 min.	C6 min.	A3	K1 für Schraube	Flächenträgheitsmoment		Widerstandsmoment	
										Iy	Iz	Wby	Wbz
									DIN 912	[mm⁴]	[mm⁴]	[mm³]	[mm³]
WS-10-ES-FG	29	16	120	20	79,5	20	79,5	6,5	M6[58]	491	491	98	98
WS-16-ES-FG	36	18	120	20	79,5	20	79,5	9,0	M8	3.217	3.217	402	402
WS-20-ES-FG	45	27	120	20	79,5	20	79,5	9,0	M8	7.854	7.854	785	785
WS-25-ES	58	36	150	25	99,5	25	99,5	11,0	M10	19.175	19.175	1.534	1.534

[57] Höhenmaß abzüglich der Lagerspieltoleranz

[58] mit Durchgangsbohrungen

Kombinierbar mit:

WJ200UM(T)-...

WJ200UME-...

WJUM-..-ES-FG

WJRM-...

Passendes Gleitfolienmaterial:

iglidur® J

iglidur® E7

iglidur® A180

drylin® W-Profilführungen | Lieferprogramm

Doppelschiene rund & Gehäuselager, aus Edelstahl V4A

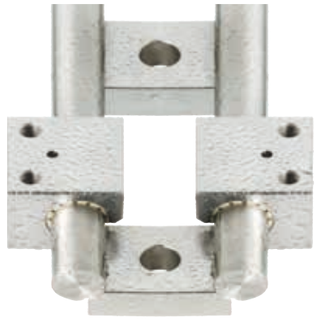

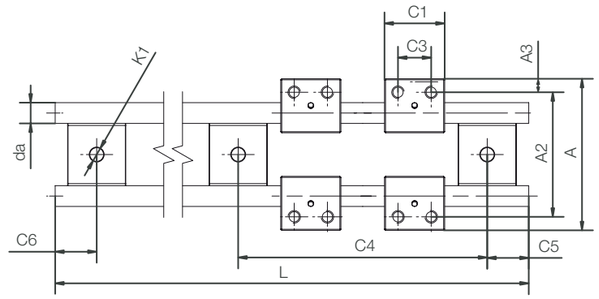

Baugröße 10–20	
Material für Gehäuse und Unterstützung	1.4408 (AISI 316)
Material für Welle	1.4571 (AISI 316Ti)
Baugröße 25	
Material für Welle, Unterstützung, Gehäuse	1.4571 (AISI 316Ti)

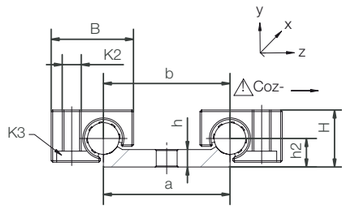

Technische Daten und Abmessungen [mm]

Art.-Nr.	Gewicht	H[57]	da	L	a	b	h	h2	A	A2
	[kg/m]	±0,25	h9	max.	–0,3					
WS-10-40-ES-FG	1,58	18	10	3.000	40	40	5,5	9	73	60

Art.-Nr.	C4	C5 min.	C5 max.	C6 min.	C6 max.	K1 für Schraube DIN 912
WS-10-40-ES-FG	120	20	79,5	20	79,5	M6

[57] Höhenmaß abzüglich der Lagerspieltoleranz

Gehäuselager rund, aus Edelstahl V4A

EDELSTAHL Rost frei

Technische Daten und Abmessungen [mm]

Art.-Nr.	Gewicht	B	C1	C3	A3	K2	K3	stat. Tragfähigkeit		
							Flachkopfschraube	Coy	Coz+	Coz-
	[g]							[N]	[N]	[N]
WJUM-01-10-ES-FG[59]	57	26	29	16	6,5	M6	M5	3.800	3.800	950
WJUM-01-16-ES-FG[59]	134	34,5	36	18	9	M8	M6	6.900	6.900	1.450
WJUM-01-20-ES-FG[59]	280	42,5	45	27	9	M8	M6	11.000	11.000	1.900
WJUM-01-25-ES[59]	564	52,5	58	36	11	M10	M8	16.000	16.000	3.600

[59] alternativ mit Gleitfolien XUMO-01-... für den Hochtemperaturbereich lieferbar. Art.-Nr.: WXUM-01-...

drylin® W-Profilführungen | Lieferprogramm

Doppelschiene, eckig, Aluminium hartanodisiert

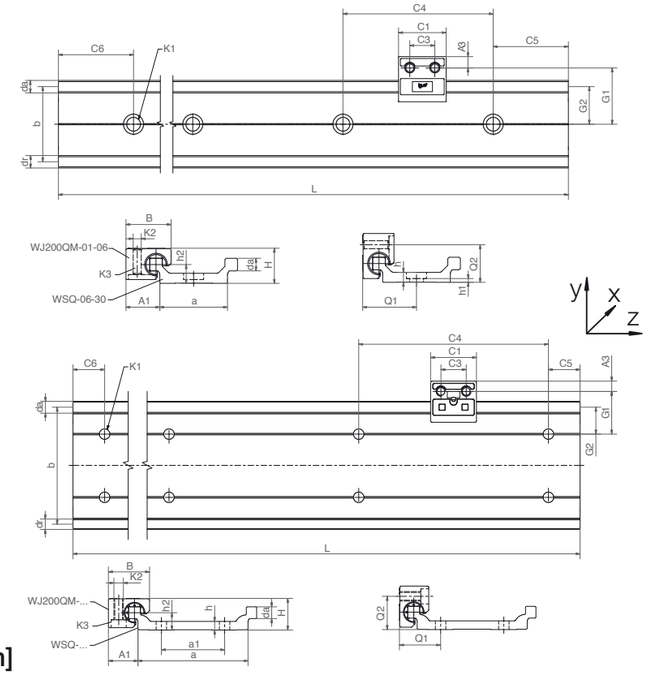

Hartanodisierte Oberflächen
▶ Seite 874

Gebogene Schienenprofile
▶ Seite 878

Technische Daten und Abmessungen [mm]

Art.-Nr.	Gewicht	H[57]	da	dr	L	a	A1	b	h	h1	h2	G1	G2	a1[61]	Q1	Q2
	[kg/m]	±0,25	–0,1		max.											
WSQ-06-30	0,45	14	5	5	3.000	27-0,4	13,5	30	4	4[58]	7,5	22,5	15	–	21,5	15
WSQ-06-60	0,70	5	5	5	3.000	58-0,4	13,5	61	4	4[58]	7,0	42,5	30,5	40	17	15
WSQ-10-40	0,92	20	75	6,7	4.000	36-0,5	18,5	40	5,5	5,5[58]	11	30	20	–	29	21
WSQ-10-80	1,41	20	7,5	6,7	4.000	70-0,7	18,5	74	5,5	5,5[58]	11	27	17	40	26	21
WSQ-10-120	2,02	20	7,5	6,7	4.000	116-0,7	18,5	120	5,5	5,5[58]	11	30	20	80	29	21
WSQ-16-60	1,84	27	11,5	10,7	4.000	54-0,5	35,5	58	7,5	3,5	14	43	29	–	42	28
WSQ-20-80	3,30	36	15	14,1	4.000	74-0,7	30,0	82	9,5	4,5	20	38	21	40	37	37

Art.-Nr.	C4	C5		C6		K1 für Schraube	Flächenträgheitsmoment		Widerstandsmoment	
		min.	max.	min.	max.		Iy	Iz	Wby	Wbz
						DIN 912	[mm⁴]	[mm⁴]	[mm³]	[mm³]
WSQ-06-30	60	20	49,5	20	49,5	M5[58]	19.000	1.250	1.100	200
WSQ-06-60	60	20	49,5	20	49,5	M5[58]	117.900	1.600	3.500	290
WSQ-10-40	120	20	79,5	20	79,5	M6[58]	71.600	5.580	3.000	610
WSQ-10-80	120	20	79,5	20	79,5	M6[58]	335.000	7.070	8.300	700
WSQ-10-120	120	20	79,5	20	79,5	M6[58]	1.175.000	8.000	18.400	760
WSQ-16-60	120	20	79,5	20	79,5	M8	324.700	20.500	9.400	1.700
WSQ-20-80	120	20	79,5	20	79,5	M8	1.145.000	75.300	23.600	4.500

[57] Höhenmaß abzüglich der Lagerspieltoleranz [58] Durchgangsbohrungen

[61] WSQ-06-30/-10-40/-16-60 eine mittige Bohrungsreihe, WSQ-10-80/-10-120/-20-80 zwei parallele Bohrungsreihen

Kombinierbar mit:

WJQM-... WW-... WWC-...

drylin® W-Profilführungen | Lieferprogramm

Hochprofilschiene, eckig, Aluminium hartanodisiert

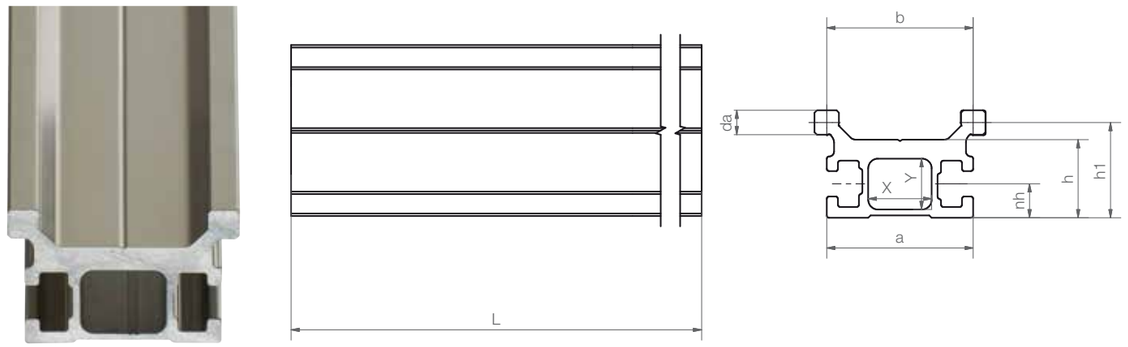

Passende Abdeckkappen
▶ Seite 912

Technische Daten und Abmessungen [mm]

Art.-Nr.	Gewicht	da	L	a	b	h	h1	nh	X	Y	Flächenträgheitsmoment		Widerstandsmoment	
											Iy	Iz	Wby	Wbz
	[kg/m]	–0,1	max.								[mm⁴]	[mm⁴]	[mm³]	[mm³]
WSX-06-30	0,76	5	4.000	29,7	30	16	19,5	7	12	10	30.391	11.674	1.736	845

Bestellbeispiel:
WSX-06-30: Hochprofilschiene, eckig
WSQ-06-30: Standard-Doppelschiene, eckig

Bestellschlüssel

Typ	Länge
WS Q-06-30-3000	

Profilschiene | Eckig | Wellen-Ø | Schienenbreite [mm] | Schienenlänge [mm]

Bestellschlüssel

Typ	Länge
WS X-06-30-4000	

Profilschiene | Hochprofil | Wellen-Ø | Schienenbreite [mm] | Schienenlänge [mm]

Kombinierbar mit:

WJQM-... WW-... WWC-...

drylin® W-Profilführungen | Lieferprogramm

Führungsschlitten, montiert, eckig

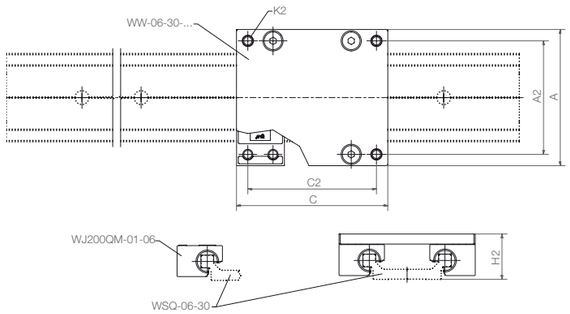

Bestellschlüssel

Komplettsystem ▶ Seite 914

Typ	Größe

WW-06-30-06

Führungsschlitten	Wellen-Ø [mm]	Profilbreite	Schlittenlänge

Alle Teile können als Einzelkomponenten oder montiertes System bestellt werden ▶ Seite 914

Technische Daten und Abmessungen [mm]

Art.-Nr. [54]	Gewicht	A	C	A2	C2	K2	H2[57]	stat. Tragfähigkeit				
		Breite	Länge				±0,25	Coy	Coz	Mox	Moy	Moz
	[kg]							[N]	[N]	[Nm]	[Nm]	[Nm]
WW-06-30-06	0,10	54	60	45	51	M4	18	1.680	840	25	34	34
WW-06-30-08	0,11	54	80	45	71	M4	18	1.680	840	25	51	51
WW-06-30-10	0,12	54	100	45	91	M4	18	1.680	840	25	68	68
WW-06-60-06	0,13	85	60	76	51	M4	18	1.680	840	50	34	34
WW-06-60-08	0,15	85	80	76	71	M4	18	1.680	840	50	51	51
WW-06-60-10	0,17	85	100	76	91	M4	18	1.680	840	50	68	68

[57] Höhenmaß abzüglich der Lagerspieltoleranz

[54] Optional mit Handklemmung, Nachsetzzeichen "-HKA"

Bestellbeispiel:

WW-06-30-06: montierter Führungsschlitten

WWC-06-30-06: Mono-Slide Führungsschlitten

Kombinierbar mit:

WSQ-...

WSXQ-...

Passendes Gleitfolienmaterial:

iglidur® J200

drylin® W-Profil-führungen

drylin® W-Profilführungen | Lieferprogramm

Mono-Slide-Schlitten, Aluminium anodisiert

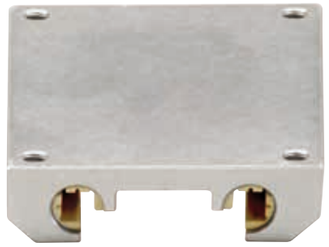

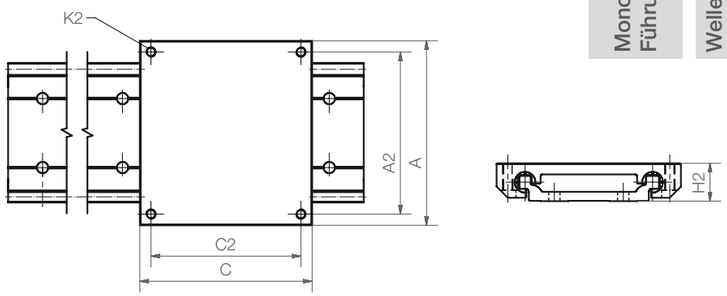

Bestellschlüssel

Komplettsystem ▶ Seite 914

Typ	Größe

WWC-10-40-10

Mono-Slide Führungsschlitten	Wellen-Ø [mm]	Profilbreite	Schlittenlänge

Technische Daten und Abmessungen [mm]

Art.-Nr.	Gewicht	A	C	A2	C2	K2	H2[57]	stat. Tragfähigkeit				
		Breite	Länge				±0,2	Coy	Coz	Mox	Moy	Moz
	[kg]							[N]	[N]	[Nm]	[Nm]	[Nm]
WWC-06-30-06	0,07	54	60	45	51	M4	16	1.680	840	25	34	34
WWC-06-30-08	0,09	54	80	45	71	M4	16	1.680	840	25	51	51
WWC-06-30-10	0,12	54	100	45	91	M4	16	1.680	840	25	68	68
WWC-10-40-10	0,21	73	100	60	87	M6	22	4.800	2.400	96	170	170
WWC-10-40-15	0,32	73	150	60	137	M6	22	4.800	2.400	96	290	290
WWC-10-40-20	0,42	73	200	60	187	M6	22	4.800	2.400	96	410	410
WWC-10-80-10	0,28	107	100	94	87	M6	22	4.800	2.400	178	170	170
WWC-10-80-15	0,42	107	150	94	137	M6	22	4.800	2.400	178	290	290
WWC-10-80-20	0,56	107	200	94	187	M6	22	4.800	2.400	178	410	410
WWC-10-120-10	0,36	153	100	140	87	M6	22	4.800	2.400	288	170	170
WWC-10-120-15	0,54	153	150	140	137	M6	22	4.800	2.400	288	290	290
WWC-10-120-20	0,72	153	200	140	187	M6	22	4.800	2.400	288	410	410
WWC-16-60-10	0,41	104	100	86	82	M8	30	8.400	4.200	240	270	270
WWC-16-60-15	0,61	104	150	86	132	M8	30	8.400	4.200	240	480	480
WWC-16-60-20	0,80	104	200	86	182	M8	30	8.400	4.200	240	690	690
WWC-20-80-15	0,99	134	150	116	132	M8	40	12.800	6.400	525	670	670
WWC-20-80-20	1,33	134	200	116	182	M8	40	12.800	6.400	525	990	990
WWC-20-80-25	1,66	134	250	116	232	M8	40	12.800	6.400	525	1.250	1.250

[57] Höhenmaß abzüglich der Lagerspieltoleranz

Kombinierbar mit:

WSQ-...

WSXQ-...

Passendes Gleitfolienmaterial:

iglidur® J

drylin® W-Profilführungen | Lieferprogramm

Doppelschiene, rund, Aluminium hartanodisiert

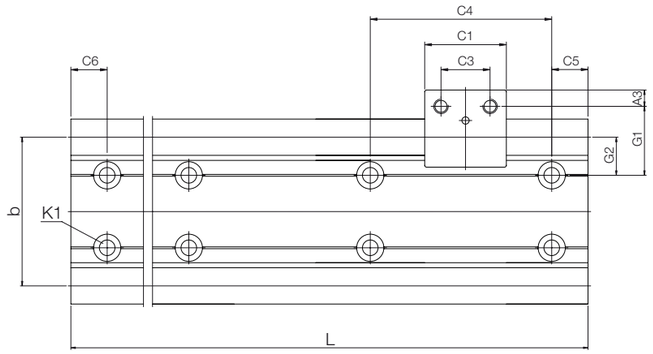

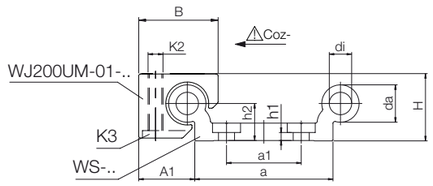

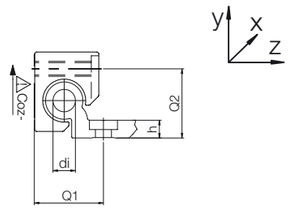

Gezeigte Einbaulage nicht möglich bei WS-10-40/ WS-10-80/WS-10-120

Hartanodisierte Oberflächen
▶ Seite 874

Gebogene Schienenprofile
▶ Seite 878

Technische Daten und Abmessungen [mm]

Art.-Nr.	Gewicht	H[57]	da	di	L	a	A1	b	h	h1	h2	G1	G2	a1[62]	Q1	Q2
	[kg/m]	±0,25			max.											
WS-10-40	1,00	18	10-0,1	–	4.000	40-0,5	16,5	40	5,5	5,5[58]	9	30	20	–	–	–
WS-10-80	1,50	18	10-0,1	–	4.000	74-0,7	16,5	74	5,5	5,5[58]	9	27	17	40	–	–
WS-10-120	2,02	18	10-0,1	–	4.000	120-0,7	16,5	120	5,5	5,5[58]	9	30	20	80	–	–
WS-16-60	1,96	27	16-0,1	8,0	4.000	54-0,5	25,0	58	7,5	3,5	14	43	29	–	32	28
WS-20-80	3,30	36	20-0,1	10,2	4.000	74-0,7	30,0	82	9,5	4,5	20	38	21	40	37	37
WS-25-120	5,8	45	25-0,15	14,0	4.000	120-0,7	37,5	131	11,5	5,5	25	46,5	25,5	80	45,5	46

[57] Höhenmaß abzüglich der Lagerspieltoleranz

[62] WS-10-40/-16-60 eine mittige Bohrungsreihe; WS-10-80/-10-120/-20-80/-25-120 zwei parallele Bohrungsreihen

Art.-Nr.	C4	C5		C6		K1 für Schraube	Flächenträgheits-moment		Widerstands-moment	
		min.	max.	min.	max.		Iy	Iz	Wby	Wbz
						DIN 912	[mm⁴]	[mm⁴]	[mm³]	[mm³]
WS-10-40	120	20	79,5	20	79,5	M6[58]	91.000	5.100	3.600	590
WS-10-80	120	20	79,5	20	79,5	M6[58]	388.000	6.100	9.200	650
WS-10-120	120	20	79,5	20	79,5	M6[58]	1.303.000	7.100	20.000	720
WS-16-60	120	20	79,5	20	79,5	M8	367.600	26.100	9.900	1.900
WS-20-80	120	20	79,5	20	79,5	M8	1.080.000	78.700	21.000	4.000
WS-25-120	150	25	99,5	25	99,5	M10	4.867.000	215.000	62.400	8.500

Standardbohrbild symmetrisch: C5 = C6; bitte bestellen Sie bei C5 ≠ C6 mit Zeichnung.

[58] Durchgangsbohrungen

drylin® W-Profilführungen | Lieferprogramm

Hochprofilschiene, rund, Aluminium hartanodisiert

WSX-10-40

WSX-10-80

WSX-16-60

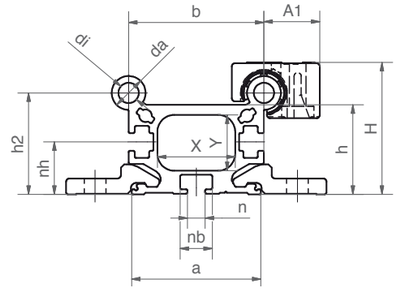

Technische Daten und Abmessungen [mm]

Art.-Nr.	Gewicht	H[57]	da	di	L	a	A1	b	h	h2	s	K1	C1	C3	G1
	[kg/m]	±0,25	–0,1		max.										
WSX-10-40	1,3	39 ±0,02	10	6	4.000	38,2	16,5	40	26,5	30	60	M6	29	16	30
WSX-10-80	2	39 ±0,02	10	6	4.000	72,2	16,5	74	26,5	30	94	M6	29	16	47
WSX-16-60	4,2	65 ±0,02	16	6	4.000	62	25	58	49	52	100	M8	36	18	50

nh	n	nb	X	Y	Flächenträgheits-moment		Widerstands-moment	
					Iy	Iz	Wby	Wbz
					[mm⁴]	[mm⁴]	[mm³]	[mm³]
15,5	5,2	9,5	23	16	97.560	54.910	3.902	3.074
15,5	5,2	9,5	55	16	483.653	83.613	11.515	4.684
27,6	10	15,4	40	27,0	540.876	773.489	14.618	24.586

[57] Höhenmaß abzüglich der Lagerspieltoleranz

Bestellschlüssel

Typ	Länge

WS-10-40-3000

Profilschiene, rund	Wellen-Ø	Schienenbreite [mm]	Schienenlänge [mm]

Bestellschlüssel

Typ	Länge

WS X-10-40-4000

Profilschiene	Hochprofil	Wellen-Ø	Schienenbreite [mm]	Schienenlänge [mm]

drylin® W-Profilführungen | Lieferprogramm

Montierter Führungsschlitten, rund

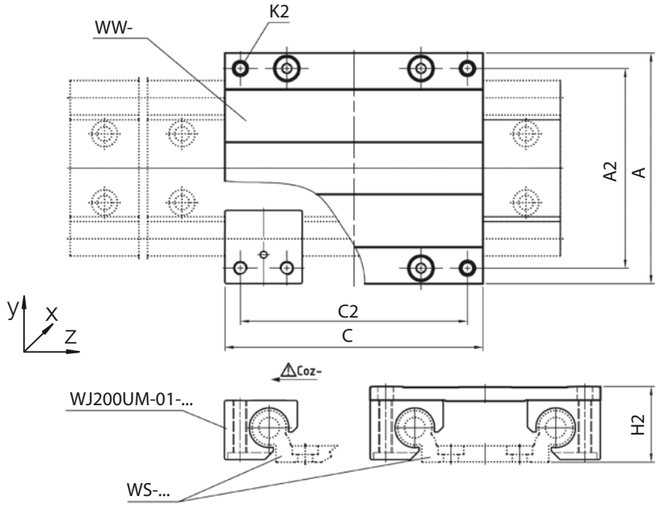

In folgenden Größen auch mit einstellbarem Lagerspiel verfügbar:
10, 16 und 20; Bestellbeispiel: WWE-10-40-15

Technische Daten und Abmessungen [mm]

Art.-Nr. [54]	Gewicht	A	C	A2	C2	K2	H2[57]	stat. Tragfähigkeit				
		Breite	Länge				±0,25	Coy	Coz	Mox	Moy	Moz
	[kg]							[N]	[N]	[Nm]	[Nm]	[Nm]
WW-10-40-10	0,29	73	100	60	87	M6	24	4.800	2.400	96	170	170
WW-10-40-15	0,34	73	150	60	137	M6	24	4.800	2.400	96	290	290
WW-10-40-20	0,40	73	200	60	187	M6	24	4.800	2.400	96	410	410
WW-10-80-10	0,34	107	100	94	87	M6	24	4.800	2.400	178	170	170
WW-10-80-15	0,42	107	150	94	137	M6	24	4.800	2.400	178	290	290
WW-10-80-20	0,50	107	200	94	187	M6	24	4.800	2.400	178	410	410
WW-10-120-10	0,41	153	100	140	87	M6	24	4.800	2.400	288	170	170
WW-10-120-15	0,54	153	150	140	137	M6	24	4.800	2.400	288	290	290
WW-10-120-20	0,66	153	200	140	187	M6	24	4.800	2.400	288	410	410
WW-16-60-10	0,71	104	100	86	82	M8	35	8.400	4.200	240	270	270
WW-16-60-15	0,84	104	150	86	132	M8	35	8.400	4.200	240	480	480
WW-16-60-20	0,97	104	200	86	182	M8	35	8.400	4.200	240	690	690
WW-20-80-15	1,20	134	150	116	132	M8	44	12.800	6.400	525	670	670
WW-20-80-20	1,30	134	200	116	182	M8	44	12.800	6.400	525	990	990
WW-20-80-25	1,50	134	250	116	232	M8	44	12.800	6.400	525	1.250	1.250
WW-25-120-15	2,54	195	150	173	128	M10	55	19.200	9.600	1.250	880	880
WW-25-120-20	2,80	195	200	173	178	M10	55	19.200	9.600	1.250	1.360	1.360
WW-25-120-25	3,07	195	250	173	228	M10	55	19.200	9.600	1.250	1.840	1.840

[57] Höhenmaß abzüglich der Lagerspieltoleranz [54] Optional mit Handklemmung, Nachsetzzeichen "-HKA"

Kombinierbar mit:

WS-...

WS-...-ES-FG

WSX-...

Passendes Gleitfolienmaterial:

iglidur® J

iglidur® J200

iglidur® X

iglidur® E7

iglidur® A180

drylin® W-Profilführungen | Lieferprogramm

Kurvenschlitten für gebogene Schienen

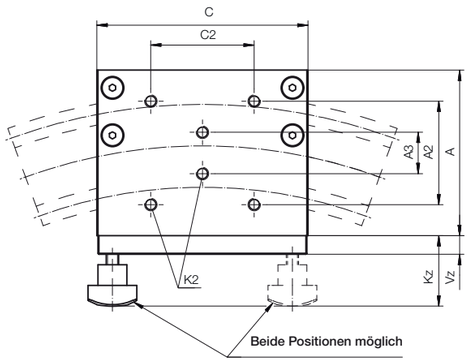

Bestellschlüssel

Komplettsystem ▶ Seite 914

Typ	Größe	Option

WWB-10-40-10-HKA

Führungsschlitten für gebogene Schienen	Wellen-Ø	Profilbreite [mm]	Schlittenlänge [mm]	mit Handklemmung

Optionen:
ohne: Standard
HKA: Mit Handklemmung

Gebogene Schienenprofile
▶ Seite 878

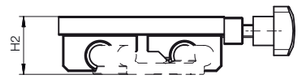

Technische Daten und Abmessungen [mm]

Art.-Nr. [54]	Gewicht	A	C	A2	A3	C2	K2	H2	Vz	Kz
		±0,25	–0,1							
	[kg]									
WWB-06-30-06	0,31	58	60	30	16	30	M4	20	–	–
WWB-06-30-06-HKA	0,31	58	60	30	16	30	M4	20	9	34
WWB-10-40-10	0,35	80	102	50	20	50	M6	28	–	–
WWB-10-40-10-HKA	0,35	80	102	50	20	50	M6	28	9	34

[54] Optional mit Handklemmung, Nachsetzzeichen "-HKA"

Kombinierbar mit:

WS-...

WS-...-ES-FG

Weitere Informationen
▶ www.igus.de/kurventechnik

drylin® W-Profilführungen | Lieferprogramm

Doppelschiene, gewichtsreduziert, Aluminium hartanodisiert

- 30 % Gewichtsreduzierung durch gefräste Aussparungen
- Passende Gehäuselager und Schlitten aus Kunststoff, Aluminium, Zinkdruckguss oder Edelstahl

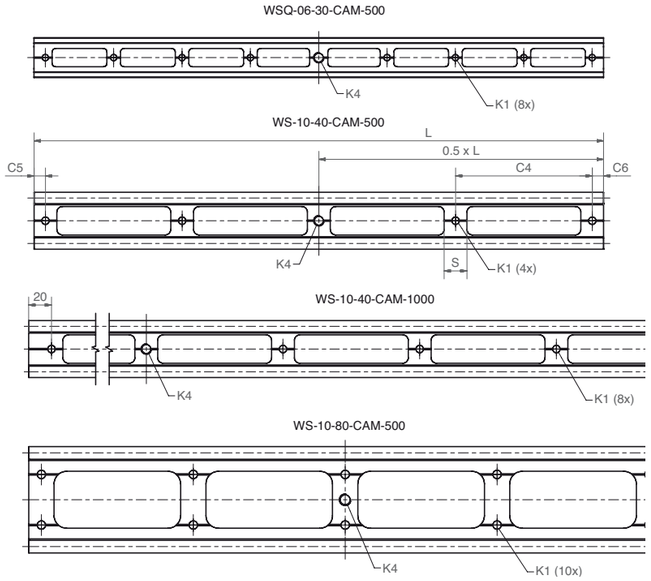

drylin® W Führungsschiene – Abmessungen [mm]

Art.-Nr.	Identisches Profil	L	C4	C5	C6	S	K1 für Schraube DIN 192	K4	Gewicht [g]
WSQ-06-30-CAM-500	**WSQ-06-30**	500	60	10	10	12	M5	3/8" 16-UNC[63]	159
WS-10-40-CAM-500	**WS-10-40**	500	120	10	10	20	M6	3/8" 16-UNC[63]	353
WS-10-40-CAM-1000	**WS-10-40**	1.000	120	20	20	20	M6	3/8" 16-UNC[63]	706
WS-10-80-CAM-500	**WS-10-80**	500	120	10	10	20	M6	3/8" 16-UNC[63]	482

[63] UNC = Unified National Coarse, angloamerikan. Schrauben-Gewindenorm

Anwendungsbeispiel:
Kamera-Slider mit
Standardschiene und Schlitten
▶ www.igus.de/kamera

drylin® W-Profil-führungen

drylin® W-Profilführungen | Lieferprogramm

Doppelschiene / Schlitten für Kamera-Slider

- Verschleiß-, ruckelfreie und leise Bewegung
- Einstellbarer Bremsgrad durch Turn-to-Fit-Funktion
- Leicht und schnell montieren
- Weitere Maße wie Standard-Schienen WS
  ▶ **Seite 904**

Technische Optionen:

- Einstellbares Lagergehäuse ▶ **Seite 896**
- Handklemmung ▶ **Seite 910**

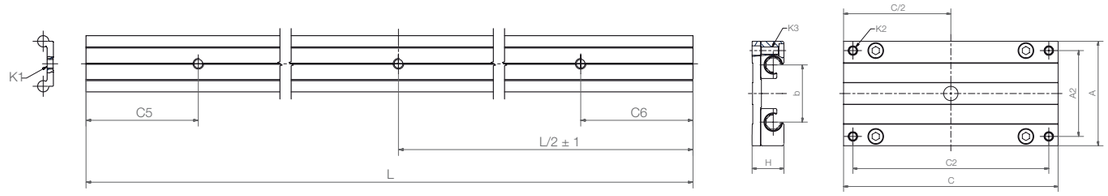

drylin® W-Sonderschienen mit 3 Bohrungen, 3/8"-Gewinde Abmessungen [mm]

Art.-Nr.	Größe	L	C5 ± 1	C6 ± 1	Gewicht [kg/m]
WSQ-06-30-SL-1000	06	1.000	100	100	0,45
WSQ-06-30-SL-1500	06	1.500	100	100	0,45
WS-10-40-SL-1000	10	1.000	100	100	1,00
WS-10-40-SL-1500	10	1.500	100	100	1,00
WS-10-80-SL-1000	10	1.000	100	100	1,50
WS-10-80-SL-1500	10	1.500	100	100	1,50
WS-16-60-SL-1000	16	1.000	100	100	1,96
WS-16-60-SL-1500	16	1.500	100	100	1,96
WS-20-80-SL-1000	20	1.000	100	100	3,30
WS-20-80-SL-1500	20	1.500	100	100	3,30

drylin® W-Komplettschlitten mit mittiger Ø10 mm-Durchgangsbohrung für 3/8"-Gewinde Abmessungen [mm]

Art.-Nr.	Größe	C	A
WW-06-30-06-SL	06	60	54
WW-06-30-08-SL	06	80	54
WW-06-30-10-SL	06	100	54
WW-10-40-10-SL[64) 65)]	10	100	73
WW-10-40-15-SL[64) 65)]	10	150	73
WW-10-40-20-SL[64) 65)]	10	200	73
WW-10-80-10-SL[64) 65)]	10	100	107
WW-10-80-15-SL[64) 65)]	10	150	107
WW-10-80-20-SL[64) 65)]	10	200	107

Art.-Nr.	Größe	C	A
WW-16-60-10-SL[65)]	16	100	104
WW-16-60-15-SL[64) 65)]	16	150	104
WW-16-60-20-SL[64) 65)]	16	200	104
WW-20-80-15-SL[64) 65)]	20	150	134
WW-20-80-20-SL[64) 65)]	20	200	134
WW-20-80-25-SL[64) 65)]	20	250	134

[64] Optional mit Handklemmung, Nachsetzzeichen "-HKA"

[65] Optional mit einstellbaren "Turn-To-Fit"-Lagern (Bestellbeispiel: WWE-...)

drylin® W-Profilführungen | Lieferprogramm

Zubehör: Handklemmung für einfache Positionieraufgaben

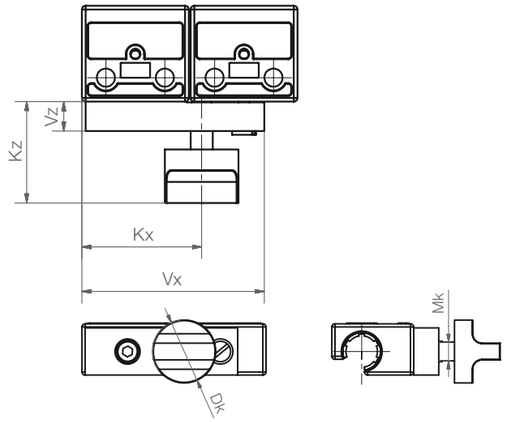

Technische Daten und Abmessungen [mm]

Art.-Nr.	Mk	Vx	Kx	Vz	Kz	Dk	min. Haltekraft [67]	min. Anzugsmoment
WHKA-10[66]	M6	50	33	8	28	20	30 N	0,8 Nm
WHKA-16[66]	M8	72	41	10	31	28	60 N	1,5 Nm
WHKA-20[66]	M8	90	62	10	31	28	70 N	1,5 Nm
WHKA-25[66]	M8	96	65	12	31	28	70 N	1,5 Nm

[66] Die Handklemmung ist ebenfalls montiert als Komplettschlitten verfügbar (Nachsetzzeichen "-HKA", Bestellbeispiel WW-10-40-10-HKA). Abmessungen Komplettschlitten WW ▶ Seite 906

[67] Voraussetzung trockene Schienenoberfläche

Zubehör: Handklemmung aus Aluminium

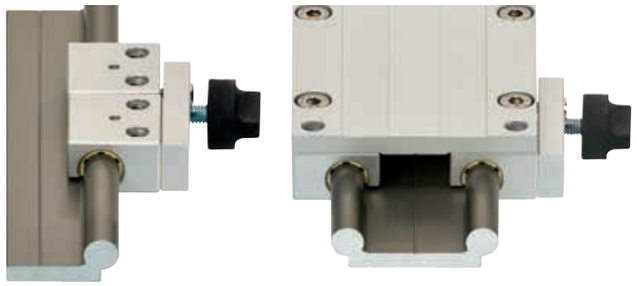

Technische Daten und Abmessungen [mm]

Art.-Nr.	Mk	Vx	Kx	Vz	Kz	Dk	min. Haltekraft[67]	min. Anzugsmoment
WHKA-10-AL[68]	M6	50	33	8	28	20	30 N	0,8 Nm
WHKA-16-AL[68]	M8	72	41	10	31	28	60 N	1,5 Nm
WHKA-20-AL[68]	M8	90	62	10	31	28	70 N	1,5 Nm
WHKA-25-AL[68]	M8	96	65	12	31	28	70 N	1,5 Nm

[67] Voraussetzung trockene Schienenoberfläche

[68] Die Handklemmung ist ebenfalls montiert als Komplettschlitten verfügbar (Nachsetzzeichen "-AL-HKA", Bestellbeispiel WW-10-40-10-AL-HKA). Abmessungen Komplettschlitten WW ▶ Seite 906

drylin® W-Profilführungen | Lieferprogramm

Zubehör: Handklemmung für eckige Schienen

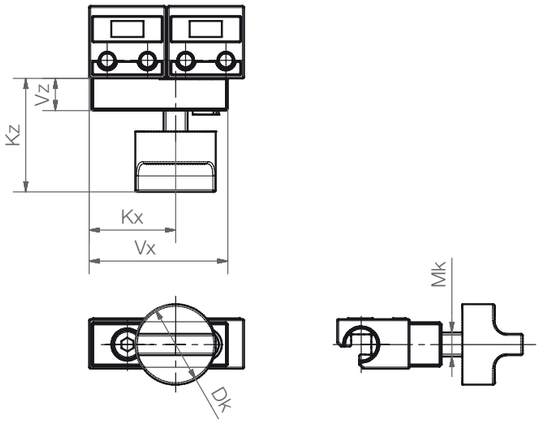

Technische Daten und Abmessungen [mm]

Art.-Nr.	Mk	Vx	Kx	Vz	Kz	Dk	min. Haltekraft[67]	min. Anzugsmoment
WHKAQ-06 [133] [137]	M6	34,5	21,5	8	28	20	30 N	0,8 Nm
WHKAQ-10 [137]	M6	50	33	8	28	20	30 N	0,8 Nm
WHKAQ-16 [137]	M8	72	41	10	31	28	60 N	1,5 Nm
WHKAQ-20 [137]	M8	90	62	10	31	28	70 N	1,5 Nm

[67] Voraussetzung trockene Schienenoberfläche

[133] Auch aus Aluminium lieferbar, Nachsetzzeichen "-AL"

[137] Die Handklemmung ist ebenfalls montiert als Komplettschlitten verfügbar (Nachsetzzeichen "-HKAQ", Bestellbeispiel WW-06-30-06-HKAQ). Abmessungen Komplettschlitten WW ▶ Seite 902

Zubehör: Handklemmung für höhere Haltekräfte

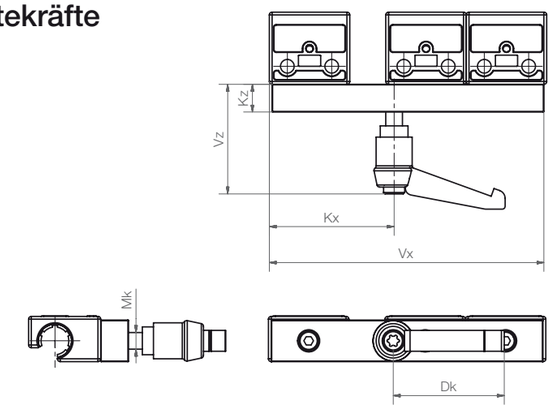

Technische Daten und Abmessungen [mm]

Art.-Nr.	Mk	Vx	Kx	Vz	Kz	Dk	min. Haltekraft[67]	min. Anzugsmoment
WHKD-1010[69]	M6	100	45	40	10	40	70 N	2,5 Nm
WHKD-1015[69]	M6	150	95	40	10	40	70 N	2,5 Nm
WHKD-1615[69]	M8	150	81	40	12	40	90 N	3,5 Nm
WHKD-1620[69]	M8	200	131	40	12	40	90 N	3,5 Nm
WHKD-2015[69]	M8	150	63	40	12	40	90 N	3,5 Nm
WHKD-2020[69]	M8	200	113	40	12	40	90 N	3,5 Nm

[67] Voraussetzung trockene Schienenoberfläche

[69] Die Handklemmung ist ebenfalls montiert als Komplettschlitten verfügbar (Nachsetzzeichen "-HKA", Bestellbeispiel WW-10-40-10-HKD) Abmessungen Komplettschlitten WW ▶ Seite 906

drylin® W-Profilführungen | Lieferprogramm

Zubehör: Ersatz-Gleitfolien und Abdeckkappen Hochprofilschienen

drylin® W Ersatz-Kunststoffgleitfolien – lange, offene Bauform

Größe	Material	Gehäuselager	Art.-Nr. Gleitfolien	im drylin® R-Kapitel
10/16/20/25 (Standard)	iglidur® J200	WJ200UM-01-Ø	J200UMO-01-Ø[70)]	▶ Seite 988
10/16/20/25	iglidur® J	WJUM-01-Ø	JUMO-01-Ø	▶ Seite 983
10/16/20/25 (Hochtemperatur)	iglidur® X	WXUM-01-Ø	XUMO-01-Ø	▶ Seite 993
10/16/20/25	iglidur® E7	WE7UM-01-Ø	E7UMO-01-Ø	▶ Seite 990

[70)] Verfügbar auch als Loslager, Art.-Nr. J200UMO-01-Ø-LL

drylin® W Gleitfolien – lange Bauform, eckig

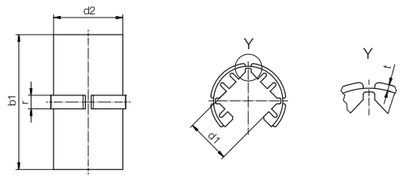

Abmessungen [mm]

Art.-Nr.	d1	d1-Toleranz	d2	b1	r	t
J200QM-01-06	5,0	+0,020 +0,080	8	19	3,0	0,5
J200QM-01-10	7,5	+0,020 +0,080	12	28	3,0	0,8
J200QM-01-16	11,5	+0,020 +0,080	18	35	3,0	0,8
J200QM-01-20	15,0	+0,020 +0,080	23	44	3,5	0,8

Verfügbar auch als Loslager J200QM-01-Ø-LLZ (z-Richtung), J200QM-01-Ø-LLY (y-Richtung)

drylin® W Ersatz-Kunststoffgleitfolien – einstellbar

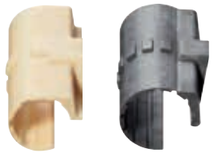

Größe	Material	Gehäuselager	Art.-Nr. Gleitfolien
10 (einstellbar)	iglidur® J	WJUME-01-10	JUME-01-10
16/20 (einstellbar)	iglidur® J200	WJ200UME-01-Ø	J200UME-01-Ø

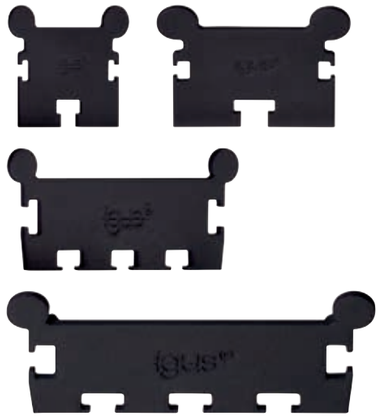

Abdeckkappen für drylin® Hochprofil-schienen WSX

- Für drylin® W-Hochprofilschienen WSX ▶ Seite 905
- 4 Baugrößen
- Schutz der Hohlkammern vor Eindringen von Fremdpartikeln
- Leicht montierbar, einfach seitlich einknicken
- Abdeckung von Schnittkanten

Art.-Nr.:
WSX-063001-EC
WSX-104001-EC
WSX-108001-EC
WSX-166001-EC

drylin® W-Profilführungen | Montageanleitung

1

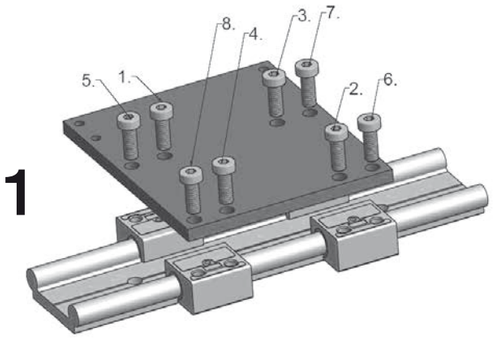

2

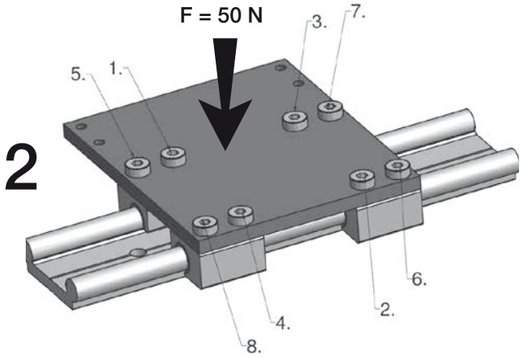

drylin® W-Schiene mit Gehäuselagern

Während des Montageprozesses wird eine Druckkraft von mindestens 50 N auf den Mittelpunkt der Montagefläche empfohlen. Alternativ kann während und nach der Montage ein Kunststoffhammer/Schonhammer zum Ausrichten der Lager verwendet werden.

Baugröße	max. Anziehdreh-moment [Nm]	Gewinde
W-06	1,5	M4
W-10	6,0	M6
W-16	15,0	M8
W-20	15,0	M8
W-25	30,0	M10

Anzugsmomente für metallische Verschraubungen bei drylin® ▶ Seite 879

1

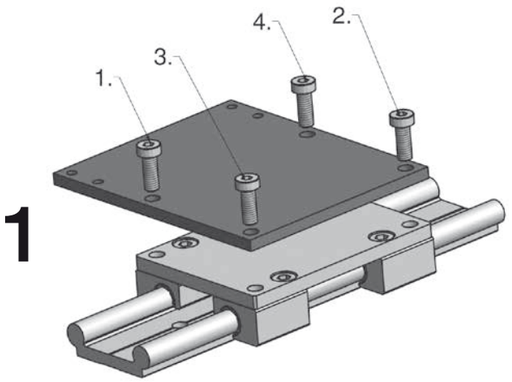

2

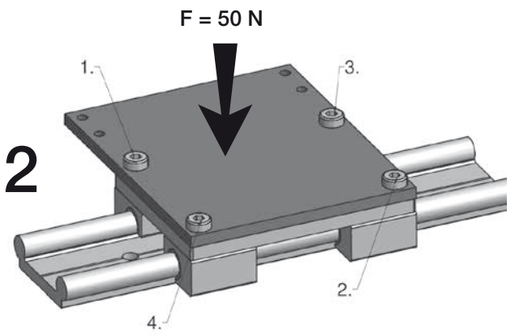

drylin® W-Schiene mit Komplettschlitten

Während des Montageprozesses wird eine Druckkraft von mindestens 50 N auf den Mittelpunkt der Montagefläche empfohlen. Alternativ kann während und nach der Montage ein Kunststoffhammer/Schonhammer zum Ausrichten der Lager verwendet werden.

Baugröße	max. Anziehdreh-moment [Nm]	Gewinde
W-06	1,5	M4
W-10	6,0	M6
W-16	15,0	M8
W-20	15,0	M8
W-25	30,0	M10

Bitte die Reihenfolge der Schraubenmontage laut Zeichnungen beachten.

Bestellschlüssel Komplettsystem:

WK-10-40-15-01-1500-HKA C5=20

Komplettsystem	Wellendurchmesser	Schienenbreite	Länge Komplettschlitten	Anzahl Komplettschlitten	Schienenlänge [mm]	Optionen Schlitten	Optionen Schienen
WK	10	40	15	01	1500	HKA	C5=20

Optionen Schienen:

ohne Angabe: Standardschiene mit Befestigungsbohrungen

C5= … mm: nur bei unsymetrischem Bohrbild

Option Schlitten:

ohne: Standard

-HKA: Schlitten mit montierter Handklemmung (erhältliche Baugrößen/Längen ▶ **ab Seite 910**)

-HKA-AL: Schlitten mit montierter Handklemmung (Gehäuse aus Aluminium)

Bauart:

WK: komplettes System mit Schiene und Schlitten

WS: Schiene einzeln

W(...)UM: Gehäuselager, einzeln

WW: Komplettschlitten

Bestellbeispiel:

WK-10-40-15-01-1500: Komplett montierte Linearführung bestehend aus einer Schiene (WS-10-40) in Länge 1.500 mm und Breite 40 mm, sowie einem Führungsschlitten (WW-10-40-15) in Länge 150 mm und Breite 73 mm.

Für Führungsschienen gilt:

Standardbohrbild symetrisch: C5:C6; bitte bestellen Sie bei C5 ≠ C6 mit Zeichnung.

Optional Schienen ohne Bohrungen verfügbar (Nachsetzzeichen "UNGEBOHRT").

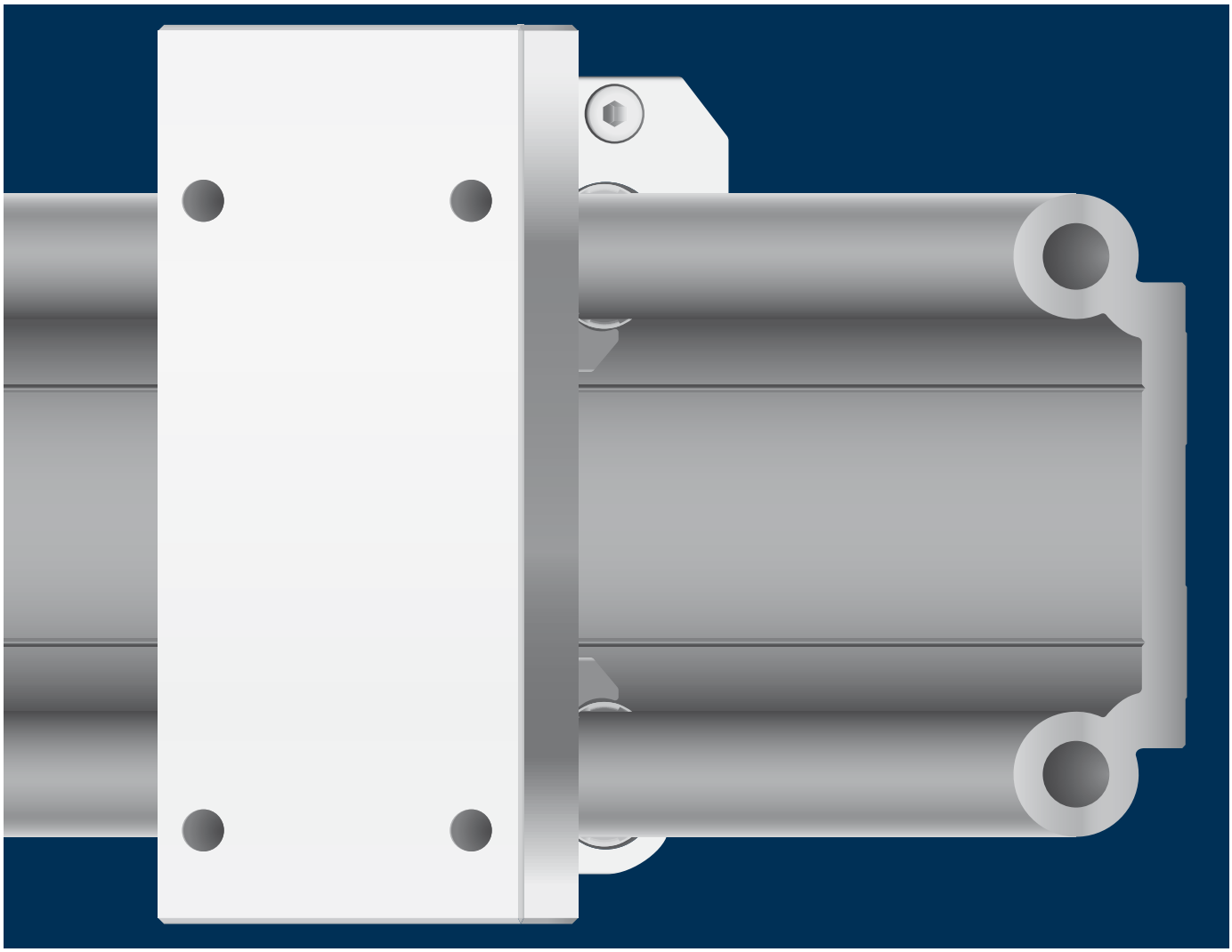

drylin® Lineartechnik – drylin® W Hybrid-Rollenlager

Schmierfreie Kombination von Gleit- und Rollenlagerung

Geringe Verschiebekräfte

Für manuelle Verstellungen

Aufnahme von Querkräften

Einzellager und Komplettschlitten

drylin® W Hybrid-Rollenlager | Vorteile

Hybrid-Rollenlager aus dem drylin® W-Linearbaukasten

Kombiniert gleiten und rollen für niedrige Antriebskräfte

drylin® W Hybrid-Rollenlager bieten eine einmalige schmiermittelfreie Kombination von Gleit- und Rollenlagerung. Durch integrierte Rollen werden niedrige Antriebskräfte erreicht, die Gleiter schützen gleichzeitig gegen Querkräfte. Hierdurch eignen sich drylin® W Hybrid-Rollenlager ideal für manuelle Verstellungen im Bereich Türen (z.B. Maschinentüren, Schutztüren) als auch beweglichen Bedienpulten. Der effektive Aufbau durch Kunststoff und Zinkdruckguss spart zudem Kosten. Hybrid-Rollenlager können auf verschiedenen hartanodisierten Aluminiumprofilen des drylin® W-Linearbaukastens eingesetzt werden.

- Leichter Lauf
- Flache Einbauweise
- Quer- und Missbrauchskräfte werden über Gleitelemente gefahrlos aufgenommen
- Verkeilsicherer Sitz auf Schiene
- Passende Führungsschienen aus beschichtetem Aluminium
- Geringe Antriebskraft benötigt
- Kostengünstig

Typische Anwendungsbereiche

- Maschinentüren
- Schutztüren
- Bedienpulte

Lieferbar ab Lager
Details zu unseren Lieferzeiten finden Sie online.

Staffelpreise online
Kein Mindestbestellwert. Ab Stückzahl 1.

Lebensdauerberechnung
▶ **www.igus.de/drylin-experte**

Anzugsmomente für metallische Verschraubungen bei drylin®
▶ **Seite 879**

drylin® W Hybrid-Rollenlager | Produktübersicht

Gleiten und Rollen

Hybrid-Rollenlager mit einer Rolle

- Schmiermittelfrei durch gleitgelagerte Kunststoffrolle
- Geringe Verschiebekräfte
- Kombinierbar mit drylin® W-Einzel- und Doppelschienen

▶ **Seite 920**

Hybrid-Rollenlager mit Doppelrollen

- Geringer Rollreibwert auch bei abweichenden Belastungsrichtungen
- Erhöhte Tragfähigkeit
- Variable Einbaulage

▶ **Seite 921**

Hybrid-Rollenlager aus Edelstahl mit einer Rolle

- Korrosionsbeständig durch Edelstahlgehäuse
- Einfache Reinigung

▶ **Seite 922**

Hybrid-Rollenlager aus Edelstahl mit Doppelrollen

- Korrosionsbeständig durch Edelstahlgehäuse
- Hohe Medienbeständigkeit

▶ **Seite 922**

Komplettschlitten WWR

- Komplettschlitten für seitliche Verstellungen
- Führung über Doppelschiene ohne weitere Abstützung
- Auch als kurze Kompaktschlitten für variable Abstände und als Mehrschlittenlösung verfügbar

▶ **Seite 923**

Komplettschlitten WWH

- Komplettschlitten mit 4 integrierten Hybrid-Rollenlagern
- Für horizontale Einbaulagen
- Variable Schlittenlängen und -breiten

▶ **Seite 924**

Passende Schienenprofile
▶ **ab Seite 892**

Kamera-Slider
▶ **ab Seite 909**

Der ruhige und leise Lauf sowie die enormen Kostenvorteile führen zum Einsatz von drylin® Linearlagern auf der hartanodisierten Führungswelle in der Türführung von Werkzeugmaschinen.

Verstellung Bedienpulteinheit

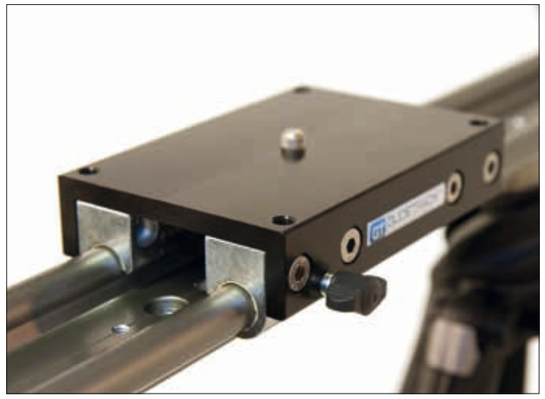

Kamera-Stativ mit drylin® WJRM-Hybrid-Rollenlager, die für einen wesentlich besseren Lauf sorgen. Außerdem sind nun auch Bewegungen in der Vertikalen möglich.

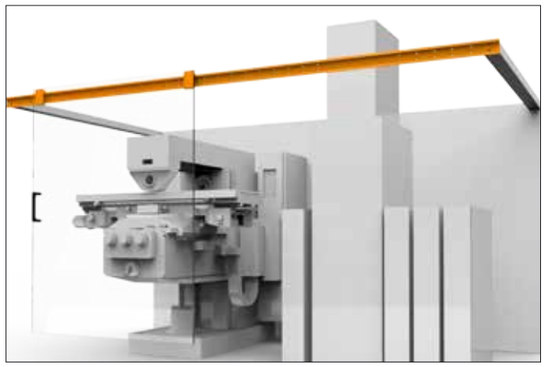

Der neue drylin® W-Hybridschlitten mit "Tür-Öffner"-Funktion.

drylin® W Hybrid-Rollenlager bieten in Kombination mit drylin® W-Profilführungen optimale Möglichkeiten für den Bau von Dollys und Slidern.

drylin® W Hybrid-Rollenlager Serie 01

Die drylin® W Hybrid-Rollenlager der Baureihe WJRM-01-... sind mit je einer gleitgelagerten Kunststoffrolle ausgestattet. Die Lagergehäuse sind verfügbar in 3 Baugrößen und können sowohl mit drylin® W-Einzel- als auch Doppelwellenschienen in 2 Einbaulagen eingesetzt werden. Der Einbau des Hybrid-Rollenlagers sollte so erfolgen, dass die Lagerbelastung in Rollenrichtung wirkt. Andere Belastungsrichtungen sind möglich, führen aber zu erhöhten Verschiebekräften.

drylin® W Hybrid-Rollenlager Serie 21

Die Baureihe WJRM-21-... der drylin® W Hybrid-Rollenlager werden mit je zwei gleitgelagerten Kunststoffrollen, die unter einem Winkel von 70° bzw. 80° stehen, ausgestattet. Verfügbar in 3 Baugrößen sind sie kombinierbar mit drylin® W- Einzel- und Doppelwellenschienen. Die Doppelrollenlager bieten bei einer Lagerbelastung senkrecht zur Montagefläche (y-Richtung) eine erhöhte Tragfähigkeit. Der geringe Rollreibwert bleibt bei leicht davon abweichenden Belastungsrichtungen erhalten.

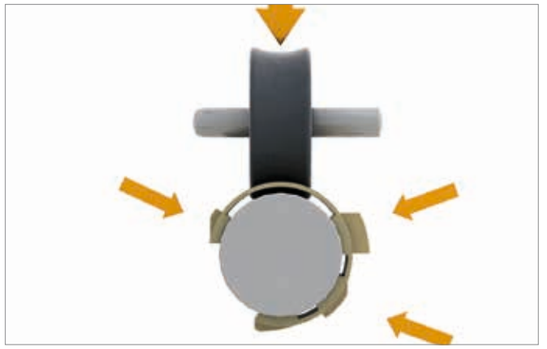

Kraftaufnahme Hybrid-Rollenlager

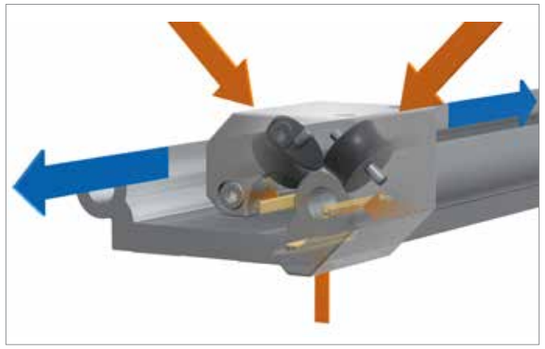

Kraftaufnahme Doppelrollen-Hybrid-Rollenlager

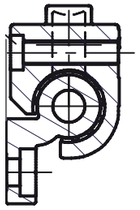

Einbaulage 01

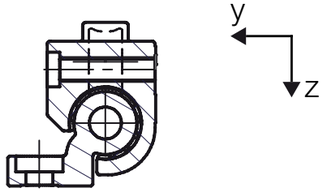

Einbaulage 02

Einbaulage WJRM-01-...

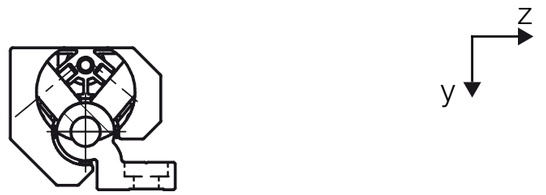

Einbaulage WJRM-21-...

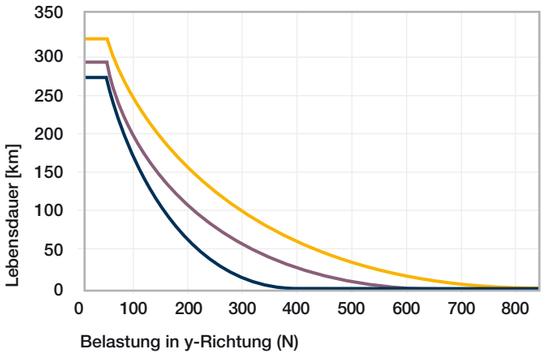

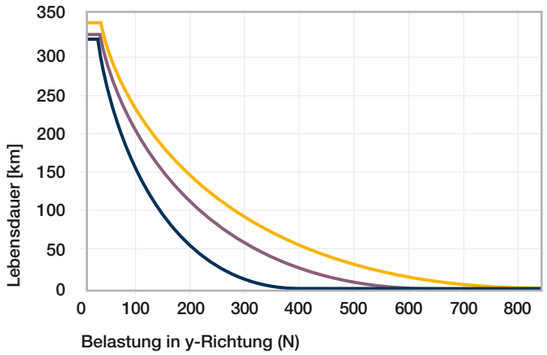

drylin® W Hybrid-Rollenlager | Lieferprogramm

Hybrid-Rollenlager mit einer gleitgelagerter Kunststoffrolle

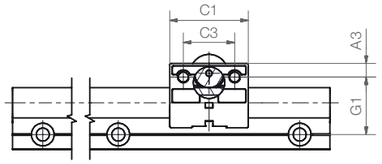

Bestellschlüssel

Typ	Größe
WJRM-01-10	

Hybrid-Rollenlager | Mit einer Rolle | Größe 10

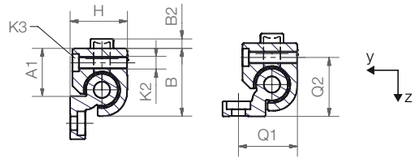

Einbaulage 01 Einbaulage 02

Einbaulage 02 in Baugröße Ø10 unter Verwendung von Hybrid-Rollenlager WJRM-02-10

Technische Daten und Abmessungen [mm]

Art.-Nr.	stat. Tragfähigkeit Co	dyn. Tragfähigkeit Cz+ bei Gesamtlaufstrecke [km]			F · v
		10	100	200	max.
	[N]	[N]	[N]	[N]	[N · m/s]
WJRM-01-10[71)]	250	250	90	50	50
WJRM-01-16	400	400	140	70	80
WJRM-01-20	550	550	200	100	80

Art.-Nr.	Reibwert in z-Richtung	Gewicht	A1	A3	B	B2	C1	C3	G1	H	K2 für Gewinde	K3 für Schraube	Q1	Q2
	[µ]	[g]												
WJRM-01-10[71)]	< 0,1	46	16,5	6,5	26	2,5	35	22	27	18	M6	M5	–	–
WJRM-01-16	< 0,1	131	25	9	34,5	5	48	30	33	27	M8	M6	32	28
WJRM-01-20	< 0,1	232	30	9	42,5	6	52	34	38	36	M8	M6	37	37

[71)] Für Einbaulage 02 abweichend WJRM-02-10 mit erweitertem Öffnungswinkel verfügbar

Sind kombinierbar mit:

WS-... WS-..-ES-FG-... WS-... WS-...-ES-FG WSX-...

drylin® W Hybrid-Rollenlager | Lieferprogramm

Hybrid-Rollenlager mit zwei schräg angesetzten Kunststoffrollen

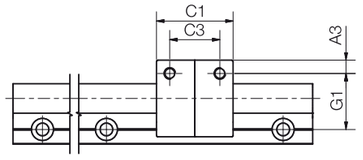

Bestellschlüssel

Typ	Größe
WJRM-21-10	

Hybrid-Rollenlager | Doppelrollenlager | Größe 10

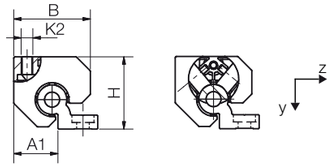

Technische Daten und Abmessungen [mm]

Art.-Nr.	stat. Tragfähigkeit Co	dyn. Tragfähigkeit Cz+ bei Gesamtlaufstrecke [km]			F · v
		10	100	200	max.
	[N]	[N]	[N]	[N]	[N · m/s]
WJRM-21-10	350	350	125	70	50
WJRM-21-16	600	600	210	105	80
WJRM-21-20	840	840	300	150	80

Art.-Nr.	Reibwert in y-Richtung	Gewicht	A1	A3	B	C1	C3	G1	H	K2 für Schraube
	[µ]	[g]								
WJRM-21-10	< 0,1	115	16,5	6,5	31	35	22	27	28	M6
WJRM-21-16	< 0,1	250	25	9	44	48	30	33	41	M8
WJRM-21-20	< 0,1	320	30	9	52	52	34	38	49	M8

WJRM-21-10 und WJRM-21-16: 70°-Winkel zwischen den Rollen / WJRM-21-20: 80°-Winkel zwischen den Rollen

Optional mit Handklemmung verfügbar
Nachsetzzeichen „-HKA“

Sind kombinierbar mit:

WS-... WS-..-ES-FG-... WS-... WS-...-ES-FG WSX-...

drylin® W Hybrid-Rollenlager | Lieferprogramm

Hybrid-Rollenlager aus Edelstahl

WJRM-01 mit einer Rolle

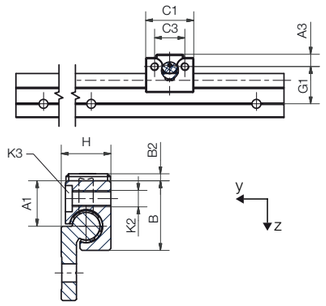

Bestellschlüssel

Typ	Größe	Material

WJRM-01-10 - ES

Typ	Mit einer Rolle	Größe 10	Edelstahl
Hybrid-Rollenlager			

Material
ES: Edelstahl 1.4571 (AISI 316Ti)
ES-FG: Edelstahl-Feinguss 1.4408

WJRM-21 mit Doppelrolle

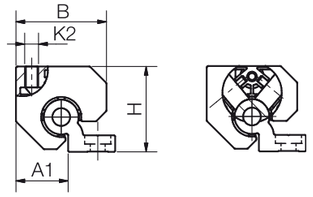

Bestellschlüssel

Typ	Größe	Material

WJRM-21-20 - ES

Typ	Doppelrollenlager	Größe 20	Edelstahl
Hybrid-Rollenlager			

Material
ES: Edelstahl 1.4571 (AISI 316Ti)
ES-FG: Edelstahl-Feinguss 1.4408

Technische Daten und Abmessungen [mm]

Art.-Nr.	stat. Tragfähigkeit Co	dyn. Tragfähigkeit Cz+ bei Gesamtlaufstrecke [km]			F · v
		10	100	200	max.
	[N]	[N]	[N]	[N]	[N · m/s]
WJRM-01-10-ES-FG	250	250	90	50	50
WJRM-21-20-ES-FG	840	840	300	150	80

Art.-Nr.	Reibwert in z-Richtung	Reibwert in y-Richtung	Gewicht	A1	A3	B	B2	C1	C3	G1	H	K2 für Gewinde
	[µ]	[µ]	[g]									
WJRM-01-10-ES-FG	< 0,1	–	57	16,5	6,5	26	2,5	35	35	22	18	M6
WJRM-21-20-ES-FG	–	< 0,1	504	16,5	6,5	31	–	22	22	27	28	M6

Sind kombinierbar mit:

WS-... WS-..-ES-FG-... WS-... WS-...-ES-FG WSX-...

drylin® W Hybrid-Rollenlager | Lieferprogramm

Hybridschlitten für seitlichen Einbau

Bestellschlüssel

Typ	Größe	Option

WWR-21-80 - 01

drylin® W	Hybridschlitten	Doppelrollenlager	Baugröße	Kompakt

Optionen:
01: Schlitten in kurzer Bauform
15: Komplettschlitten lange Bauform

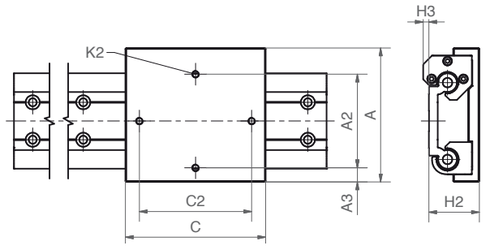

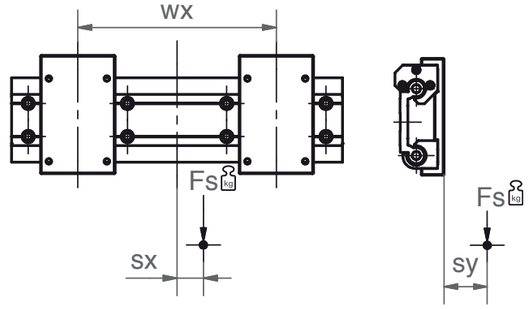

Technische Daten und Abmessungen [mm]

Art.-Nr.	A Breite	C Länge	A2	C2	K2	H2 ±0,17	A3	H3	sxmin	sxmax	symin	symax
WWR-21-80-01	143	90	100	70	M8	54	15	6	-49	+49	-34	+34
WWR-21-80-15	143	150	100	120	M8	54	15	6	-wx/2	+wx/2	-34	+34

Bestellbeispiel:
WWR-21-80-01 = Montierter Einzel-Hybridschlitten als "Türöffner" mit zwei Einzelrollen-Hybridlagern und zwei Doppelrollen-Hybridlagern

Sind kombinierbar mit:

WS-20-80 WS-...-ES-FG WSX-...

drylin® W Hybrid-Rollenlager | Lieferprogramm

Hybridschlitten mit vier Doppelrollenlagern

Bestellschlüssel

Typ	Abmessungen

WWH-21-10-40-10

drylin® W | Hybridschlitten | Doppelrollenlager | Baugröße | Schlittenlänge [mm]

Optional mit Handklemmung verfügbar
Nachsetzzeichen "-HKA"

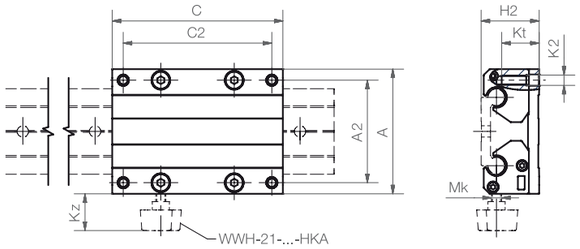

Technische Daten und Abmessungen [mm]

Art.-Nr.	Gewicht [kg]	A Breite	C Länge	A2	C2	K2	Kt	H2	stat. Tragfähigkeit Coy [N]
WWH-21-10-40-10	0,59	73	100	60	87	M6	21	34	1.400
WWH-21-10-40-15	0,64	73	150	60	137	M6	21	34	1.400
WWH-21-10-40-20	0,70	73	200	60	187	M6	21	34	1.400
WWH-21-10-80-10	0,64	107	100	94	87	M6	21	34	1.400
WWH-21-10-80-15	0,72	107	150	94	137	M6	21	34	1.400
WWH-21-10-80-20	0,80	107	200	94	187	M6	21	34	1.400
WWH-21-10-120-10	0,71	153	100	140	87	M6	21	34	1.400
WWH-21-10-120-15	0,84	153	150	140	137	M6	21	34	1.400
WWH-21-10-120-20	0,96	153	200	140	187	M6	21	34	1.400
WWH-21-16-60-10	1,31	104	100	86	82	M8	29	49	2.400
WWH-21-16-60-15	1,44	104	150	86	132	M8	29	49	2.400
WWH-21-16-60-20	1,57	104	200	86	182	M8	29	49	2.400
WWH-21-20-80-15	1,72	134	150	116	132	M8	24	57	3.360
WWH-21-20-80-20	1,82	134	200	116	182	M8	24	57	3.360
WWH-21-20-80-25	2,02	134	250	116	232	M8	24	57	3.360

Sind kombinierbar mit:

WS-20-80 WS-...-ES-FG WSX-...

drylin® W Hybrid-Rollenlager

drylin® W Hybrid-Rollenlager | Lieferprogramm

Hybrid-Sliderschlitten mit vier Doppelrollenlagern

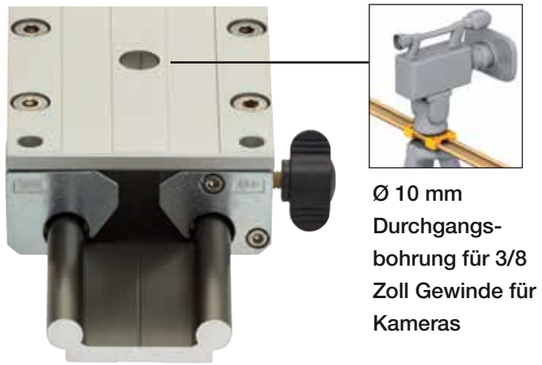

Ø 10 mm Durchgangsbohrung für 3/8 Zoll Gewinde für Kameras

Bestellschlüssel

Typ	Abmessungen	Ausführung

WWH-21-10-40-10-SL

drylin® W | Hybridschlitten | Doppelrollenlager | Baugröße | Schlittenlänge [mm] | Sliderschlitten

Optional mit Handklemmung verfügbar
Nachsetzzeichen "-HKA"

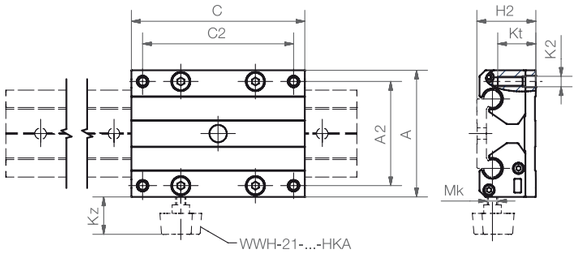

Technische Daten und Abmessungen [mm]

Art.-Nr.	Gewicht [kg]	A Breite	C Länge	A2	C2	K2	Kt	H2	stat. Tragfähigkeit Coy [N]
WWH-21-10-40-10-SL	0,59	73	100	60	87	M6	21	34	1.400
WWH-21-10-40-15-SL	0,64	73	150	60	137	M6	21	34	1.400
WWH-21-10-40-20-SL	0,70	73	200	60	187	M6	21	34	1.400
WWH-21-10-80-10-SL	0,64	107	100	94	87	M6	21	34	1.400
WWH-21-10-80-15-SL	0,72	107	150	94	137	M6	21	34	1.400
WWH-21-10-80-20-SL	0,80	107	200	94	187	M6	21	34	1.400
WWH-21-16-60-10-SL	1,31	104	100	86	82	M8	29	49	2.400
WWH-21-16-60-15-SL	1,44	104	150	86	132	M8	29	49	2.400
WWH-21-16-60-20-SL	1,57	104	200	86	182	M8	29	49	2.400
WWH-21-20-80-15-SL	1,72	134	150	116	132	M8	24	57	3.360
WWH-21-20-80-20-SL	1,82	134	200	116	182	M8	24	57	3.360
WWH-21-20-80-25-SL	2,02	134	250	116	232	M8	24	57	3.360

Sind kombinierbar mit:

WS-20-80 WS-...-ES-FG WSX-...

Auch kombinierbar mit Kamera-Slider-Schienen

▶ Seite 908

drylin® W Hybrid-Rollenlager | Lieferprogramm

Hybridschlitten mit vier Lagern mit je einer Rolle für horizontalen Einbau

Bestellschlüssel

Typ	Abmessungen

WWH-10-40-10

drylin® W	Hybridschlitten	Baugröße	Schlittenlänge [mm]

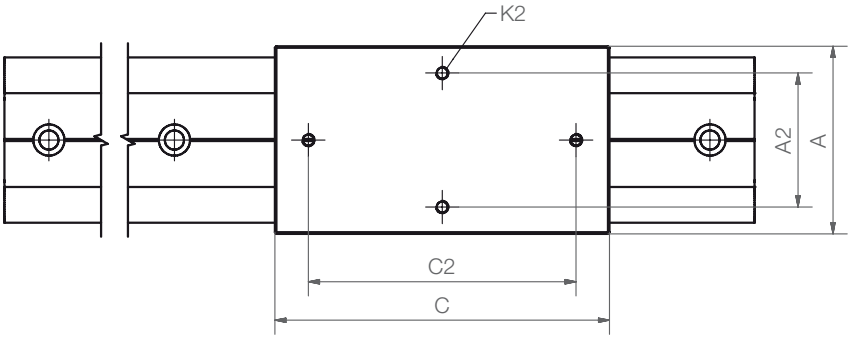

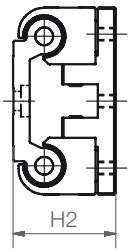

Technische Daten und Abmessungen [mm]

Art.-Nr.	Gewicht	A	A2	C	C2	K2	H2	Stat. Tragfähigkeit				
								Coy	Coz	Mox	Moy	Moz
	[kg]						±0,17	[N]	[N]	[Nm]	[Nm]	[Nm]
WWH-10-40-10	0,35	58	40	100	80	M5	34	1.000	1.000	20	16	32
WWH-16-60-15	0,96	84	60	150	120	M6	46	1.600	1.600	45	38	77
WWH-20-80-25	1,78	114	90	250	220	M6	55	2.200	2.200	90	435	435

Sind kombinierbar mit:

WS-...

WS-...-ES-FG

WSX-...

drylin® Lineartechnik – drylin® N-Flachführungen

- Geringe Bauhöhe und geringes Gewicht
- Schmierfreie dry-tech® Gleitelemente
- Schienen aus anodisiertem Aluminium
- Hohe Geschwindigkeit und Beschleunigung möglich
- Leiser Lauf

Geringes Gewicht, wartungsfrei, korrosionsbeständig, geringer Verschleiß

Schmierfreie Flachführungen – drylin® N

drylin® N-Flachführungen bieten Ihnen niedrige Profile in verschiedenen Breiten. Wie bei allen drylin® Produkten laufen die Schlitten ohne Schmierung in anodisierten Aluminiumprofilen. Die verwendeten Werkstoffe und das einzigartige Design machen drylin® N zu einem gleichermaßen kostengünstigen und flexiblen Gleitführungssystem.

- Kleine Bauhöhen zwischen 6 und 12 mm
- Geringes Gewicht
- Zahlreiche Schlittenvarianten – auch mit Vorspannung
- Wartungsfreier Trockenlauf
- Korrosionsbeständig
- Geringer Verschleiß bei niedrigem Reibwert
- Schienen in Silber oder Schwarz eloxiert

Typische Anwendungsbereiche

- Landmaschinen
- Fahrzeugbau
- Medizintechnik
- Fassadenbau
- Verpackungsindustrie

Lieferbar ab Lager
Details zu unseren Lieferzeiten finden Sie online.

Staffelpreise online
Kein Mindestbestellwert. Ab Stückzahl 1.

max. +90 °C
min. -40 °C

17 mm – 80 mm

Lebensdauerberechnung
▶ www.igus.de/drylin-experte

Reinraumzertifikat
IPA Fraunhofer

Frei von Giftstoffen
ROHS 2002/95/EC

ESD-kompatibel
(elektrostatische Entladung)

Zahlreiche Varianten in vier verschiedenen Breiten und kleinen Bauhöhen

Führungsschienen
- Vier Baugrößen: 17, 27, 40 und 80 mm
- Flache, leichte Bauformen
- Klar anodisiert (silber) oder schwarz anodisierte Oberflächen

▶ ab Seite 934

Führungswagen – Baugröße 17
- Vollkunststoff aus Hochleistungspolymer iglidur® J
- Sehr klein für geringste Bauräume
- Schlittenlänge bis 40 mm

▶ Seite 934

Führungswagen – Baugröße 27
- Wagen mit wechselbaren Gleitelementen
- Gleitschlitten mit unverlierbar umspritzten Gleitelement
- Variable Längen und Anschrauboptionen

▶ Seite 936

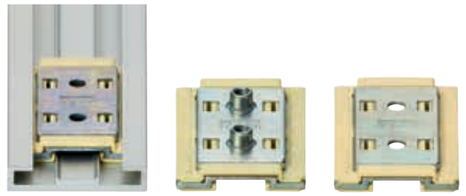

Führungswagen – Baugröße 40
- Wagen mit Gewindezapfen oder Durchgangsbohrung
- Klapperfrei vorgespannte Version verfügbar

▶ Seite 938

Führungswagen – Baugröße 80
- Wagen mit breiter Auflagefläche
- Schmiermittelfrei durch Hochleistungspolymere iglidur® J/J200
- Flache Bauform durch Gewindebohrungen

▶ Seite 940

Teleskopsystem
- Stufenlose Auszugslänge bis 1.200 mm (ausgezogene Gesamtlänge)
- Als Teil-/Voll- oder Überauszug lieferbar
- Auf Wunsch mit Rastfunktion

▶ Seite 942

Zubehör
- Handklemmung
- Endkappen

▶ ab Seite 944

Basierend auf drylin® N
drylin® SLN-Miniaturlinearmodul

▶ ab Seite 1283

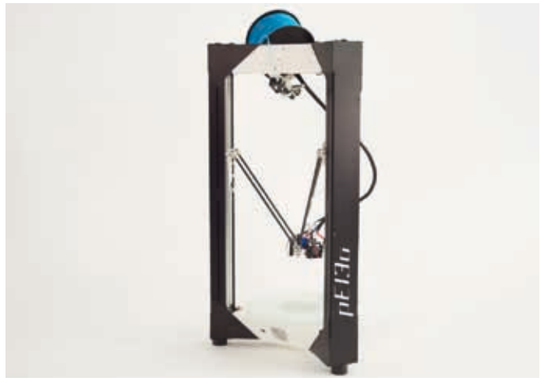

Das wichtigste Entscheidungskriterium für drylin® N-Flachführungen ist die geringe Bauhöhe, denn so kann ein maximales Druckvolumen erreicht werden.

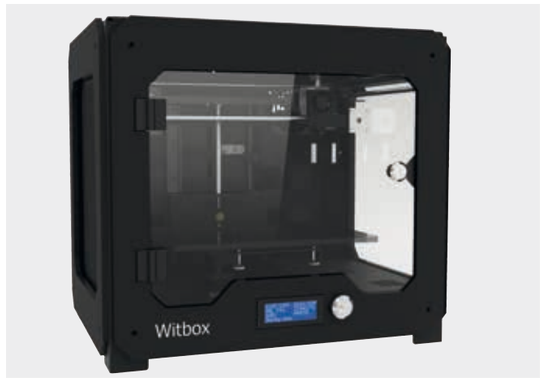

drylin® N-Flachführungen und drylin® SD-Gewindetriebe übernehmen die Höhenverstellung. Als schwarz eloxiertes Profil passt sich drylin® N dem Design des 3D-Druckers optimal an.

Bei der Neugestaltung der Tischführung in einem Geldausgabeautomaten wurde Wert gelegt auf eine einbaufertige, kostengünstige, dauerhafte und schmiermittelfreie Lagerung und Führung.

Wegen der Eigenschaft einer leisen, schmiermittelfreien Flachführung war drylin® N ideal geeignet und erfüllte alle relevanten Sicherheitsauflagen. Die Schienen konnten einfach zur gewünschten Länge verbunden werden.

Die X-Y-Verschiebung des Entnahmemagazins wird mit der platz- und kostensparenden drylin® N-Flachführung realisiert. Das robuste drylin® T-System übernimmt die vertikale Führung.

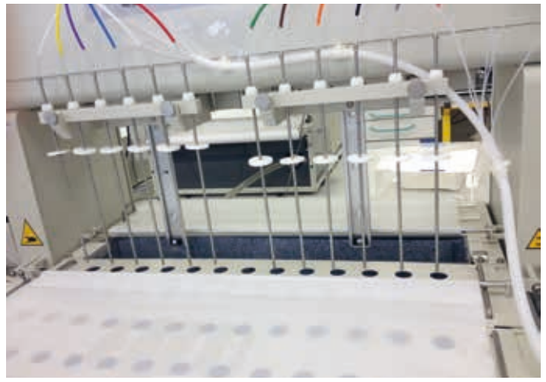

Das Probeentnahmegerät nutzt drylin® Lineargleitlager für die präzise und ruckelfreie Entnahme der Produkte.

Experte für Linearführungen: Systemauswahl und Lebensdauerberechnung mit CAD

Linearlager konfigurieren und Lebensdauer berechnen – ständige Erweiterung um neue Größen und Produkte

Einfach die Lebensdauer Ihrer Wunschlinearführung berechnen und mit wenigen Klicks konfigurieren. Wählen Sie ein drylin® System aus und fügen die relevanten Umweltparameter hinzu. Anschließend wählen Sie die Lagergröße, Schlitten, Anzahl und Position aus. Dann geben Sie noch den Abstand der Schienen und die Einbauart an. Definieren Sie weitere relevante Parameter der Führung und wählen Sie eine Schienenlänge aus. Die Ergebnisse werden angezeigt.

▶ **www.igus.de/drylin-experte**

Onlinetool als App, jetzt herunterladen

Laden im App Store

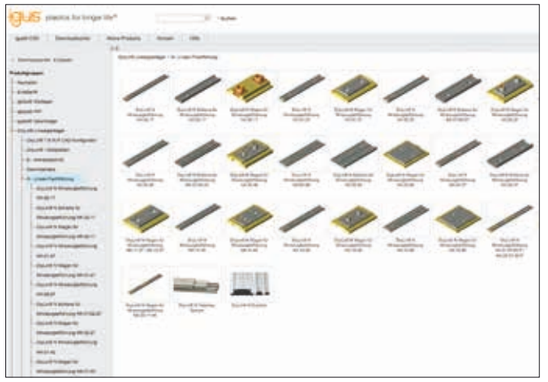

drylin® CAD-Konfigurator: Schnelle Generierung kompletter 3D-Modelle für drylin® Linearlager nach Ihren Vorgaben

Im igus® CAD-Onlinekonfigurator können Sie Ihre Linearführung als System oder die jeweiligen Einzelkomponenten direkt als 3D Modell in allen gängigen Formaten konfigurieren, speichern oder als Mail zusenden lassen – frei und ohne Anmeldung.

▶ **www.igus.de/drylin-CAD**

Loslagervarianten

NW-... NW-... LLZ NW-... LLY NW-... LLYZ

LLZ Loslager in z-Richtung
LLY Loslager in y-Richtung
LLYZ Loslager in yz-Richtung

Loslager	NW-17	NW-27	NW-40	NW-80
LLY	0,6	0,45	0,4	0,6
LLZ	0,5	0,8	0,8	0,8
LLYZ	Y: 0,6 Z: 0,5	Y: 0,3 Z: 0,4	Y: 0,4 Z: 0,8	Y: 0,6 Z: 0,8

Technische Details zu Loslagern ▶ Seite 879
2:1 Regel ▶ Seite 879

Technische Optionen drylin® Flachführungen

Gleitelemente "umclipst"

Um den Schlittenkörper aus Zinkdruckguss werden je nach Baugröße bis zu drei schmiermittelfreie Gleitelemente- und rahmen aus dem Hochleistungspolymer iglidur® J geclipst. Diese können jederzeit einfach und schnell gewechselt werden, der Zinkdruckgussschlitten kann wiederverwendet werden. Für jeden clipsbaren Schlitten ist ein Set aus den jeweiligen Gleitelementen verfügbar (Art.-Nr. NEK... ▶ **Seite 946**).

Gleitelemente "umspritzt (overmolded)"

Bei diesem Schlittentyp wird der Zinkdruckgusskörper im Spritzgussverfahren fest mit dem dem Hochleistungspolymer iglidur® J/J200 verbunden. Für den Anwender bietet dieser Herstellprozess den Vorteil, dass die Gleitflächen unverlierbar und unlösbar mit dem Schlitten verbunden sind. Die Montage der Schlitten in das Profil kann hierdurch schneller erfolgen. Eine robuste Lagerhaltung u.a. als Schüttgut wird möglich, da sich die Gleitelemente nicht lösen können. Ein Nachrüsten von Gleitelementen ist nicht möglich, der Schlitten muss nach Erreichen der Lebensdauer komplett gewechselt werden.

Preload-Funktion

Durch Verwendung von Gleitelementen mit einer integrierten Federvorspannungsfunktion wird eine Klapperfreiheit der Schlitten im Schienenprofil ermöglicht. Eine Verstellung erfolgt durch das Federprinzip lautlos und die Führung eignet sich so für den Einsatz in geräuschsensiblen Umgebungen wie im Automotive-, Medizin- oder Möbelbereich. Durch die Vorspannung erhöhen sich die Verschiebekräfte um max. 10 N.

Anodisierte Oberflächen

Alle drylin® N-Führungsschienen sind anodisiert und zeichnen sich durch gute Verschleißeigenschaften und Korrosionsbeständigkeit aus. Lieferbar sind alle Schienenbaugrößen mit klar anodisierter (silber) als auch in Anti-Reflex-Ausführung mit schwarz anodisierter Oberfläche. Es handelt sich um technische und keine dekorative Oberflächen. Leichte Rissbildungen und Farbschwankungen sind fertigungsbedingt nicht zu verhindern, nehmen aber keinen Einfluss auf die Beständigkeit, das Korrosionsverhalten oder die Gleiteigenschaften. Schnittflächen und nachbearbeitete Flächen sind unbeschichtet.

Anzugsmomente für metallische Verschraubungen bei drylin®

Metrisches Gewinde (Da)	Anzugsmoment [Nm]	empfohlenes Anzugsmoment [Nm]
M3	0,5 - 1,1	0,7
M4	1,0 - 2,8	1,5
M5	2,0 - 5,5	3,0
M6	4,0 - 10,0	6,0
M8	8,0 - 23,0	15,0
M10	22,0 - 46,0	30,0

Zu beachten ist die Mindesteinschraubtiefe für Alu und Zink-Druckguss: 1,5 x Da

Systemauswahl				
System	**N17**	**N27**	**N40**	**N80**
Schienenbreite	17 mm	27 mm	40 mm	80 mm
Bauhöhe	6 mm	9,5 mm	9,5 mm	12 mm
Allgemeine Eigenschaften				
Schienengewicht	150 g/m	290 g/m	450 g/m	1.140 g/m
Schlittengewicht	1,7 g	9–12,5 g	30 g	100 g
max. Schienenlänge	2.000 mm	3.000 mm	3.000 mm	4.000 mm
Tragfähigkeit, statisch				
Fy	50 N	500 N	700 N	1.000 N
Fz	50 N	500 N	700 N	1.000 N
Mx	0,31 Nm	5 Nm	10 Nm	32,4 Nm
My, Mz	0,18 Nm	2,5 Nm	6 Nm	15 Nm
Schlittenvarianten				
Loslager in Y-Richtung	●	●	●	●
Loslager in Z-Richtung	●	●	●	●
Loslager in YZ-Richtung	●	●	●	●
Vorspannung (1 N)	●	●	●	–
umspritzte Version	–	●	●	●
Schlitten mit Durchgangsbohrung	–	●	●	–
Schlitten mit Gewindezapfen	●	●	●	–
Schlitten mit Gewindebohrung	–	–	–	●

Tabelle 01: Systemauswahl ● verfügbar – nicht verfügbar

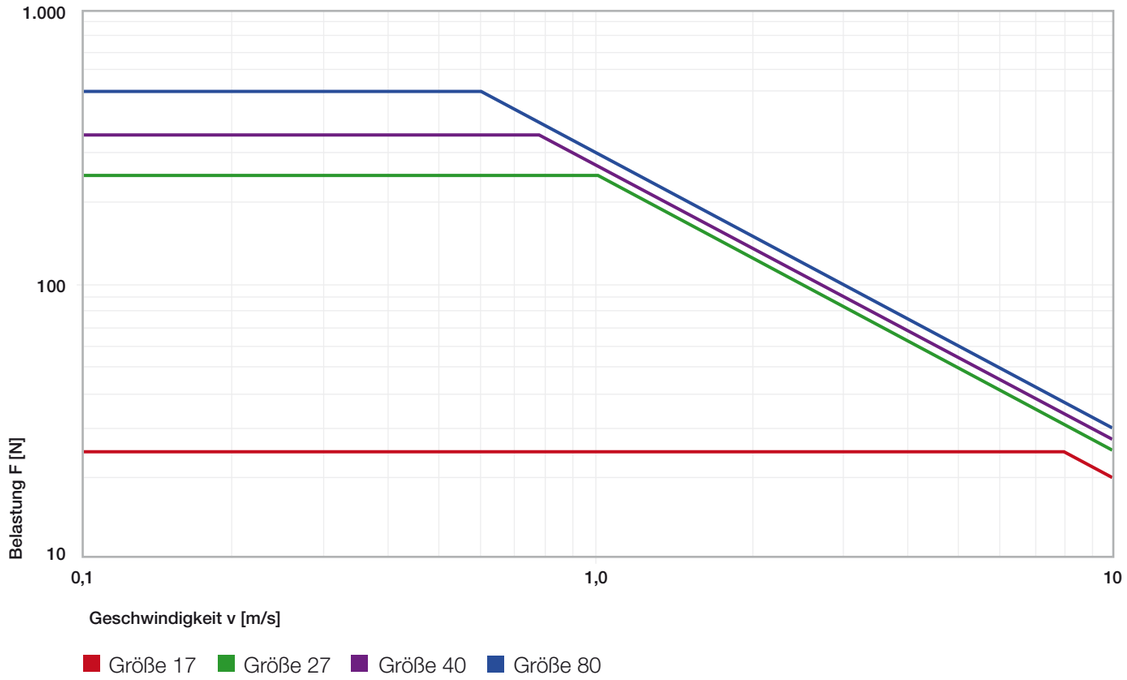

Abb. 01: F v-Diagramm, max. zulässige dynamische Belastung

drylin® N-Flachführungen | Lieferprogramm

Die Linearführung für kleinste Bauräume

Standard ungebohrt Anti-Reflex

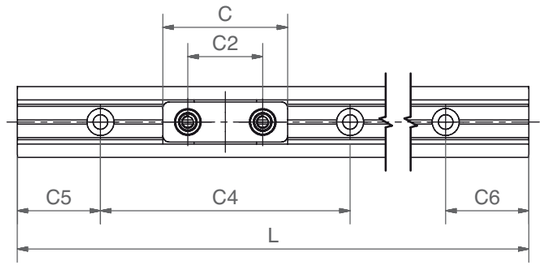

NW-02-17

NW-02-17-P

NW-22-17-30

NW-22-17-40

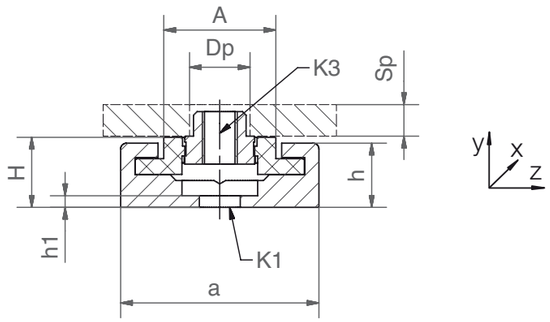

Auswahlhilfe – Führungswagen

Art.-Nr.	Einzel	Doppel	Durchgangs-bohrung	Gewinde-zapfen	Gewinde-bohrung	mit Vor-spannung	Voll-kunststoff	geclipst	um-spritzt	Hoch-temp.
NW-02-17	●			●			●			
NW-02-17-P	●			●		●	●			
NW-22-17-30		●		●			●			
NW-22-17-40		●		●			●			

drylin® N-Flachführungen | Lieferprogramm

Führungsschienen und -schlitten – Baugröße 17

Komplettsystem

Bestellschlüssel

Komplettsystem ▶ Seite 946

Typ	Baugröße	Optionen

NW - 22 - 17 - 30 - LLY

drylin® N Führungswagen	Schlittentyp	Schienenbreite	Schlittenlänge	Loslager in y-Richtung

Schlittentyp:
02: Schlitten mit Gewindezapfen:
22: Doppelschlitten mit Gewindezapfen
Optionen:
P: Vorspannung
Loslager:
LLY: y-Richtung
LLZ: z-Richtung
LLYZ: yz-Richtung

Führungsschiene – Abmessungen [mm]

Art.-Nr.	L max.	a	C4	C5: C6 min.	C5: C6 max.	h	h1	K1[73]	Iy [mm⁴]	Iz [mm⁴]	Gewicht [g/m]
NS-01-17-□ [72]	2.000	17	60	20	49,5	5,5	0,9	Ø3,5	1.700	120	150
NS-01-17-UNGEBOHRT-□ [72]	2.000	17	–	–	–	5,5	0,9	–	1.700	120	150
NS-01-17-AR-□ [72]	2.000	17	60	20	49,5	5,5	0,9	Ø3,5	1.700	120	150

Führungswagen – Abmessungen [mm]

Art.-Nr.	H ±0,35	A	C	C2	K3[74]	Sp	Dp	Gewicht [g]
NW-02-17	6,0	9,6	20	14	M3	2,5	5,0	1,7
NW-02-17-P	6,0	9,6	20	14	M3	2,5	5,0	1,7
NW-22-17-30	6,0	9,6	30	18	M3	2,5	5,0	2,4
NW-22-17-40	6,0	9,6	40	28	M3	2,5	5,0	2,6

[72] bitte die gewünschte Länge in mm angeben, Standardbohrbild symmetrisch C5=C6
[73] für Zylinderschraube mit niedrigem Kopf (z.B. DIN 7984, DIN 6912, DIN 84, EN ISO 1707)
[74] Metallgewinde

Alle Elemente können einzeln oder als montiertes System bestellt werden
NS-01-17-1500: Führungsschiene, Baugröße 17, Länge 1.500 mm
NW-02-17-P-LLY: Führungswagen mit Gewindezapfen, Baugröße 17, Vorspannung, Loslager in y-Richtung
NK-02-17-02-500-LLY: Komplettes System mit zwei Vollkunststoff Führungsschlitten mit Gewindezapfen, Baugröße 17, Loslager in y-Richtung und 500 mm Führungsschiene mit Standard-Befestigungsbohrung

drylin® N-Flachführungen | Lieferprogramm

Die Baugröße mit der größten Schlittenvielfalt

Standard

ungebohrt

Anti-Reflex

NW-01-27

NW-02-27

NW-01-27-P

NW-02-27-P

NW-01-27-HT

NW-02-27-HT

NW-21-27-60-P

NW-22-27-60-P

NW-11-27

NW-12-27

NW-32-27-60-P

NW-11-27-80

NW-12-27-80

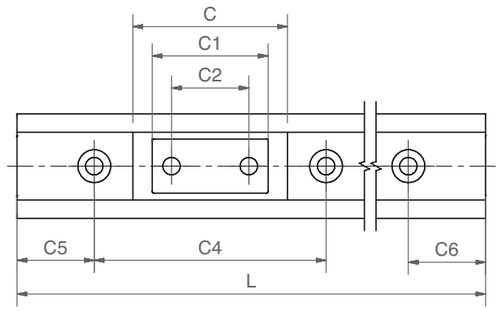

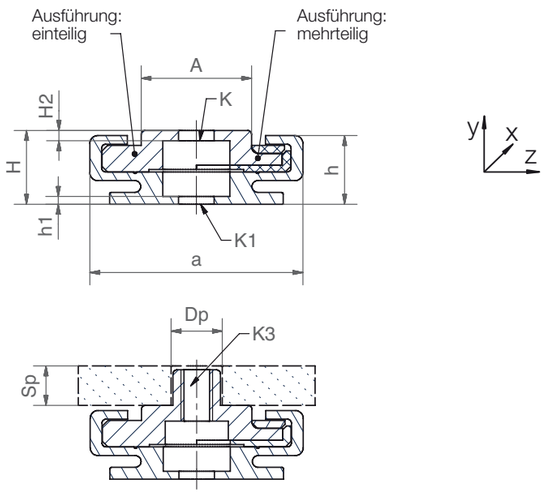

Auswahlhilfe – Führungswagen

Art.-Nr.	Einzel	Doppel	Durchgangs-bohrung	Gewinde-zapfen	Gewinde-bohrung	mit Vor-spannung	Voll-kunststoff	geclipst	um-spritzt	Hoch-temp.
NW-01-27	●		●					●		
NW-11-27	●		●						●	
NW-01-27-P	●		●			●		●		
NW-01-27-HT	●		●					●		●
NW-02-27	●			●				●		
NW-12-27	●			●					●	
NW-02-27-P	●			●		●		●		
NW-02-27-HT	●			●				●		●
NW-21-27-60-P	●		●			●	●			
NW-22-27-60-P	●			●		●	●			
NW-31-27-60-P	●		●			●	●			
NW-32-27-60-P	●			●		●	●			
NW-11-27-80		●	●						●	
NW-12-27-80		●		●					●	

drylin® N-Flachführungen | Lieferprogramm

Führungsschienen und -schlitten – Baugröße 27

Komplettsystem

Bestellschlüssel

Komplettsystem ▶ Seite 946

Typ	Größe	Optionen

NW - 01 - 27 - HT - LLY

drylin® N	Führungswagen	Schlittentyp	Schienenbreite	Hochtemperatur	Loslager in y-Richtung

Schlittentyp:
siehe Auswahlhilfe

Optionen:
P: Vorspannung
HT: Hochtemperatur

Loslager:
LLY: y-Richtung
LLZ: z-Richtung
LLYZ: yz-Richtung

Führungsschiene – Abmessungen [mm]

Art.-Nr.	L max.	a	C4	C5: C6 min.	C5: C6 max.	h	h1	K1[73]	Iy [mm⁴]	Iz [mm⁴]	Gewicht [g/m]
NS-01-27- □[72]	3.000	27	60	20	49,5	9	1,1	Ø4,5	6.524	588	290
NS-01-27-UNGEBOHRT- □[72]	3.000	27	–	–	–	9	1,1	–	6.524	588	290
NS-01-27-AR- □[72]	3.000	27	60	20	49,5	9	1,1	Ø4,5	6.524	588	290

Führungswagen – Abmessungen [mm]

Art.-Nr.	H ±0,35	A	C	C1	C2	H2	K[73]	K3[74]	M[75]	Sp	Dp	Gewicht [g]
NW-01-27	9,5	14,0	40	30	20	1,2	Ø4,5	–	–	–	–	10,8
NW-11-27	9,5	14,0	34	30	20	1,2	Ø4,5	–	–	–	–	10,8
NW-01-27-P	9,5	14,0	40	30	20	1,2	Ø4,5	–	–	–	–	10,8
NW-01-27-HT	9,5	14,0	40	30	20	1,2	Ø4,5	–	–	–	–	11,0
NW-02-27	9,5	14,0	40	30	20	–	–	M4	1,2	5,0	6,5	12,5
NW-12-27	9,5	14,0	34	30	20	–	–	M4	1,2	5,0	6,5	12,5
NW-02-27-P	9,5	14,0	40	30	20	–	–	M4	1,2	5,0	6,5	12,5
NW-02-27-HT	9,5	14,0	40	30	20	–	–	M4	–	5,0	6,5	13,0
NW-21-27-60-P	9,5	14,0	60	60	20	0,7	Ø4,5	–	–	–	–	9,0
NW-22-27-60-P	9,5	14,0	60	60	20	–	–	M4	1,2	5,0	6,5	12,0
NW-31-27-60-P	9,5	14,0	60	60	40	0,7	–	M4	–	–	–	9
NW-32-27-60-P	9,5	14,0	60	60	40	–	–	M4	1,2	5	6,5	12
NW-11-27-80	9,5	14,0	80	76	60	1,2	Ø4,5	–	–	–	–	25,0
NW-12-27-80	9,5	14,0	80	76	60	–	–	M4	1,2	5,0	6,5	25,0

[72] bitte die gewünschte Länge in mm angeben, Standardbohrbild symmetrisch C5=C6
[73] für Zylinderschraube mit niedrigem Kopf (z.B. DIN 7984, DIN 6912, DIN 84, EN ISO 1707)
[74] Metallgewinde [75] Max. Schrauben-Anzugsmomente

Alle Elemente können einzeln oder als montiertes System bestellt werden
NS-01-27-1500: Führungsschiene, Baugröße 27, Länge 1.500 mm
NW-02-27-P-LLY: Führungswagen mit Gewindezapfen, Baugröße 27, Vorspannung, Loslager in y-Richtung
NK-02-27-02-500-LLY: Komplettes System mit zwei geclipsten Führungsschlitten mit Gewindezapfen, Baugröße 27, Loslager in y-Richtung und 500 mm Führungsschiene mit Standard-Befestigungsbohrung

drylin® N-Flachführungen | Lieferprogramm

Passend für Aluminiumkonstruktionsprofile

Standard

ungebohrt

Anti-Reflex

NW-01-40

NW-02-40

NW-01-40-P

NW-02-40-P

NW-11-40

NW-12-40

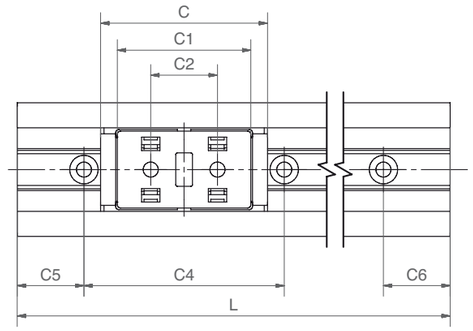

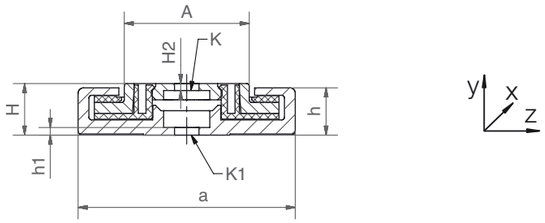

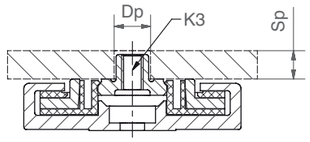

Auswahlhilfe – Führungswagen

Art.-Nr.	Einzel	Doppel	Durchgangs-bohrung	Gewinde-zapfen	Gewinde-bohrung	mit Vor-spannung	Voll-kunststoff	geclipst	um-spritzt	Hoch-temp.
NW-01-40	●		●					●		
NW-01-40-P	●		●			●		●		
NW-11-40	●		●						●	
NW-02-40	●			●				●		
NW-02-40-P	●			●		●		●		
NW-12-40	●			●					●	

drylin® N-Flachführungen | Lieferprogramm

Führungsschienen und -schlitten – Baugröße 40

Komplettsystem

Bestellschlüssel
Komplettsystem ▶ Seite 946

Typ	Größe	Optionen

NW - 01 - 40 - P - LLY

drylin® N	Führungswagen	Schlittentyp	Schienenbreite	Vorspannung	Loslager in y-Richtung

Schlittentyp:
siehe Auswahlhilfe
Optionen:
P: Vorspannung
Loslager:
LLY: y-Richtung
LLZ: z-Richtung
LLYZ: yz-Richtung

Führungsschiene – Abmessungen [mm]

Art.-Nr.	L max.	a	C4	C5: C6 min.	C5: C6 max.	h	h1	K1[73]	Iy [mm⁴]	Iz [mm⁴]	Gewicht [g/m]
NS-01-40- □[72]	3.000	40	60	20	49,5	8,7	1,3	Ø4,5	26.400	970	450
NS-01-40-UNGEBOHRT- □[72]	3.000	40	–	–	–	8,7	1,3	–	26.400	970	450
NS-01-40-AR- □[72]	3.000	40	60	20	49,5	8,7	1,3	Ø4,5	26.400	970	450

Führungswagen – Abmessungen [mm]

Art.-Nr.	H ±0,35	A	C	C1	C2	H2	K[73]	K3[74]	Sp	Dp	Gewicht [g]
NW-01-40	9,5	23,0	50	40	20	1,3	Ø4,5	–	–	–	30,0
NW-01-40-P	9,5	23,0	50	40	20	1,3	Ø4,5	–	–	–	30,0
NW-11-40	9,5	23,0	52	40	20	1,3	Ø4,5	–	–	–	30,0
NW-02-40	9,5	23,0	50	40	20	–	–	M4	5,0	6,5	30,0
NW-02-40-P	9,5	23,0	50	40	20	–	–	M4	5,0	6,5	30,0
NW-12-40	9,5	23,0	52	40	20	–	–	M4	5,0	6,5	30,0

[72] **bitte die gewünschte Länge in mm angeben, Standardbohrbild symmetrisch C5=C6**
[73] **für Zylinderschraube mit niedrigem Kopf (z.B. DIN 7984, DIN 6912, DIN 84, EN ISO 1707)**
[74] **Metallgewinde**

Alle Elemente können einzeln oder als montiertes System bestellt werden
NS-01-40-1500: Führungsschiene, Baugröße 40, Länge 1.500 mm
NW-02-40-P-LLY: Führungswagen mit Gewindezapfen, Baugröße 40, Vorspannung, Loslager in y-Richtung
NK-02-40-02-500-LLY: Komplettes System mit zwei geclipsten Führungsschlitten mit Gewindezapfen, Baugröße 40, Loslager in y-Richtung und 500 mm Führungsschiene mit Standard-Befestigungsbohrung

drylin® N-Flachführungen | Lieferprogramm

Für hohe Geschwindigkeiten bei geringen Lasten

Standard

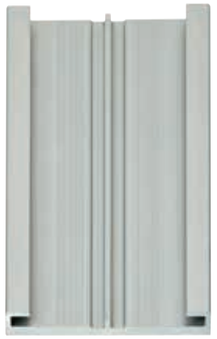

ungebohrt

Anti-Reflex

NW-12-80

NW-02-80

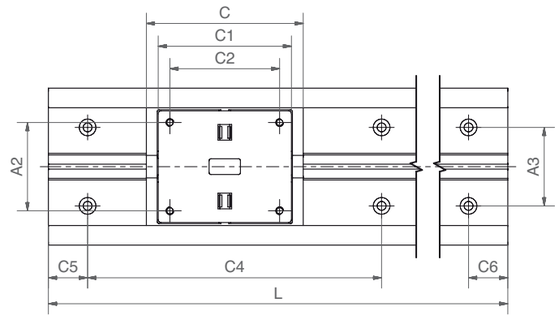

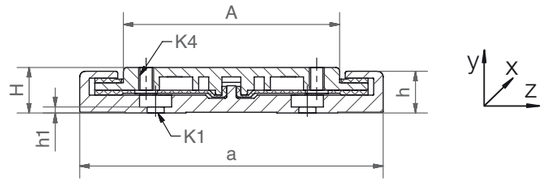

Auswahlhilfe – Führungswagen

Art.-Nr.	Einzel	Doppel	Durchgangs-bohrung	Gewinde-zapfen	Gewinde-bohrung	mit Vor-spannung	Voll-kunststoff	geclipst	um-spritzt	Hoch-temp.
NW-02-80	●				●			●		
NW-12-80	●				●				●	

drylin® N Flach-führungen

drylin® N-Flachführungen | Lieferprogramm

Führungsschienen und -schlitten – Baugröße 80

Komplettsystem

Bestellschlüssel

Komplettsystem ▶ Seite 946

Typ	Größe	Optionen

NW - 02 - 80 - LLY

drylin® N Führungswagen	Schlittentyp	Schienenbreite	Loslager in y-Richtung

Schlittentyp:
siehe Auswahlhilfe

Optionen:

Loslager:

LLY: y-Richtung
LLZ: z-Richtung
LLYZ: yz-Richtung

Führungsschiene (Standard/Ungebohrt/AR Anti-Reflex) – Abmessungen [mm]

Art.-Nr.	L max.	a	C4	A3	C5: C6 min.	C5: C6 max.	h	h1	K1[73]	Iy [mm⁴]	Iz [mm⁴]	Gewicht [g/m]
NS-01-80- □[72]	4.000	80	150	40	25	99,5	11	1,5	Ø4,5	27.120	2.900	1.140
NS-01-80-UNGEBOHRT- □[72]	4.000	80	–	–	–	–	11	1,5	–	27.120	2.900	1.140
NS-01-80-AR- □[72]	4.000	80	150	40	25	99,5	11	1,5	Ø4,5	27.120	2.900	1.140

Führungswagen – Abmessungen [mm]

Art.-Nr.	H ±0,35	A	C	C1	C2	A2	K4[74]	Gewicht [g]
NW-02-80	12,0	57,0	80	68	56	45	M4	100,0
NW-12-80	12,0	57,0	83	68	56	45	M4	146,3

[72] **bitte die gewünschte Länge in mm angeben, Standardbohrbild symmetrisch C5=C6**

[73] **für Zylinderschraube mit niedrigem Kopf (z.B. DIN 7984, DIN 6912, DIN 84, EN ISO 1707)**

[74] **Metallgewinde**

Alle Elemente können einzeln oder als montiertes System bestellt werden

NS-01-80-1500: Führungsschiene, Baugröße 80, Länge 1.500 mm

NW-02-80-LLY: Führungswagen, geclipst, Baugröße 80, Loslager in y-Richtung,

NK-02-80-02-500-LLY: Komplettes System mit zwei geclipsten Führungsschlitten mit Gewindezapfen, Baugröße 80, Loslager in y-Richtung und 500 mm Führungsschiene mit Standard-Befestigungsbohrung

drylin® N-Flachführungen | Lieferprogramm

Teleskopschienen

- Solide Kunststoff-/Aluminiumausführung
- Geringes Gewicht
- Preisgünstig
- Korrosionsbeständig
- Stufenlose Längen bis 1.200 mm (ausgez. Gesamtlänge)

NT-35-"L" – Vollauszug

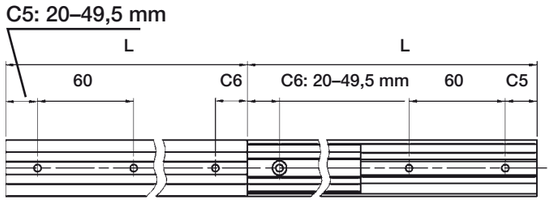

Bestellschlüssel

Typ	Größe
N T - 35 - 300	

drylin® N	Teleskopsystem	Schienebreite	Länge [mm]

NT-35-"L"-"L+20" – Überauszug

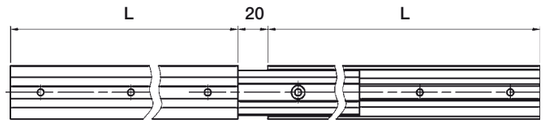

Bestellschlüssel Überauszug

Typ	Größe	Option
N T - 35 - 300 - 320		

drylin® N	Teleskopsystem	Schienebreite	Länge [mm]	Überauszug [mm]

NT-35-"L"-"B" – Teilauszug

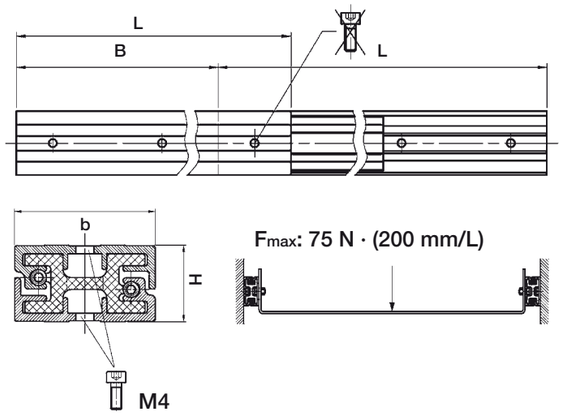

Bestellschlüssel Teilauszug

Typ	Größe	Option
N T - 35 - 300 - 200		

drylin® N	Teleskopsystem	Schienebreite	Länge [mm]	Teilauszug [mm]

Option:
Teilauszug (z. B.: zusammengeschobene Länge 300 mm, ausgezogene Länge 500 mm)

Empfehlung:
Das berechnete F_{max} ermöglicht einen leichten Handbetrieb. Höhere Lasten können vom System aufgenommen werden, benötigen aber eine höhere Antriebskraft.

Abmessungen [mm]

Art.-Nr.	b	H	L min.	L max.
NT-35-… mm	35	19	100	600

drylin® N-Flachführungen | Lieferprogramm

Teleskopschienen mit Rastfunktion

Bestellschlüssel

Typ	Größe	Option
N T - LM - 35 - 300		

drylin® N	Teleskopsystem	Rastfunktion	Schienenbreite	Länge [mm]

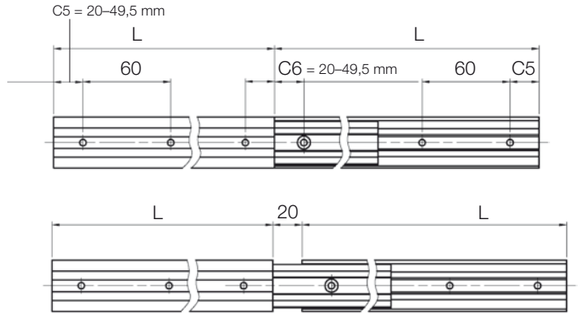

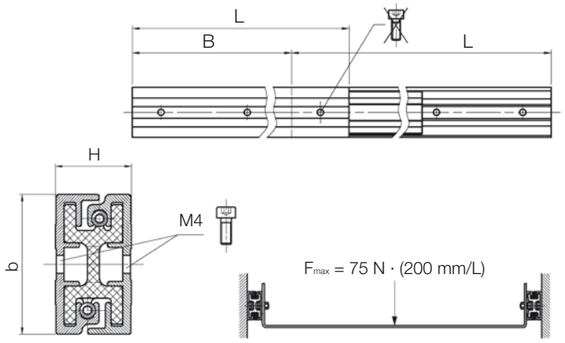

drylin® NT LM in Verstellung Plexiglasschutztür

drylin® NT LM in Schutztürverstellung in Werkzeugmaschine

drylin® Rastung End- und Mittellage bei Vollauszug – Abmessungen [mm]

Art.-Nr.	b	H	Lmin	Lmax
NT-LM-35-...mm	35	19	140	600

Individuelle Feinrastung auf Anfrage; die Länge geteilt durch den Rastabstand muss eine gerade Zahl ergeben. z.B. Länge 250 mm, Rastung alle 62,5 mm: 250 / 62,5: 4

Bestellbeispiel:
NT-LM-35-300: drylin® N Teleskopschiene mit Rastfunktion, Breite 35 mm, zusammengeschobene Länge 300 mm

drylin® N-Flachführungen | Lieferprogramm

Zubehör: Handklemmung

Bestellschlüssel

Typ	Größe	Ausführung

NW - 02 - 27 - 80 - HKA

drylin® N Führungswagen	Schlittentyp	Schienenbreite	Schlittenlänge	Handklemmung

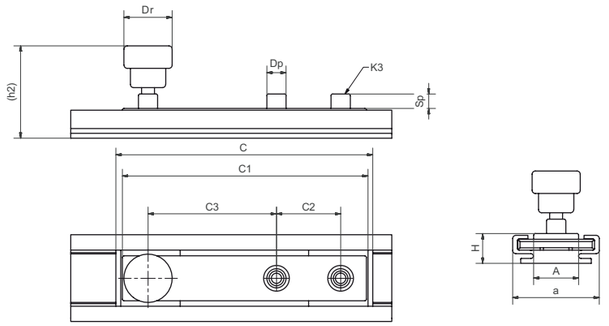

Abmessungen [mm]

Art.-Nr.	H	(h2)	A	a	C	C1	C2	C3	K3	M [Nm]	Sp	Dp	Dr	Gewicht [g]
NW-12-27-80-HKA	9,5	32	14	27	80	76	20	40	M4	1,2	5	6,5	15	32

M: Zulässige Momentaufnahme des gesamten Systems

Bestellbeispiel:
NW-12-27-80-HKA: Handklemmung für die Schlitten NW-12-27-80

drylin® N-Flachführungen | Lieferprogramm

Zubehör: Endkappen

Bestellschlüssel

Typ	Größe

N S K B - 40

drylin® N – Endkappen	Gesteckt	Schienenbreite

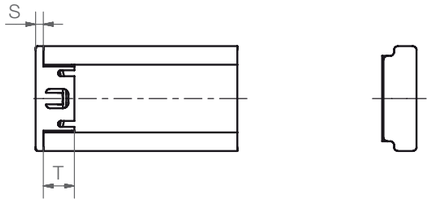

Abmessungen [mm]

Art.-Nr.	S	T	für Schiene
NSKB-17	1,5	7	**NS-01-17**
NSKB-27	2	8	**NS-01-27**
NSK-40	1,5	8	**NS-01-40**
NSKB-80	2	17	**NS-01-80**

Bestellbeispiel:
NSK-40: verschraubte Endkappen, geeignet für Führungsschiene der Baugröße 40

Leichte Montage per Hand und Demontage mit Schraubendreher möglich, Art.-Nr.: NSKB

Endkappe für Schiene, Baugröße 40, verschraubt Art.-Nr.: NSK-40

drylin® N-Flachführungen | Bestelloptionen

Bestellschlüssel für ein komplettes System:

NK-02-27-02-500-LLZ C5 = 20

Komplettes System	Art des Wagens	Baugröße (17/27/40/80)	Anzahl Schlitten	Schienenlänge [mm]	Optionen Schlitten	Optionen Schienen

Verfügbare Optionen:

Schienen

ohne Angaben: Standardschiene mit Befestigungsbohrungen
UNGEBOHRT: Schiene ohne Befestigungsbohrung
C5: … mm: nur bei unsymmetrischem Bohrbild

Schlitten

ohne Angaben: Standard
LLZ: Loslager z-Richtung
LLY: Loslager y-Richtung
LLYZ: Loslager y- und z-Richtung
P: mit Vorspannung (max. 1 N) nur für Größen 17/27/40

Art des Wagens

01: umclipste Gleitelemente, Durchgangsbohrung
11: umspritztes Gleitelement, Durchgangsbohrung
02: umclipste Gleitelemente, Gewindebohrung oder Gewindezapfen
12: umspritztes Gleitelement, Gewindebohrung oder Gewindezapfen
21: Volllkunststoff, Durchgangsbohrung
22: Vollkunststoff, Gewindebohrung oder Gewindezapfen

drylin® N Ersatz-Kunststoffgleitelemente (Set)

Material iglidur® J

Wagentyp	Art.-Nr. Gleitelementesatz
NW-01/02/27	NEK-01-27
NW-01/02-27P	NEK-01-27-P
NW-01/02-27-LLY	NEK-01-27-LLY
NW-01/02-27-LLZ	NEK-01-27-LLZ
NW-01/02-40	NEK-02-40
NW-01/02-40P	NEK-01-40-P
NW-01/02-40-LLY	NEK-02-40-LLY
NW-01/02-40-LLZ	NEK-02-40-LLZ
NW-02-80	NEK-02-80
NW-02-80-LLY	NEK-02-80-LLY
NW-02-80-LLZ	NEK-02-80-LLZ

drylin® Lineartechnik – drylin® T-Schienenführungen

- Robuste Linearführungen
- Einstellbares Lagerspiel
- Verschleißfest und langlebig
- Abmessungsgleich zu Kugelumlaufführungen
- Schmiermittel- und wartungsfrei

Hohe Schmutzunempfindlichkeit, schwingungsarm, leise, lange Lebensdauer

Schmierfreie Schienen-führungen – drylin® T

drylin® T-Schienenführungen wurden speziell für Anwendungen in der Automatisierung und Handhabung entwickelt. Das Entwicklungsziel wurde auf eine robuste Linearführung für den Einsatz in unterschiedlichsten – auch extremen – Umgebungen gelegt. Sie sind abmessungsgleich zu den meisten Kugelumlaufführungen.

- 100 % schmiermittelfrei
- Einstellbares Lagerspiel
- Automatische Spielnachstellung
- Hohe statische Tragfähigkeit
- Lebensdauer bis zu 50.000 km
- Hohe Schmutzunempfindlichkeit
- Schwingungsarm und leise

Typische Anwendungsbereiche

- Maschinenbau
- Holzindustrie
- Werkzeugmaschinen
- Handling

Lieferbar ab Lager
Details zu unseren Lieferzeiten finden Sie online.

Staffelpreise online
Kein Mindestbestellwert. Ab Stückzahl 1.

max. +90 °C
min. -40 °C

7 Schlittentypen
Schienenlänge bis 4.000 mm

Lebensdauerberechnung
▶ www.igus.de/drylin-experte

Clean-Room
Reinraumzertifikat IPA Fraunhofer

RoHS 2002/95/EC
Frei von Giftstoffen ROHS 2002/95/EC

ESD-kompatibel (elektrostatische Entladung)

Abmessungsgleich zu den meisten Kugelumlaufführungen

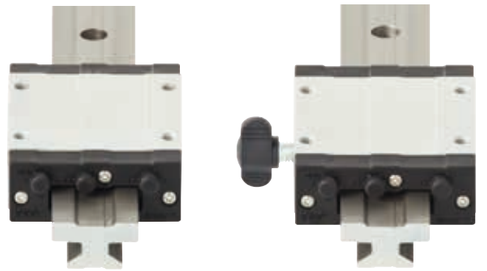

Standard / Mit Handklemmung

- Werkseitig voreingestelltes Lagerspiel für direkten Betrieb
- Manuelle Spieleinstellung
- Handklemmung direkt am Schlitten

▶ **ab Seite 955**

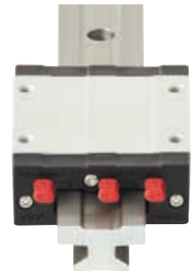

Automatik

- Automatische Einstellung des Lagerspiel nach Entfernen der Vorspannschlüssel
- Lagerspiel stellt sich im Betrieb automatisch nach

▶ **Seite 957**

Heavy Duty / Heavy Duty einstellbar

- Einsatz bei extremen Bedingungen (Schmutz, Klebe-rückstände, Späne, Schlamm etc.)
- Unverlierbar fixierte Kunststoff-Gleitelemente
- Inklusive Spieleinstellung

▶ **Seite 958**

Kompakt

- Schmaler Führungswagen für geringen Bauraum
- Unverlierbar fixierte Kunststoff-Gleitelemente
- Korrosionsbeständig

▶ **Seite 960**

Miniaturführung / Miniaturführung einstellbar

- Kleine kompakte Bauform
- Leicht zu montieren
- Individuelle Spieleinstellung am Schlitten

▶ **Seite 962**

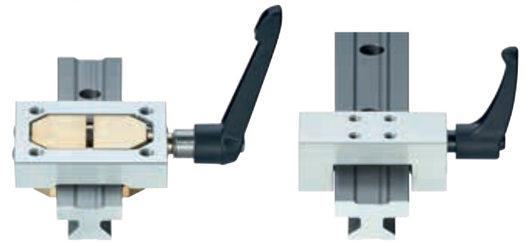

Klemmelemente

- Kompakte oder massive Bauform
- Verfügbar für Baugrößen 15-30 mm
- Haltekräfte bis zu 500 N

▶ **Seite 961**

Basierend auf drylin® T
drylin® SLT-Linearmodul
▶ **ab Seite 1279**

Hohe Standzeiten und Lebensmitteltauglichkeit sind ebenso Voraussetzung für den Einsatz wie Unempfindlichkeit gegen scharfe Reinigungsmittel und Feuchtigkeit.

Die Einstellung der Andruckwalze sowie der Ausgleich der Unwucht des Schleifkörpers werden hier mit drylin® T im Austausch zu Kugelumlaufführungen realisiert.

In diesen Kuvertiermaschinen werden drylin® T-Lineargleitführungen zur Führung eines einseitig gelagerten Saugöffners für Kuverts eingesetzt.

Aufgrund von Schweißspritzern und Schweißstaub schafft der Einsatz der extrem schmutzunempfindlichen drylin® T-Lineargleitführung den Spagat zwischen hoher Lebensdauer und geringen Kosten.

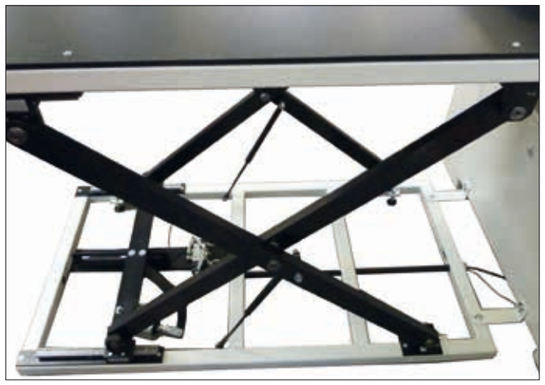

Geräuschfrei und präzise sorgen hier drylin® T-Schienenführungen mit einstellbarem Spiel für die Höhenverstellung der Arbeitstische.

Spart viel Zeit: Werkzeugwechsel werden durch dieses Messsystem verkürzt. Die Messlehre wird auf einer drylin® T-Schiene geführt. Diese Lösung arbeitet auch in der staubanfälligen Umgebung problemlos.

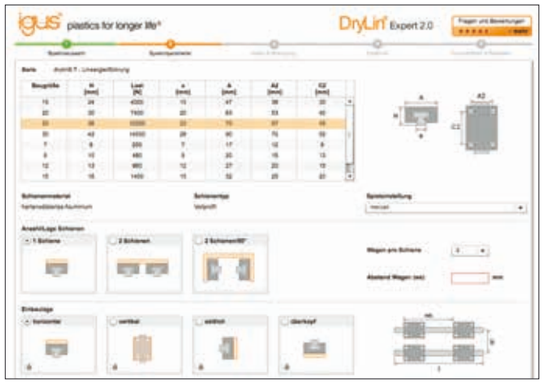

Experte für Linearführungen: Systemauswahl und Lebensdauerberechnung mit CAD

Linearlager konfigurieren und Lebensdauer berechnen – ständige Erweiterung um neue Größen und Produkte

Einfach die Lebensdauer Ihrer Wunschlinearführung berechnen und mit wenigen Klicks konfigurieren. Wählen Sie ein drylin® System aus und fügen die relevanten Umweltparameter hinzu. Anschließend wählen Sie die Lagergröße, Schlitten, Anzahl und Position aus. Dann geben Sie noch den Abstand der Schienen und die Einbauart an. Definieren Sie durch Klicken und Ziehen des farbigen Fadenkreuzes die Koordinaten für den Antriebspunkt und den Schwerpunkt oder geben Sie diese über die Tastatur ein. Definieren Sie Gewicht, Beschleunigung und Abstand des Lagers und wählen Sie eine Schienenlänge aus. Die Ergebnisse werden

▶ **www.igus.de/drylin-experte**

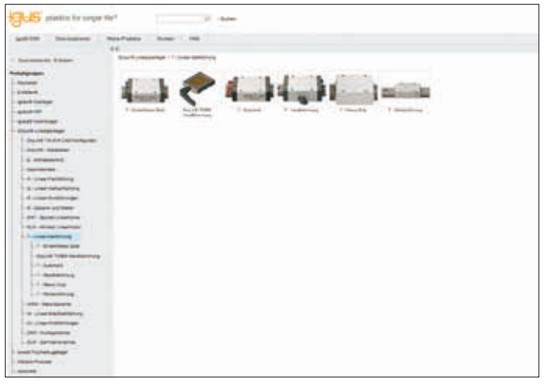

drylin® CAD-Konfigurator: Schnelle Generierung kompletter 3D-Modelle für drylin® Linearlager nach Ihren Vorgaben

Im igus® CAD-Onlinekonfigurator können Sie Ihre Linearführung als System oder die jeweiligen Einzelkomponenten direkt als 3D Modell in allen gängigen Formaten konfigurieren, speichern oder als Mail zusenden lassen – frei und ohne Anmeldung.

▶ **www.igus.de/drylin-CAD**

Konstruktionshinweise

Der Ausgleich von Parallelitätsfehlern zwischen montierten Schienen ist bei einer Fest-/Loslagerung im Bereich bis maximal 0,5 mm möglich. Beim Einbau ist darauf zu achten, dass das Loslager in beide Richtungen etwa gleich viel Spiel aufweist.

Die von uns empfohlene Ausführung des Fest-/Loslagersystems können Sie den nebenstehenden Darstellungen entnehmen.

Die Anschlussflächen für die Schienen und Führungsschlitten sollten eine gute Ebenheit (z. B. gefräste Oberfläche) aufweisen, um Verspannungen im System zu vermeiden. Kleinere Unebenheiten in den Anschlussflächen können bis zu einem gewissen Maß (0,5 mm) durch ein größer eingestelltes Spiel individuell ausgeglichen werden. Die Spieleinstellung ist nur im unbelasteten Zustand möglich. Bitte wenden Sie sich bei auftretenden Fragen zur Konstruktionsauslegung und/oder dem Einbau an unsere Anwendungsberatung.

Technische Details zu Loslagern ▶ Seite 879
2:1 Regel ▶ Seite 879

Einbauvariante seitlich mit Loslager in z-Richtung

❶ Schiene
❷ Gleitelement
❸ Festlagerschlitten
❹ Loslagerschlitten LLZ oder LLY

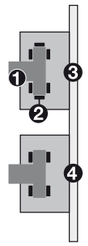

Einbauvariante horizontal mit Loslager in z-Richtung

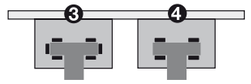

Einbauvariante horizontal mit seitlich liegenden Führungsschlitten und Loslager in y-Richtung

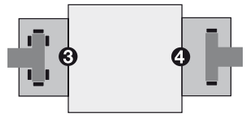

Montage drylin® T-Führungssystem

Unbedingt die Seite mit Aufschrift "Reset Clearance" zuerst auf die Schiene aufschieben (siehe Abb.).

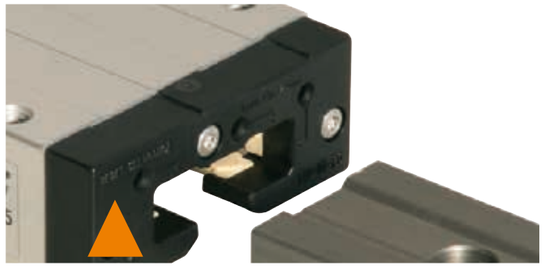

TW-Baureihe, einstellbares Spiel

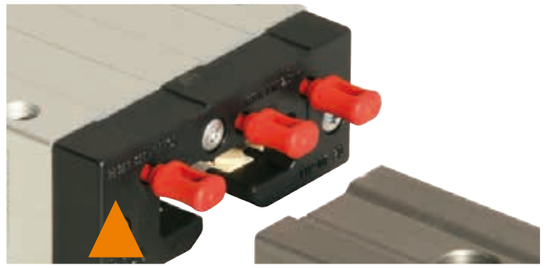

TWA-Baureihe, Automatik

Anzugsmomente für metallische Verschraubungen bei drylin®

Metrisches Gewinde (Da)	Anzugsmoment [Nm]	empfohlenes Anzugsmoment [Nm]
M3	0,5 - 1,1	0,7
M4	1,0 - 2,8	1,5
M5	2,0 - 5,5	3,0
M6	4,0 - 10,0	6,0
M8	8,0 - 23,0	15,0
M10	22,0 - 46,0	30,0

Mindesteinschraubtiefe für Alu und Zink-Druckguss: 1,5 x Da

Loslagerspiel drylin® T Miniaturführung

LLZ: Loslager in z-Richtung
LLY: Loslager in y-Richtung

Loslagerspiel	TW-04-07	TW-04-09	TW-04-12	TW-04-15
LLY	–	0,4	0,5	0,7
LLZ	0,4	0,4	0,5	0,7

Führungsschiene	
Material	Aluminium, Strangpressprofil
Werkstoff	AlMgSi0,5
Beschichtung	Harteloxal, 50 µm
Oberflächenhärte	500 HV
Führungswagen	
Grundkörper	Aluminium, Strang
Werkstoff	AlMgSi0,5
Beschichtung	Eloxal
Gleitelemente	wartungsfreier Gleitlagerwerkstoff iglidur® J
Schrauben und Federn	Edelstahl
Deckel	Kunststoff (TW-01/TWA-01), Stahl (TW-02)
max. Gleitgeschwindigkeit	15 m/s
Temperaturbereich	–40 °C bis +90 °C

Tabelle 01: drylin® – technische Daten

Typ	C_{0Y} [kN]	$C_{0(-Y)}$ [kN]	C_{0Z} [kN]	M_{0X} [Nm]	M_{0Y} [Nm]	M_{0Z} [Nm]
04-07	0,2	0,2	0,1	1,2	0,6	0,6
04-09	0,48	0,48	0,24	3,4	1,8	1,8
04-12	0,96	0,96	0,48	9,2	4,4	4,4
04-12 (TWE)	0,48	0,48	0,24	4,6	2,2	2,2
04-15	1,4	1,4	0,7	17	8	8
04-15 (TWE)	0,7	0,7	0,35	8,5	4	4
01-15	4	4	2	32	25	25
01-/02-20	7,4	7,4	3,7	85	45	45
01-/02-/03-25	10	10	5	125	65	65
01-/02-30	14	14	7	200	100	100

Tabelle 02: drylin® – zulässige Tragfähigkeit, statisch

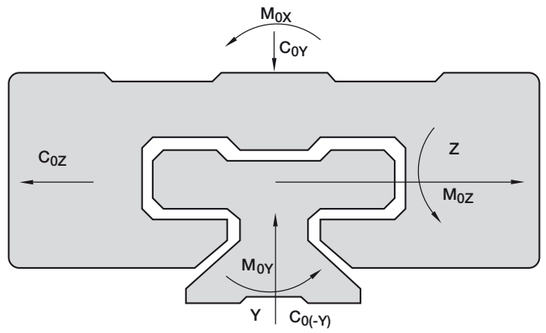

Abb. 01: Bezeichnung der Richtungen

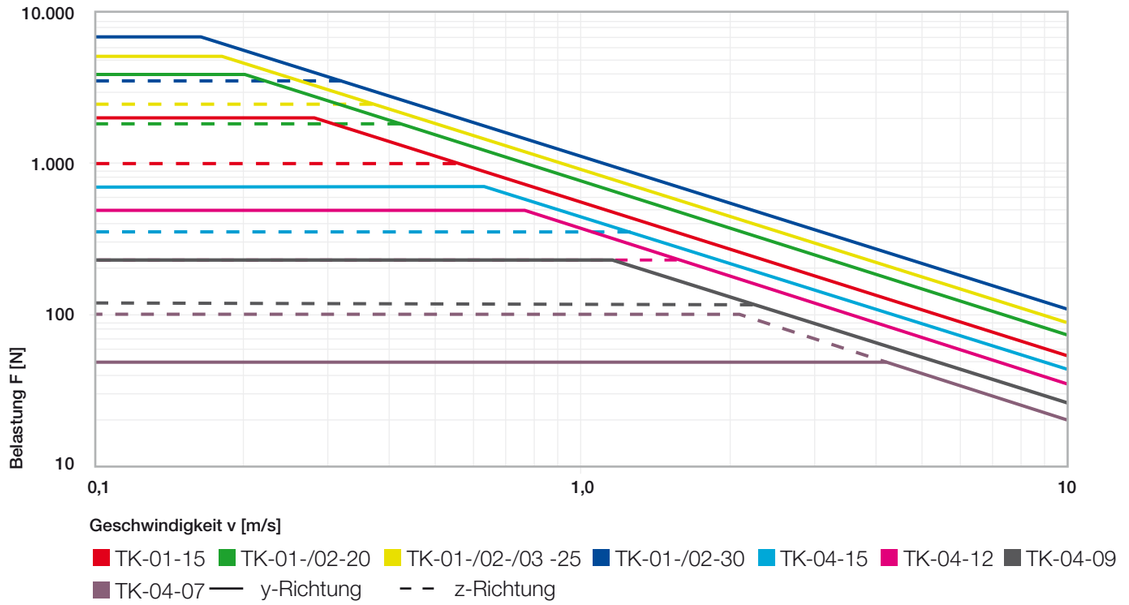

Abb. 02: drylin® T – zulässige Tragfähigkeit, dynamisch

drylin® T-Schienenführungen | Lieferprogramm

Führungsschienen

TS-01

TS-11

Bestellschlüssel

Komplettsystem ▶ Seite 964

Typ	Optionen

TS - 01 - 15 - 1000

Führungsschiene	Typ 01	Baugröße	Schienenlänge [mm]

Optionen:

TS-01: Standard-Schiene, hartanodisiert

TS-11: Gewichtsreduzierte Schiene, klareloxiert

Hartanodisierte Oberflächen

▶ Seite 874

Gebogene Schienenprofile

▶ Seite 878

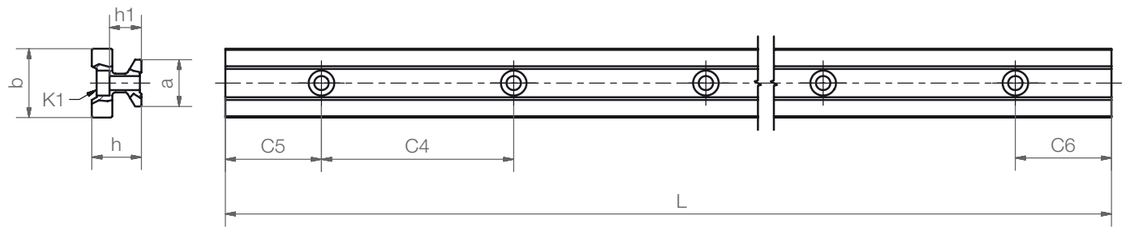

Abmessungen [mm]

Art.-Nr.	Gewicht	L	a	C4	C5	C5	C6	C6	h	h1	K1 für Schraube	b	Iy	Iz	Wby	Wbz
		max.	–0,2		min.	max.	min.	max.								
	[kg/m]										DIN 912		[mm⁴]	[mm⁴]	[mm³]	[mm³]
TS-01-15	0,6	4.000	15	60	20	49,5	20	49,5	15,5	10,0	M4	22	6.440	4.290	585	488
TS-01-20	1,0	4.000	20	60	20	49,5	20	49,5	19,0	12,3	M5	31	22.570	11.520	1.456	1.067
TS-11-20	0,5	4.000	20	120	20	79,5	20	79,5	19,0	12,3	M5	31	12.140	6.360	780	620
TS-01-25	1,3	4.000	23	60	20	49,5	20	49,5	21,5	13,8	M6	34	34.700	19.300	2.041	1.608
TS-01-30	1,9	4.000	28	80	20	59,5	20	59,5	26,0	15,8	M8	40	70.040	40.780	3.502	2.832

Standardbohrbild symmetrisch C5: C6

Für ungebohrte Schienen bitte das Nachsetzzeichen "UNGEBOHRT" verwenden

Kombinierbar mit:

TW-01-...

TWA-01-...

TW-01-HKA

TW-02-...

TW-03-...

Technische Daten

▶ Seite 953

drylin® T Schienen-führungen

drylin® T-Schienenführungen | Lieferprogramm

Führungswagen – manuelle Spieleinstellung

TW-01

Komplettsystem

Bestellschlüssel

Komplettsystem ▶ Seite 964

Typ	Optionen

TW - 01 - 15 - LLY

Führungswagen	manuell einst. Spiel	Baugröße	Loslager

Optionen:

LLY: Loslager in y-Richtung

LLZ: Loslager in z-Richtung

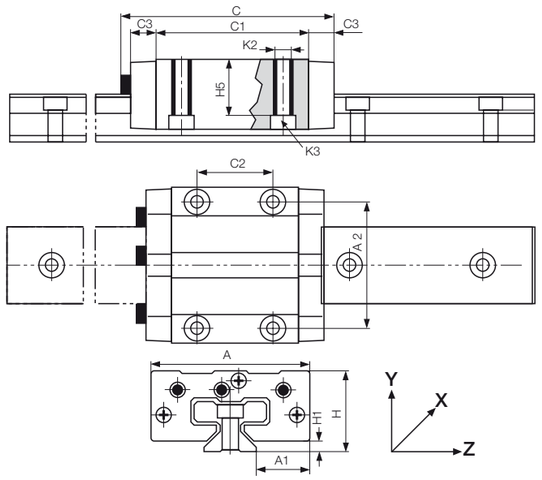

Abmessungen [mm]

Art.-Nr.	Gewicht	H	A	C	A1	A2	C1	C2	C3	H1	H5	K2-Gew.	Anziehmoment	K3 für Schraube
		±0,35			±0,35					±0,35			max.	
	[kg]												[Nm]	DIN 912
TW-01-15	0,11	24	47	74	16,0	38	50	30	9	4,0	16,0	M5	1,5	M4
TW-01-20	0,19	30	63	87	21,5	53	61	40	10	5,0	19,8	M6	2,5	M5
TW-01-25	0,29	36	70	96	23,5	57	68	45	11	5,0	24,8	M8	6,0	M6
TW-01-30	0,50	42	90	109	31,0	72	79	52	12	6,5	27,0	M10	15,0	M8

Alle Elemente können einzeln oder als montiertes System bestellt werden

TW-01-20-LLY: Standard-Führungswagen mit manuell einstellbarem Spiel, Baugröße 20 und Loslager in y-Richtung

TK-01-20-2-500: Komplettsystem mit zwei Standard-Führungswagen Typ 01, Baugröße 20 und Standardführungsschiene, 500 mm Länge

Kombinierbar mit:

TS-01-...

Technische Daten

▶ Seite 953

drylin® T-Schienenführungen | Lieferprogramm

Führungswagen – mit Handklemmung

TW-01-HKA

Komplettsystem

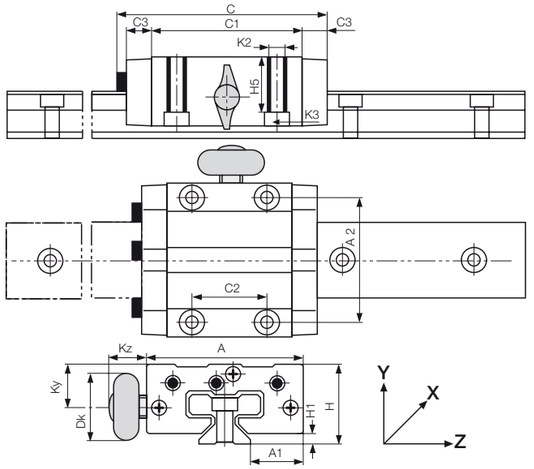

Bestellschlüssel

Komplettsystem ▶ Seite 964

Typ	Optionen

TW - 01 - 15 - HKA

- Führungswagen
- Manuell einst. Spiel
- Baugröße
- Handklemmung

Andere Abmessungen in Standardausführung
TW-01-... ▶ Seite 957

Abmessungen [mm]

Art.-Nr.	Größe	Kz	Ky	Dk	Gewinde der Handklemmung
TW-01-15-HKA	15	19,0	11,5	20,0	M6
TW-01-20-HKA	20	18,0	15,0	28,0	M8
TW-01-25-HKA	25	17,0	19,0	28,0	M8
TW-01-30-HKA	30	20,0	21,5	28,0	M8

Alle Elemente können einzeln oder als montiertes System bestellt werden
TW-01-20-HKA: Führungswagen mit manuell einstellbarem Spiel, Baugröße 20 mit Handklemmung
TK-01-20-HKA-2-500: Komplettsystem mit zwei Standard-Führungswagen Typ 01 mit Handklemmung, Baugröße 20 und Standardführungsschiene, 500 mm Länge

Die Handklemmung ist für einfache Aufgaben entwickelt worden. Das Kriechverhalten des geklemmten Kunststoffs verursacht eine über die Zeit nachlassende Klemmkraft (bis zu 70 %). Es dürfen daher keine sicherheitsrelevanten Teile geklemmt werden. Bitte wenden Sie sich an unseren technischen Vertrieb, wenn Sie andere Alternativen zur Klemmung benötigen.

Kombinierbar mit:

TS-01-...

Technische Daten
▶ Seite 953

drylin® T Schienen-führungen

drylin® T-Schienenführungen | Lieferprogramm

Führungswagen – automatische Spieleinstellung

TWA-01

Komplettsystem

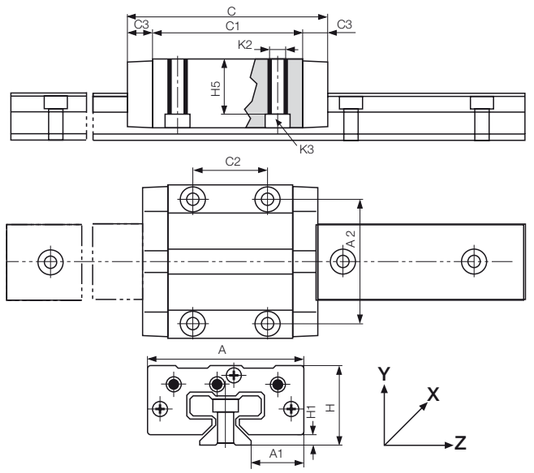

Bestellschlüssel

Komplettsystem ▶ Seite 964

Typ	Optionen

TWA - 01 - 15 - LLY

- Führungswagen Automatik-Version
- Standard
- Baugröße
- Loslager

Optionen:
LLY: Loslager in y-Richtung
LLZ: Loslager in z-Richtung

Abmessungen [mm]

Art.-Nr.	Gewicht	H	A	C	A1	A2	C1	C2	C3	H1	H5	K2-Gew.	Anziehmoment	K3 für Schraube
	[kg]	±0,35			±0,35					±0,35			max. [Nm]	DIN 912
TWA-01-15	0,11	24	47	68	16,0	38	50	30	9	4,0	16,0	M5	1,5	M4
TWA-01-20	0,19	30	63	81	21,5	53	61	40	10	5,0	19,8	M6	2,5	M5
TWA-01-25	0,29	36	70	90	23,5	57	68	45	11	5,0	24,8	M8	6,0	M6
TWA-01-30	0,50	42	90	103	31,0	72	79	52	12	6,5	27,0	M10	15,0	M8

Alle Elemente können einzeln oder als montiertes System bestellt werden
TWA-01-20-LLY: Führungswagen mit automatischer Spieleinstellung, Baugröße 20, Loslager in y-Richtung
TKA-01-20-2-500: Komplettsystem mit zwei Standard-Führungswagen Typ 01 mit automatischer Spieleinstellung, Baugröße 20 und Standardführungsschiene, 500 mm Länge

Kombinierbar mit:

TS-01-...

Technische Daten
▶ Seite 953

drylin® T-Schienenführungen | Lieferprogramm

Führungswagen – Heavy-Duty für extreme Bedingungen

TW-02

Komplettsystem

Bestellschlüssel
Komplettsystem ▶ Seite 964

Typ
TW - 02 - 20

Führungswagen | Heavy duty | Baugröße

Loslager auf Anfrage

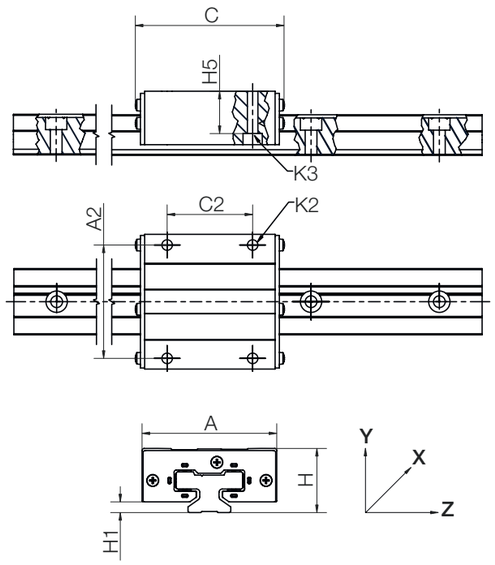

Abmessungen [mm]

Art.-Nr.	Gewicht [kg]	H ±0,35	H5	A	C	A2	C2	H1 ±0,35	K2	K3
TW-02-20	0,19	30	19,8	63	70	53	40	5,0	M6	M5
TW-02-25	0,29	36	24,8	70	77	57	45	5,0	M8	M6
TW-02-30	0,50	42	27,0	90	92	72	52	6,5	M10	M8

Alle Elemente können einzeln oder als montiertes System bestellt werden
TW-02-20: Führungswagen Heavy-Duty-Ausführung, Baugröße 20
TK-02-20-2-500: Komplettsystem mit zwei Heavy-Duty-Führungswagen Typ 02, Baugröße 20 und Standardführungsschiene, 500 mm Länge

Kombinierbar mit:

TS-01-...

Technische Daten
▶ Seite 953

drylin® T-Schienenführungen | Lieferprogramm

Führungswagen – Heavy-Duty für extreme Bedingungen, mit Spieleinstellung

TW-12

Komplettsystem

Bestellschlüssel
Komplettsystem ▶ Seite 964

Typ
TW - 12 - 20

Führungswagen | Heavy duty, präzise | Baugröße

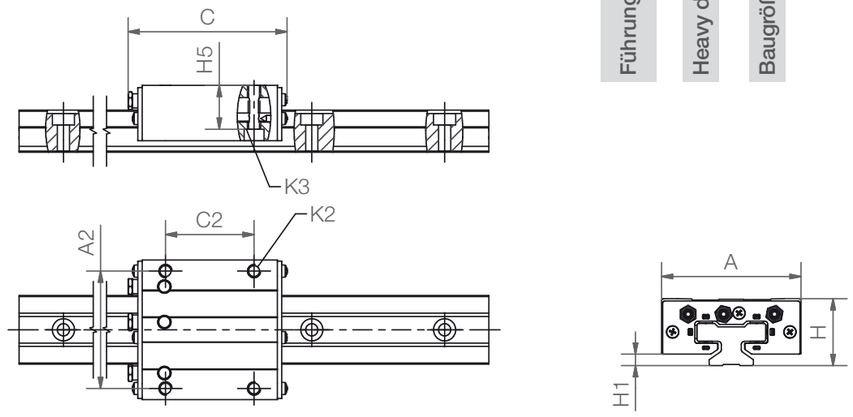

Abmessungen [mm]

Art.-Nr.	Gewicht [kg]	H ±0,35	H5	A	C	A2	C2	H1 ±0,35	K2	K3
TW-12-20	0,19	30	19,8	63	72	53	40	5,0	M6	M5

Alle Elemente können einzeln oder als montiertes System bestellt werden
TW-12-20: Führungswagen Heavy-Duty-Ausführung, präzise, Baugröße 20
TK-12-20-2-500: Komplettsystem mit zwei Heavy-Duty-Führungswagen, präzise Typ 12, Baugröße 20 und Standardführungsschiene, 500 mm Länge

Nur kombinierbar mit:

TS-01-20

TS-11-20

Technische Daten
▶ Seite 953

drylin® T-Schienenführungen | Lieferprogramm

Kompakt für den robusten Einsatz

TW-03

Komplettsystem

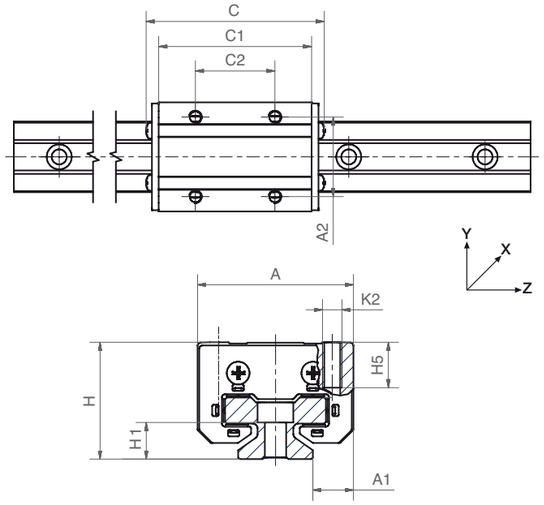

Bestellschlüssel

Komplettsystem ▶ Seite 964

Typ
TW - 03 - 25
Führungswagen
Kompact
Baugröße

Abmessungen [mm]

Art.-Nr.	Gewicht [kg]	H ±0,35	A	C	A1	A2	C1	C2 ±0,35	H1	H5	K2	Anziehmoment max. [Nm]
TW-03-25	0,16	36	48	81	14	35	67,4	35	5	13	M6	6,0

Alle Elemente können einzeln oder als montiertes System bestellt werden

TW-03-25: Führungswagen kompakte Ausführung, Baugröße 25

TK-03-25-2-500: Komplettsystem mit zwei kompakten Führungswagen Typ 03, Baugröße 25 und Standardführungsschiene, 500 mm Länge

Ausschließlich kombinierbar mit:

TS-01-20 TS-11-20

Technische Daten

▶ Seite 953

drylin® T-Schienenführungen | Lieferprogramm

Zubehör: Handklemmungen

Kompakte Bauform

mit Kunststoff-Klemmelementen

TWBM-11

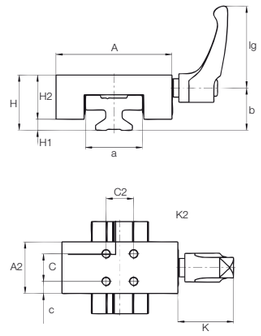

Bestellschlüssel

Komplettsystem ▶ Seite 964

Typ
TWBM - 11 - 15
Handklemmung
Kompakt
Baugröße

Abmessungen [mm]

Art.-Nr.	Klemmkraft [N]	A	a	A2	H	H1	H2	K	K2	C	C2	c	lg	b
TWBM-11-15	180	47	22	23	24	4	20	30	M4	15	15	4	44	18,9
TWBM-11-20	180	63	31	28	30	5	24	30	M5	15	15	6,5	44	23,0
TWBM-11-25	400	70	34	35	36	5	31	39	M6	20	20	7,5	63,63	26,2
TWBM-11-30	500	90	40	38	42	6,5	35,5	47	M6	20	20	9	78	32,4

Standard-Bauform

mit Messing-Klemmschuhen

TWBM-01

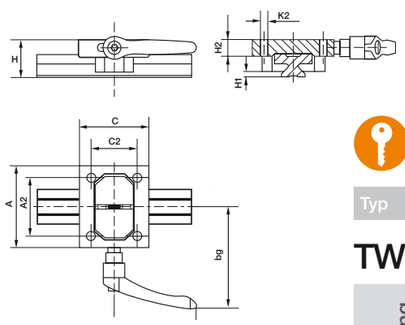

Bestellschlüssel

Komplettsystem ▶ Seite 964

Typ
TWBM - 01 - 25
Handklemmung
Standard
Baugröße

Abmessungen [mm]

Art.-Nr.	Klemmkraft [N]	A	A2	H	H1	H2	K2	C	C2	lg	bg
TWBM-01-25	500	80	57	36	5	16	M8	68	45	80	99

Ausschließlich kombinierbar mit:

TS-01-...

drylin® T-Schienenführungen | Lieferprogramm

Miniaturführungsschienen

TS-04

Komplettsystem

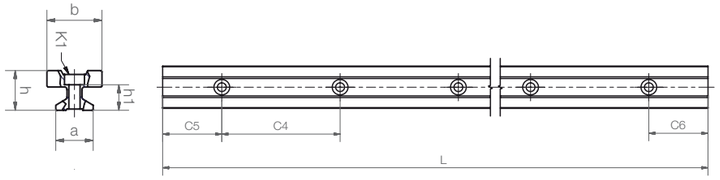

Bestellschlüssel
Komplettsystem ▶ Seite 964

Typ
TS - 04 - 07

Führungsschiene | Miniatur | Baugröße

Gebogene Schienenprofile
▶ Seite 878

Abmessungen [mm]

Art.-Nr.	Gewicht	L max.	a –0,2	C4	C5 min.	C5 max.	C6 min.	C6 max.	h	h1	K1 für Schraube DIN 912	b	Iy [mm⁴]	Iz [mm⁴]	Wby [mm³]	Wbz [mm³]
	[kg/m]															
TS-04-07	0,08	2.000	7	15	5	12	5	12	5,5	3,7	M2	8	131	90	32	29
TS-04-09	0,11	2.000	9	20	5	14,5	5	14,5	6,3	4,6	M2	9,6	252	169	52	49
TS-04-12	0,20	2.000	12	25	5	17,0	5	17,0	8,6	5,9	M3	13	856	574	132	120
TS-04-15	0,33	3.000	15	40	10	29,5	10	29,5	10,8	7,0	M3	17	2.420	1.410	285	239

Miniatur-Führungswagen – Standard

TW-04

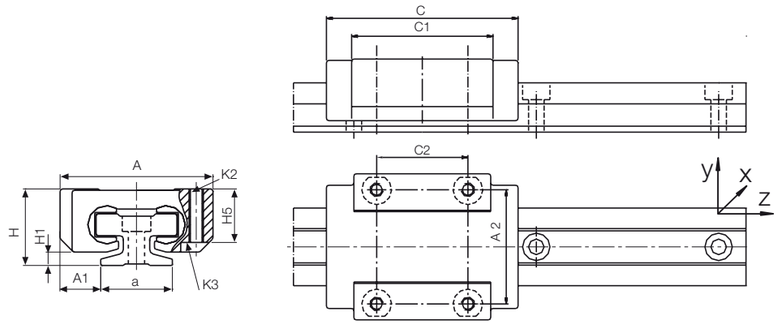

Abmessungen [mm]

Art.-Nr.	Gewicht	H ±0,2	A –0,2	C ±0,3	A1 ±0,35	A2	C1	C2	H1 ±0,35	H5	K2-Gewinde	Anzieh-moment [Nm]	K3 für Schraube DIN 912
	[g]												
TW-04-07	8	8	17	23	5	12	21	8	1,5	-	M2	0,25	-
TW-04-09	17	10	20	29	5,5	15	18	13	1,7	7,2	M2	0,25	M2
TW-04-12	34	13	27	34	7,5	20	22	15	2,2	9,5	M3	0,50	M2 (M3)[77]
TW-04-15	61	16	32	42	8,5	25	31	20	2,8	11	M3	0,50	M2 (M3)[77]

[77] (M...): aufgebohrt

drylin® T-Schienenführungen | Lieferprogramm

Miniatur-Führungswagen – einstellbar

TWE-04

Komplettsystem

Bestellschlüssel
Komplettsystem ▶ Seite 964

Typ
TW E - 04 - 12

Führungswagen | Einstellbares Spiel | Miniatur | Baugröße

Hohe Korrosionsbeständigkeit durch KTL-Lackierung

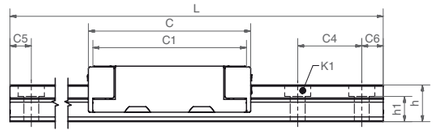

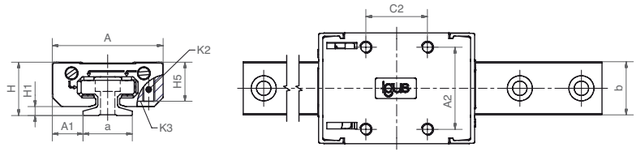

Abmessungen [mm]

Art.-Nr.	Gewicht	H ±0,2	A –0,2	C ±0,3	A1 ±0,35	A2	C1	C2	H1 ±0,35	H5	K2 Gewinde	K3 für Schraube DIN 912
	[g]											
TWE-04-12	36	13	27	38	7,5	20	36	15	2,2	9,5	M3	M2
TWE-04-15	61	16	32	45	8,5	25	31	20	2,8	11	M3	M2

Eindrücken, drehen, einrasten lassen

Werkzeug: Schraubendreher mit 3 mm Schneidenbreite

rechte Seite: Einstellen des Höhenspiels

linke Seite: Einstellen des seitlichen Spiels

Kombinierbar mit:

TS-04-...

Technische Daten
▶ Seite 953

drylin® T-Schienenführungen | Bestelloptionen

Bestellschlüssel Komplettsystem:

Typ			Optionen		Länge
TK(A)-	01-	15-	HKA-	2-	2000
Komplettsystem (Automatik-Version)	Bauform	Baugröße	Optionen	Anzahl Schlitten	Schienenlänge [mm]

Optionen Komplettsystem:
- **TK:** Komplettsystem mit Führungsschiene und -schlitten
- **TKA**: Komplettsystem, Automatik-Version
- **TKE:** Komplettsystem, Version mit einstellbarem Spiel

Bauform:
- **01:** Standard
- **02:** Heavy Duty
- **04:** Miniatur

Optionen:
- **ohne:** Standard
- **-LLY:** Führungswagen mit Loslager in y-Richtung
- **-LLZ:** Führungswagen mit Loslager in z-Richtung
- **-HKA:** Führungswagen mit Handklemmung (nur für Typ 01 verfügbar)

Bestellbeispiel:

TK-01-15-HKA-2-2000-LLY: Komplettsystem bestehend aus: Zwei Standard-Führungswagen Typ 01, Baugröße 15 mit Handklemmung und einer Standard-Führungsschiene, 2.000 mm Länge, alle Schlitten mit Loslager in y-Richtung

Für Führungsschienen gilt:

Optional Schienen ohne Bohrungen verfügbar (Nachsetzzeichen "UNGEBOHRT").
Optional Schienen klar eloxiert verfügbar (Nachsetzzeichen "CA": z.B. TS-01-15-CA).
Standardbohrbild symmetrisch C5: C6

drylin® T-Ersatz-Kunststoffgleitelemente (Set)

Material iglidur® J ▶ Seite 141
Material iglidur® A180 ▶ Seite 363

Führungswagen	Art.-Nr. Gleitelementesatz
TW-01-15	TEK-01-15
TW-01-20	TEK-01-20
TW-01-25	TEK-01-25
TW-01-30	TEK-01-30
TW-02-20	TEK-02-20
TW-02-25	TEK-02-25
TW-02-30	TEK-02-30
TW-12-20	TEK-12-20
TW-04-09	TEK-04-09
TW-04-12	TEK-04-12
TW-04-15	TEK-04-15

drylin® T-Abdeckkappen für Bohrungen der Führungsschienen Serie 01:

Schiene	Art.-Nr. Abdeckkappe
TS-01-15	TSZ-011501
TS-01-20	TSZ-012001
TS-01-25	TSZ-012501
TS-01-30	TSZ-013001

Bei Nutzung der Abdeckkappen müssen für die Schienenbefestigung Schrauben mit niedrigem Schraubenkopf verwendet werden.

drylin® T-Schienenführungen | Spieleinstellung

drylin® T – Spieleinstellung

drylin® T-Schienenführungen erfordern immer ein Mindestspiel zwischen Schlitten und Schiene. Geliefert werden sie einbaufertig mit voreingestelltem Spiel. Bei speziellen Anforderungen geben Sie bitte an, ob Sie ein besonders enges oder ein besonders weites Spiel benötigen. Bei Bedarf kann das Lagerspiel der Führungsschlitten auch nachjustiert werden. Dies sollte stets ohne Zusatzlast erfolgen.

TW-01-...

TW-12-20

1. Lösen Sie nach dem Entfernen der Schutzkappen die Kontermuttern. Schlüsselweite:
- SW 5 für TW-01-15, TW-01-20 und TW-12-20
- SW 7 für TW-01-25 und TW-01-30

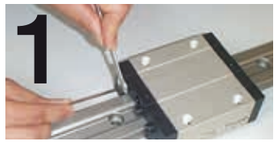

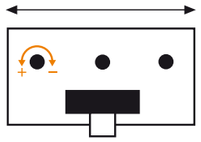

2. Stellen Sie mit einem Inbusschlüssel das Lagerspiel für die 3 Führungspunkte nach. Schlüsselweite:
- 1,5 mm für TW-01-15, TW-01-20 und TW-12-20
- 2,0 mm für TW-01-25 und TW-01-30

Seitliche Führung:
– Spiel verringern
+ Spiel vergrößern

3. Prüfen Sie nach dem Einstellen das Spiel der Führungsschlitten. Ist es ausreichend, Kontermuttern festdrehen und Schutzkappen aufsetzen.

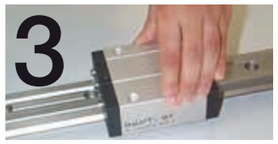

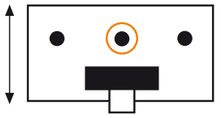

Vertikale Führung links

4. Sollte das Spiel zu eng eingestellt worden sein, so dass der Führungsschlitten klemmt, genügt es nicht, nur die Inbusschrauben zurückzustellen. Betätigen Sie nach dem Zurückschrauben zusätzlich den Rückstellknopf auf der den Schrauben gegenüberliegenden Seite, um die Gleitelemente wieder zu lösen. Benutzen Sie dafür einen Stift folgender Größe:
- 2,5 mm für TW-01-15, TW-01-20 und TW-12-20
- 3,0 mm für TW-01-25 und TW-01-30

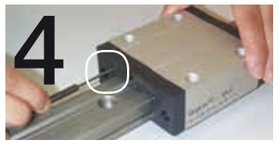

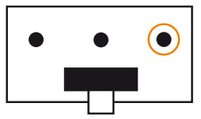

Vertikale Führung rechts

drylin® T-Schienenführungen | Spieleinstellung

drylin® T-Automatik – Spieleinstellung

Bei drylin® T-Automatik wird das Lagerspiel automatisch justiert. Eine Nachstellung im Betrieb erfolgt automatisch in Schritten von 0,1 mm, wenn in Spielrichtung wechselnde Belastung vorliegt.

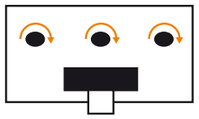

verriegelt

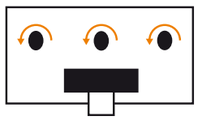

entriegelt

1. Im Anlieferzustand sind 3 rote Schlüssel bereits in die dafür vorgesehenen Öffnungen eingedreht. Diese sind notwendig, um den Wagen auf die Schiene zu montieren. Falls diese Schlüssel entfernt wurden, müssen sie wieder in die dafür vorgesehenen Öffnungen bis zum Anschlag eingeführt und durch eine Drehung um 90° nach rechts arretiert werden. Die Vorspannung der Gleitleiste ist aufgehoben.

2. Ist der Wagen auf der Schiene, lösen Sie die Schlüssel durch eine 90°-Drehung nach links, und entfernen Sie diese. Das Spiel stellt sich automatisch ein.

3. Testen Sie durch leichtes Hin- und Herbewegen das Spiel des Führungswagen. Eine Feinjustierung kann bei diesem Vorgang erfolgen.

4. Eine Demontage des Führungswagens ist jederzeit möglich. Dazu müssen die Schlüssel wieder in die vorgesehenen Öffnungen gesteckt werden (siehe Schritt 1).

drylin® T-Schienenführungen | Montage

Für die richtige Auslegung der drylin® T-Schienenführung muss ermittelt werden, ob die Lage der angreifenden Kräfte innerhalb der zulässigen Grenzen ist und ob das am stärksten belastete Gleitelement nicht überlastet wird. Auch die Berechnung der erforderlichen Antriebskraft und der maximal zulässigen Geschwindigkeit ist wichtig; hierfür gelten je nach Anordnung der Führung unterschiedliche Berechnungsformeln.

Bitte beachten Sie, dass in den folgenden Berechnungen keine Sicherheiten bezüglich Stoßbelastungen und Beschleunigungskräften enthalten sind. Der Antrieb sollte immer genau in x-Richtung erfolgen, da sonst nicht zu vernachlässigende Zusatzlasten und erhöhte Antriebswiderstände (Blockiergefahr!) auftreten (z.B. bei Kurbeltrieben).

Variablen in den Berechnungen:

Fa:	Antriebskraft	[N]
Fs:	Massenkraft	[N]
Fy, Fz:	Lagerbelastung in y- oder z-Richtung	[N]
sx, sy, sz:	Abstand der Massenkraft in x-, y- oder z-Richtung	[mm]
ay, az:	Abstand der Antriebskraft in y- oder z-Richtung	[mm]
wx:	Abstand der Schlitten auf einer Schiene	[mm]
LX:	baugrößenabhängige Konstante	[mm]
Zm:	baugrößenabhängige Konstante	[mm]
Y0:	baugrößenabhängige Konstante	[mm]
b:	Abstand der Führungsschienen	[mm]
µ:	Reibwert, µ: 0 bei statischen Lasten, µ: 0,2 bei dynamischen Lasten	
ZW:	Anzahl der Schlitten pro Schiene	

Empfohlene Vorgehensweise

1. Schritt:

Einbauvariante wählen

- waagerecht
  - 1 Schiene und 1 Schlitten
  - 1 Schiene und 2 Schlitten
  - 2 Schienen und 4 Schlitten
- seitlich
  - 1 Schiene und 1 Schlitten
  - 1 Schiene und 2 Schlitten
  - 2 Schienen und 4 Schlitten
- senkrecht
  - 1 Schiene und 1 Schlitten
  - 1 Schiene und 2 Schlitten
  - 2 Schienen und 4 Schlitten

2. Schritt:

Prüfen, ob die Abstände der angreifenden Kräfte innerhalb der zulässigen Werte liegen

3. Schritt:

Berechnen der erforderlichen Antriebskraft

4. Schritt:

Berechnen der maximalen Lagerbelastung in y- und z-Richtung

5. Schritt:

Überprüfen der maximalen Lagerbelastung des am stärksten belasteten Lagers mit der in Schritt Nr. 4 errechneten Belastung

6. Schritt:

Ermittlung der maximal zulässigen Geschwindigkeit für die Belastung aus Schritt Nr. 4

Die konstanten Werte [mm]

Art.-Nr.	Lx	Zm	Y0
TW-01-15	41	16	11,5
TW-01-20	51	23	15,0
TW-01-25	56	25	19,0
TW-01-30	65	29	21,5

Koeffizienten

	1 Schiene, 1 Schlitten	1 Schiene, 2 Schlitten	2 Schienen, 3–4 Schlitten
K1	|(ay + Y0)/Lx|	|(ay + Y0)/Wx|	|(ay + Y0)/Wx|
K2	(sy + Y0)/Lx	(sy + Y0)/Wx	(sy + Y0)/Wx
K3	|az/Lx|	|az/Wx|	|az/Wx|
K4	|sx/Lx|	|sx/Wx|	|sx/Wx|
K5	sz/Lx	|sz/Wx|	|sz/Wx|
K6	|(sy + Y0)/Zm|	|(sy + Y0)/Zm|	|(sy + Y0)/b|
K7	|sz/Zm|	|sz/Zm|	|(sz/b) – 0,5|

drylin® T | Systemauslegung

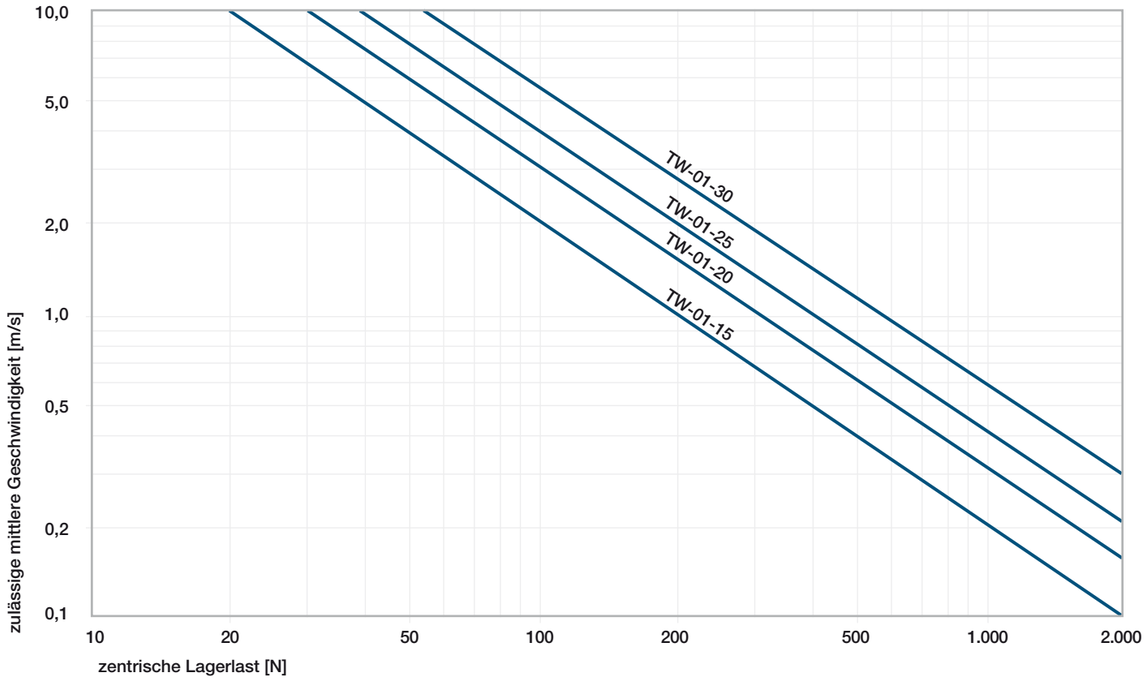

Abb. 04: Diagramm zur Ermittlung der maximal zulässigen Geschwindigkeit für die ermittelte Lagerbelastung

Art.-Nr.	F_{ymax}, F_{zmax} [N]
TW-01-15	2.000
TW-01-20	3.700
TW-01-25	5.000
TW-01-30	7.000

Tabelle 03: Maximal zulässige Belastung pro Gleitelement

drylin® T | Einbaulage waagerecht

Maximal zulässige Abstände:

Variante: 1 Schiene, 1 Schlitten		
sy + sz	<	2 Lx – Y0
ay + az	<	2 Lx – Y0
sy	<	5 Zm
sz	<	5 Zm

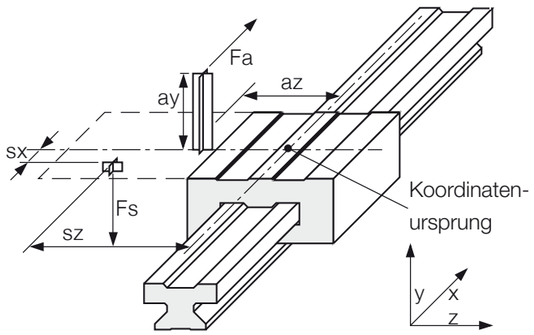

Maximal zulässige Abstände:

Variante: 1 Schiene, 2 Schlitten Variante: 2 Schiene, 4 Schlitten		
sy + sz	<	2 Lx – Y0
ay + az	<	2 Lx – Y0

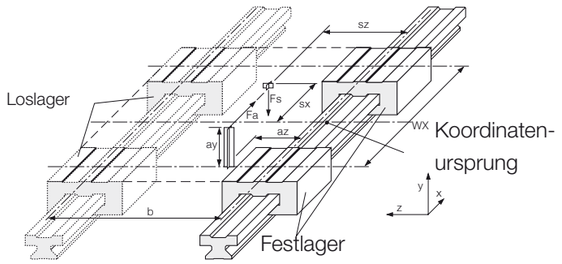

1. Schritt:

Variante wählen
1 Schiene und 1 Schlitten
1 Schiene und 2 Schlitten
2 Schienen und 4 Schlitten

2. Schritt:

Prüfen, ob die Abstände der angreifenden Kräfte innerhalb der zulässigen Werte liegen (s. maximal zulässige Abstände).

3. Schritt:

Berechnen der erforderlichen Antriebskraft

3.1 Massenschwerpunkt
in **x-** und **z-Richtung**
innerhalb des/der Schlitten(s)

$$Fa_1 = \frac{\mu}{1-2\mu K_3} \cdot Fs$$

3.2 Massenschwerpunkt
in **z-Richtung**
außerhalb des/der Schlitten(s)

$$Fa_2 = \frac{2\mu K_7}{1-2\mu K_3} \cdot Fs$$

3.3 Massenschwerpunkt
in **x-Richtung**
außerhalb des/der Schlitten(s)

$$Fa_3 = \frac{2\mu K_4}{1-2\mu K_3-2\mu K_1} \cdot Fs$$

Falls die Lage des Massenschwerpunktes nicht einzuordnen ist:

$$Fa: MAX\ (Fa_1, Fa_2, Fa_3)$$

4. Schritt:

Berechnen der maximalen Lagerbelastung

4.1 maximale Lagerbelastung
in **y-Richtung**

$$Fy_{max} = \frac{2\,Fs}{Zw}\left(\frac{2K_4}{Zw}+0{,}5\right)\cdot\left(K_7+0{,}5\right)+\frac{2Fa\,K_1}{Zw^2}$$

4.2 maximale Lagerbelastung
in **z-Richtung**

$$Fz_{max}: \frac{4Fa\,K_3}{Zw^2}$$

drylin® T | Einbaulage seitlich

1. Schritt:

Variante wählen
1 Schiene und 1 Schlitten
1 Schiene und 2 Schlitten
2 Schienen und 4 Schlitten

2. Schritt:

Prüfen, ob die Abstände der angreifenden Kräfte innerhalb der zulässigen Werte liegen (s. maximal zulässige Abstände).

3. Schritt:

Berechnen der erforderlichen Antriebskraft
Zunächst müssen zwei Berechnungen durchgeführt werden:

$$Fa_1 = \frac{(1+2K_6)\mu}{1-2\mu K_1} \cdot Fs$$

$$Fa_2 = \frac{(2K_4+2K_6)\mu}{1-2\mu K_1-2\mu K_3} \cdot Fs$$

Die Antriebskraft Fa entspricht dem errechneten Maximalwert:

Fa: MAX (Fa_1, Fa_2)

4. Schritt:

Berechnen der maximalen Lagerbelastung

4.1 maximale Lagerbelastung
in **y-Richtung**

$$Fy_{max} = \frac{Fs\,K_6}{Zw} + \frac{2Fa\,K_1}{Zw^2}$$

4.2 maximale Lagerbelastung
in **z-Richtung**

$$Fz_{max} = \frac{2Fs}{Zw}\left(\frac{2K_4}{Zw}+0{,}5\right)+\frac{4Fa\,K_3}{Zw^2}$$

Maximal zulässige Abstände:

Variante: 1 Schiene, 1 Schlitten		
sy + sz	<	2 Lx – Y0
ay + az	<	2 Lx – Y0
sy	<	5 Zm
sz	<	5 Zm

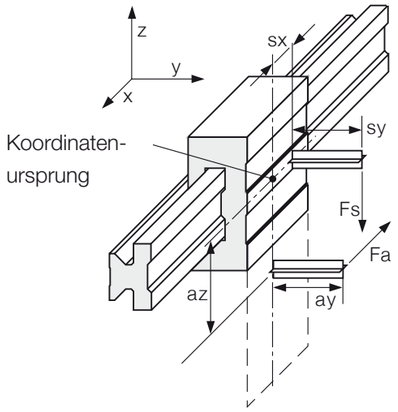

Maximal zulässige Abstände:

Variante: 1 Schiene, 2 Schlitten Variante: 2 Schiene, 4 Schlitten		
sy + sz	<	2 wx – Y0
ay + az	<	2 wx – Y0

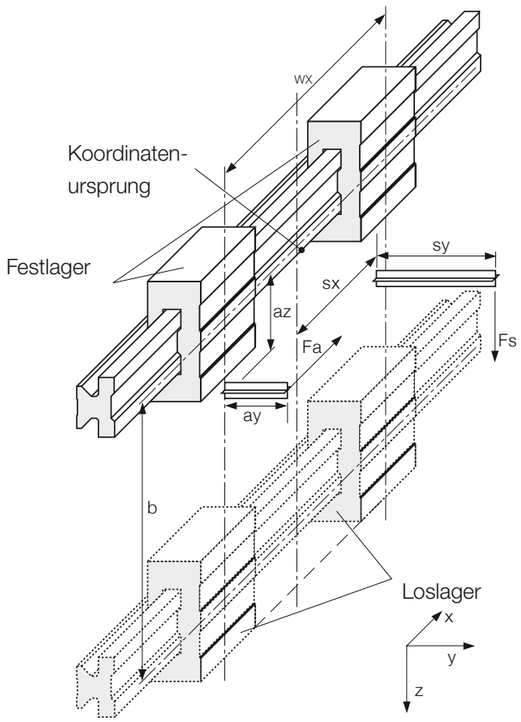

drylin® T | Einbaulage senkrecht

Maximal zulässige Abstände:

Variante: 1 Schiene, 1 Schlitten		
sy + sz	<	2 Lx – Y0
ay + az	<	2 Lx – Y0
sy	<	5 Zm
sz	<	5 Zm

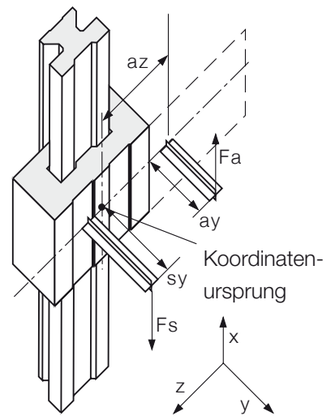

Maximal zulässige Abstände:

Variante: 1 Schiene, 2 Schlitten Variante: 2 Schiene, 4 Schlitten		
sy + sz	<	2 wx – Y0
ay + az	<	2 wx – Y0

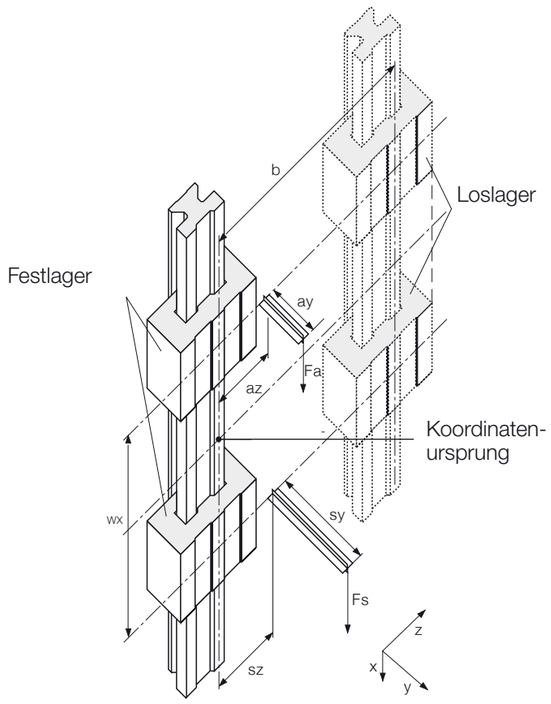

1. Schritt:

Variante wählen
1 Schiene und 1 Schlitten
1 Schiene und 2 Schlitten
2 Schienen und 4 Schlitten

2. Schritt:

Prüfen, ob die Abstände der angreifenden Kräfte innerhalb der zulässigen Werte liegen (s. maximal zulässige Abstände).

3. Schritt:

Berechnen der erforderlichen Antriebskraft
Zunächst müssen vier Berechnungen durchgeführt werden:

$$Fa_1 = \frac{2\mu(sz+sy+Y0)-wx}{2\mu(az+ay+Y0)-wx} \cdot Fs$$

$$Fa_2 = \frac{2\mu(-sz+sy+Y0)-wx}{2\mu(-az+ay+Y0)-wx} \cdot Fs$$

$$Fa_3 = \frac{2\mu(sz-sy-Y0)-wx}{2\mu(az-ay-Y0)-wx} \cdot Fs$$

$$Fa_4 = \frac{2\mu(sz+sy+Y0)+wx}{2\mu(az+ay+Y0)+wx} \cdot Fs$$

Die Antriebskraft Fa entspricht dem errechneten Maximalwert:

Fa: MAX (Fa_1, Fa_2, Fa_3, Fa_4)

4. Schritt:

Berechnen der maximalen Lagerbelastung

4.1 maximale Lagerbelastung
in **y-Richtung**

$$Fy_{max} = \left| Fa\,\frac{ay+Y0}{wx} - Fs\,K_2 \right| \cdot \frac{2}{Zw^2}$$

4.2 maximale Lagerbelastung
in **z-Richtung**

$$Fz_{max} = \left| Fa\,\frac{az}{wx} - Fs\,K_5 \right| \cdot \frac{4}{Zw^2}$$

Notizen

drylin® Lineartechnik – drylin® R-Wellenführungen

Schmierfreie drylin® Gleitfolien

Unempfindlich gegen Staub und Schmutz

Geringer Reibwert

Sehr leiser Lauf

Viele Adapter- und Gehäuseoptionen

Hochverschleißfest, robust auch in extremen Umgebungen, geringes Gewicht

Schmierfreie Wellenführungen – drylin® R

drylin® R-Wellenführungen basieren auf speziell für die Lineartechnik entwickelten hochverschleißfesten Polymeren. Die Abmessungen sind kompatibel zu Standard-Kugelbuchsen. Die spezielle Geometrie garantiert Robustheit, auch in extremen Umgebungen.

- 100 % schmiermittelfrei
- Abmessungsgleich zu Kugelbuchsen
- Große Programmvielfalt an Gehäusegeometrien
- Wellen, Wellenböcke und Zubehör ab Lager erhältlich
- Austauschbare Gleitfolien
- Gehäuse aus VA-Edelstahl erhältlich

Typische Anwendungsbereiche

- Landmaschinen
- Fahrzeugbau
- Medizintechnik
- Fassadenbau
- Verpackungsindustrie

Lieferbar ab Lager
Details zu unseren Lieferzeiten finden Sie online.

Staffelpreise online
Kein Mindestbestellwert. Ab Stückzahl 1.

Bis Ø 60 mm
Weitere Abmessungen auf Anfrage.

Inch-Abmessungen verfügbar
▶ ab Seite 1456

Lebensdauerberechnung
▶ www.igus.de/drylin-experte

Clean-Room
Reinraumzertifikat
IPA Fraunhofer

RoHS 2002/95/EC
Frei von Giftstoffen
ROHS 2002/95/EC

ESD-kompatibel
(elektrostatische Entladung)

Abmessungsgleich zu Standard-Kugelbuchsen, austauschbare Gleitfolien

Gleitfolien und Einpressbuchsen

- Aus iglidur® Hochleistungspolymeren
- Leicht zu montieren
- Unempfindlich durch integrierte Schmutzkanäle
- Niedrige Reibwerte, optimiertes Verschleißverhalten

▶ Seite 982

Lineargleitlager

- Abmessungsgleich zu Standard-Linearkugellagern
- Extrem leichte Vollkunststofflager
- Aluminium- und Edelstahladapter montiert mit Gleitfolien aus iglidur®

▶ Seite 1000

Geschlossene Gehäuselager

- Vormontierte Lineargehäuse mit drylin® Gleitfolien
- Material: Aluminium anodisiert
- Fest- und Loslagergehäuse verfügbar

▶ Seite 1014

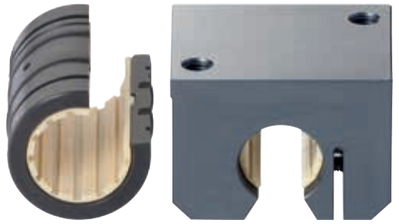

Offene Linear- und Gehäuselager

- Für unterstützte Wellen
- Zylindrisch oder als Gehäuse
- Spieleinstellung optional

▶ Seite 1021

Flanschlager

- Vormontiertes Gehäuse mit drylin® Gleitfolien
- Wahlweise runder oder eckiger Flansch
- Tandemflanschlager für erhöhte Führungslänge

▶ Seite 1026

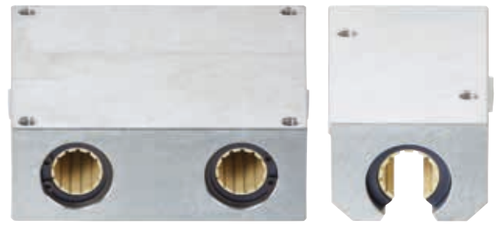

Quattroschlitten

- Geschlossene und offene Bauform
- Verdrehgesichertes Komplettgehäuse mit vier Linearadaptern
- Auch als Tandemlager verfügbar

▶ Seite 1030

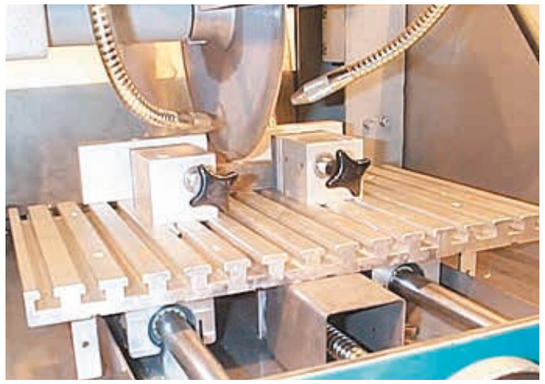

drylin® R-Lineargleitlager auf unterstützter Aluminiumwelle werden in dieser Trennmaschine zur Führung des Schneidetisches eingesetzt: Schmutzunempfindlich, präzise Führung, leichter Lauf.

Sägewerk: Linearführung mit iglidur® J-Kunststoffgleitfolie für die Winkelanschläge. Gleitfolien aus iglidur® J sind am Besten geeignet aufgrund seiner Verschleiß- und Reibwerteigenschaften.

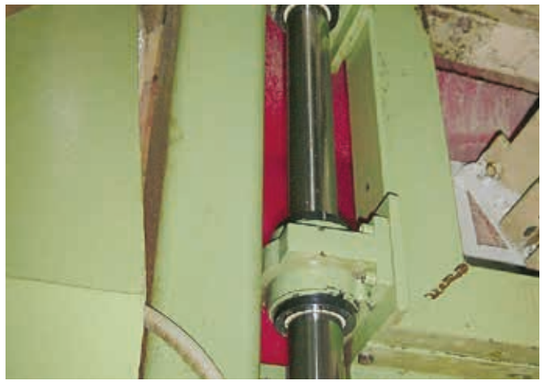

Die Maschine läuft nunmehr seit mehreren Jahren bei härtestem Betrieb vollkommen störungsfrei mit drylin® RJUM-01-Linearlagern.

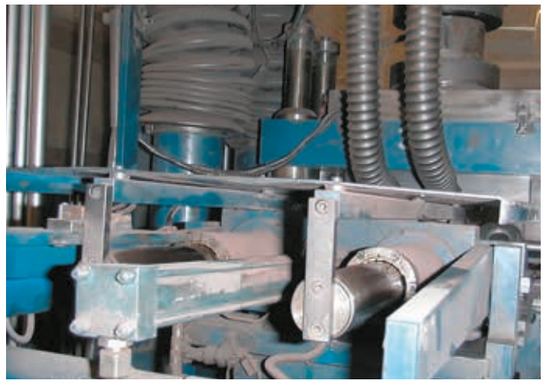

Durch die Umstellung auf drylin® R- Lineargleitlager konnte das Wartungsintervall dieser Presse trotz hoher Belastung durch Pulverpartikel und Schleifmittel auf 2 Jahre verlängert werden.

Da die Verschiebelagerung wartungsfrei, präzise, platzsparend, haltbar und sehr belastbar sein sollte, wurden Gleitfolien direkt in den Durchgängen des Maschinenrahmens montiert.

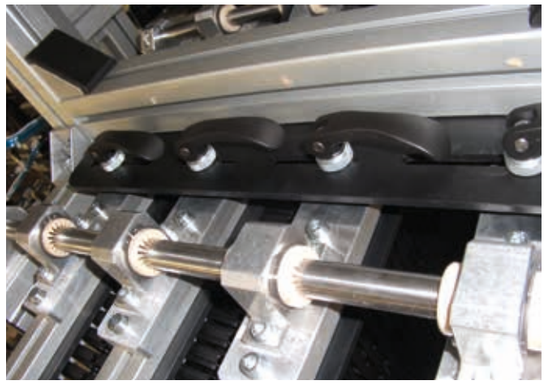

Die Fertigungslinie muss ohne Umrüstzeit in der Breite verstellbar sein. Hierfür wurden drylin® Linearführungen verwendet, die ein präzises und schnelles Verstellen ermöglichen.

Experte für Linearführungen: Systemauswahl und Lebensdauerberechnung mit CAD

Linearlager konfigurieren und Lebensdauer berechnen – ständige Erweiterung um neue Größen und Produkte

Einfach die Lebensdauer Ihrer Wunschlinearführung berechnen und mit wenigen Klicks konfigurieren. Wählen Sie ein drylin® System aus und fügen die relevanten Umweltparameter hinzu. Anschließend wählen Sie die Lagergröße, Schlitten, Anzahl und Position aus. Dann geben Sie noch den Abstand der Schienen und die Einbauart an. Definieren Sie weitere relevante Parameter der Führung und wählen Sie eine Schienenlänge aus. Die Ergebnisse werden angezeigt.

▶ **www.igus.de/drylin-experte**

Onlinetool als App, jetzt herunterladen

Laden im App Store

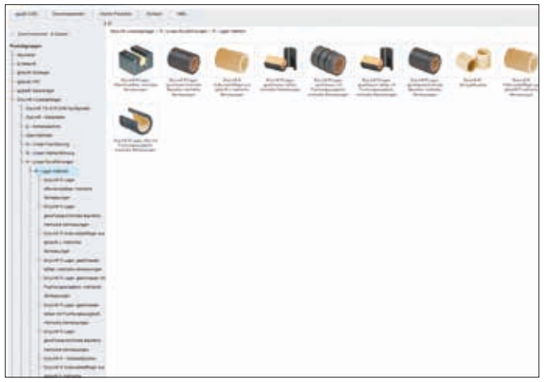

drylin® CAD-Konfigurator: Schnelle Generierung kompletter 3D-Modelle für drylin® Linearlager nach Ihren Vorgaben

Im igus® CAD-Onlinekonfigurator können Sie Ihre Linearführung als System oder die jeweiligen Einzelkomponenten direkt als 3D Modell in allen gängigen Formaten konfigurieren, speichern oder als Mail zusenden lassen – frei und ohne Anmeldung.

▶ **www.igus.de/drylin-CAD**

drylin® R-Lineargleitlager

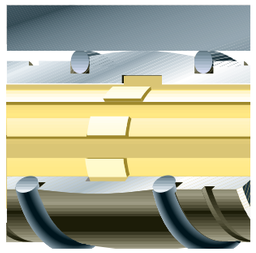

Die zylindrischen Standardlager bestehen aus einer austauschbaren Gleitfolie aus iglidur® J, die formschlüssig in einen anodisierten Aluminiumadapter geclipst wird. Der Axialhalt der Gleitfolie wird über eine Ringnut realisiert. Abmessungsgleich dazu gibt es drylin® Lineargleitlager auch aus Vollkunststoff. Sie bestehen komplett aus dem verschleißfesten Werkstoff iglidur® J und können neben dem deutlichen Preisvorteil auch technische Vorteile bieten. So sind Anwendungen, in denen Maschinenteile hauptsächlich aus Edelstahl gefertigt werden, zum Beispiel Lebensmittel- und Abfülltechnik, prädestiniert für den Einsatz von Vollkunststofflagern. Eine weitere Gewichtsersparnis ist zudem leicht zu realisieren.

Beide Ausführungen sind für die Montage in Aufnahmebohrungen mit der Toleranz H7 vorgesehen. Die Befestigung erfolgt wie bei Kugelbuchsen über Sicherungsringe nach DIN 471/472. Die schmale Bauform der zylindrischen Lineargleitlager, Bauform 02, wird in die H7-Aufnahmebohrung eingepresst bzw. geklebt. Handelsübliche Zwei-Komponenten-Kleber können hierzu verwendet werden.

Schmutz, Staub, Fasern

Ein wichtiger Unterschied unter allen angebotenen Linearlagern ist die Verträglichkeit von Schmutz. Bei den meisten Systemen ist bereits bei geringem Staubanfall die Verwendung von Abstreifern oder Dichtungen zu empfehlen. Kein anderes System weist eine derart hohe Sicherheit bei Staub, Flusen und grobem Schmutz auf wie drylin®. Der Verzicht auf Schmiermittel sowie die spezielle Gestaltung der Lagerflächen mit einzelnen Laufstegen und den dazwischen angeordneten Unterbrechungen wirken sich besonders vorteilhaft bei Verschmutzungen aus. Schmutz, selbst wenn er feucht auf der Welle auftritt, wird von den einzelnen Laufbahnen abgewischt und in die kontaktlosen Bahnen zurückgedrängt. Die Stege der Laufflächen der drylin® Lager gleiten dann auf der von allen Verschmutzungen frei gewischten Bahn.

Teilbare Linearlager

Anwendungen im Grenzbereich des technisch Machbaren oder in extrem abrasiven Umgebungen sind durch den regelmäßigen Austausch der Lager gekennzeichnet. In vielen Fällen konnte mit drylin® die Betriebszeit vervielfacht werden. Dennoch kann in solchen Anwendungen der Austausch der Lager von Zeit zu Zeit erforderlich sein. drylin® Lineargleitlager können in diesen Fällen zu erheblichen Kostenreduzierungen beitragen, da nur die Lagerfolie getauscht werden muss. Das spart Kosten von oft mehr als 90 %. Zudem kann auf den Ausbau der Wellen verzichtet werden.

Die teilbaren Lager werden einfach aus dem Gehäuse gezogen und geöffnet. Die Gleitfolie ist geschlitzt und lässt sich einfach auf die Welle montieren. Lagerhälften wieder zusammenstecken, einbauen – fertig. Montagezeiten lassen sich mit diesem Programm teilbarer drylin® Lager auf ein Minimum reduzieren.

	Der Allrounder – iglidur® J	Der Spezialist – iglidur® J200	Der Extreme – iglidur® X	Der Dauerläufer – iglidur® E7	Der FDA-konforme – iglidur® A180
Anwendungstemperatur	-50 bis +90 °C	-50 bis +90 °C	-100 bis +250 °C	-50 bis +70 °C	-50 bis +90 °C
Bester Reibwert mit	Stahlwelle	Aluminium, hartanodisiert	hartverchromter Stahl	Stahl-/Edelstahlwelle	Edelstahlwelle
Durchgangswiderstand	> 10^{13} Ωcm	> 10^{8} Ωcm	< 10^{5} Ωcm	> 10^{9} Ωcm	> 10^{12} Ωcm
Feuchtigkeitsaufnahme	1,3 Gew.-%	0,7 Gew.-%	0,5 Gew.-%	< 0,1 Gew.-%	0,2 Gew.-%
Höchste Lebensdauer mit	Aluminium, hartanodisiert	Aluminium, hartanodisiert	gehärteter Edelstahl	Stahl-/Edelstahlwelle	Edelstahlwelle
Mögliche Gegenlaufpartner	alle Wellenmaterialien	Aluminium, hartanodisiert	gehärteter Edelstahl	Stahl-/Edelstahlwelle	alle Wellenmaterialien
Zul. stat. Flächenpressung	35 MPa	23 MPa	150 MPa	18 MPa	28 MPa
Art.-Nr.	JUM-...	J200UM-...	XUM-...	E7UM-...	A180UM-...

Serie L1 – spielarme Einpressbuchsen

Gleitlager der Serie L1 bestehen aus dem Lagerwerkstoff iglidur® L100, einem besonders verschleißfesten Kunststoffcompound. Sie sind unterteilt in einen Einpress- und einen Gleitbereich. Der Gleitbereich besteht aus einzelnen Stegen, die durch dünne Filmbrücken miteinander verbunden sind. Diese Filmbrücken kompensieren die Dehnungen des Lagers durch Erwärmung oder Feuchtigkeit. Diese Trennung macht es möglich, dass die Lagerungen spielarm gestaltet werden können und es zu keinem Klemmen der Welle kommen kann. Der zylindrisch geformte Einpressbereich setzt sich auch optisch stark vom Gleitbereich ab. Die Funktion dieses Bereiches, der gegenüber der Welle ein deutliches Spiel aufweist, ist es, die Lagerbuchse sicher in der Aufnahme durch Presssitz zu fixieren.

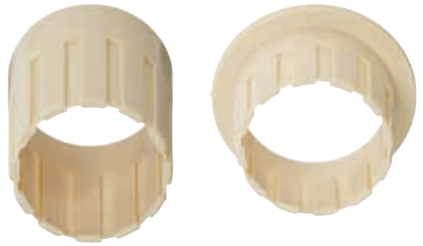

- Extrem hohe Verschleißfestigkeit
- Niedriger Reibwert
- Schwingungsdämpfend
- Hohe statische Druckfestigkeit
- Gute Chemikalienbeständigkeit
- Sehr schmutzunempfindlich
- Geeignet auch für weiche und raue Wellen

Druckfestigkeit

iglidur® Gleitlager sind mit Festschmierstoffen homogen durchsetzt. Dadurch können sich auch bei hohen Lasten keine Schmiermittel wegdrücken. Das Material iglidur® L100 erlaubt eine mittlere statische Flächenpressung von 70 MPa. Jedoch ist zu berücksichtigen, dass wegen der Unterbrechung der Auflagefläche nur mit der halben projizierten Lagerfläche gerechnet werden darf.

Gleitreibungszahlen

Gleitlager der Serie L1 sind ausgelegt für den Trockenlauf gegen Stahl. Die besten Ergebnisse werden mit Oberflächenrauigkeiten von 0,3 bis 0,8 Ra erreicht. Bei zunehmender Belastung nehmen die Gleitreibzahlen ab. Typische Reibwerte im Trockenlauf sind 0,2 bis 0,3. Bei ungünstigen Wellenmaterialien kann der Wert jedoch höher sein.

Gleitgeschwindigkeiten

Die untenstehende Tabelle zeigt mögliche Gleitgeschwindigkeiten von L1-Lagern.

iglidur® L100	rotierend	oszillierend	linear
dauerhaft [m/s]	1,5	1,5	3
kurzfristig [m/s]	3	3	10

Tabelle 02: Maximale Gleitgeschwindigkeiten für iglidur® L100

Materialeigenschaften:
iglidur® J ▶ Seite 141
iglidur® J200 ▶ Seite 235
iglidur® X ▶ Seite 245
iglidur® E7 ▶ Seite 1494
iglidur® A180 ▶ Seite 363
iglidur® L100 ▶ Seite 1495

Betriebstemperaturen

Temperaturen beeinflussen die Druckfestigkeit der Lager, den Verschleiß und den Festsitz der Lager im Gehäuse. In Versuchen konnte bis zu einer Temperatur von +70 °C ein sicherer Presssitz festgestellt werden. Bei höheren Temperaturen empfiehlt sich eine Sicherung der Lager in ihrem Sitz. Bei ausreichender Sicherung können Gleitlager der Serie L1 auch bei Temperaturen über +130 °C eingesetzt werden.

iglidur® L100	Anwendungstemperaturen
untere	–30 °C
obere, langzeitig	+100 °C
obere, kurzzeitig	+190 °C

Tabelle 03: Temperaturgrenzen für iglidur® L100

Loslager für Lineargleitlager

drylin® Lineargleitlager der Baureihe 03 bieten in Anwendungen mit parallelen Wellen große Vorteile. Durch ihre Geometrie gleichen sie Fluchtungs- und Parallelitätsfehler aus und sollten auf der dem Antrieb weiter entfernten Welle eingesetzt werden. Die Konstruktion sieht zur Selbsteinstellung einen balligen Bereich auf dem Außenmantel der Aluminiumlager vor. Dadurch werden Tragzahlminderungen durch die Selbsteinstellung vermieden, da die Welle immer auf der gesamten projizierten Fläche aufliegt. Durch die gleichmäßige Verteilung der Last auf das gesamte Lager kommt es bei den selbsteinstellenden drylin® Linearlagern nicht zu Kantenpressungen. Um Abweichungen der Parallelität zweier Wellen auszugleichen, ist der Außendurchmesser um 0,2 bis 0,3 mm (je nach Größe) kleiner als die Aufnahmebohrung ausgeführt. Durch die montierten O-Ringe haben diese Lager einen elastischen Lagersitz. Das Übermaß gibt die maximal zulässige Abweichung der Parallelität vor.

Die selbsteinstellenden Lager aus dem drylin® Programm werden hartanodisiert geliefert. Diese Oberfläche garantiert die höchste Verschleißfestigkeit, wenn sich das Aluminiumlager bei Ausgleichsbewegungen im Gehäuse bewegt. Eine weitere Variante bilden die Gehäuselager der Baureihe OJUM-06-LL und RJUM-06-LL. Der Lageraufbau lässt einen Parallelitätsausgleich zwischen den Wellen von ±3 mm zu. Die einzigartige Aufhängung des tragenden Gehäuses auf einer in z-Richtung verlaufenden Achse ermöglicht einen Winkelfehlerausgleich von bis zu 3,5°.

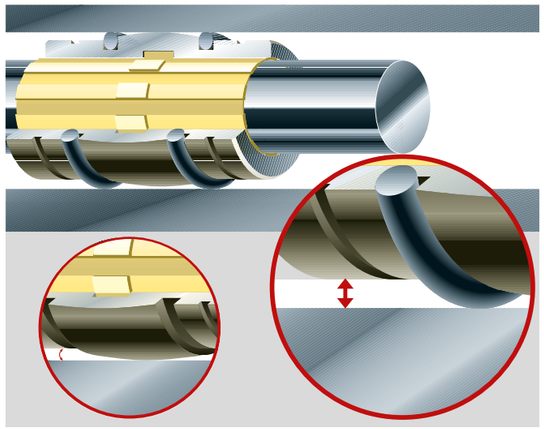

Abb. 02: Durch definiertes Einbauspiel und außen liegende O-Ringe können die selbsteinstellenden drylin® R-Lager der Baureihe 03 Parallelitätsfehler ausgleichen. Die balligen drylin® Adapter können Fluchtungsfehler ausgleichen. Eine Hartanodisation schützt den Aluminiumadapter vor Verschleiß.

Außermittige Kräfte

Für den erfolgreichen Einsatz der wartungsfreien drylin® Linearlager sind einige Empfehlungen zu beachten: Beträgt der Abstand der antreibenden Kraft zum Festlager mehr als das Doppelte des Lagerabstands (2:1-Regel), kommt es bei einem Haftreibwert von 0,25 theoretisch zum Verklemmen der Führung.

Das Prinzip ist nicht von der Belastung oder der Antriebskraft abhängig. Es ist ein Produkt der Reibung und bezieht sich immer auf das Festlager. Je weiter der Antrieb vom Führungslager entfernt ist, desto größer werden Verschleiß und benötigte Antriebskraft.

Wird bei der Verwendung von Lineargleitlagern die 2:1-Regel nicht beachtet, kommt es zu ungleichmäßigem Bewegungsablauf oder sogar zum Blockieren des Systems. Oft kann man dann mit verhältnismäßig einfachen Änderungen Abhilfe schaffen. Bitte wenden Sie sich bei auftretenden Fragen zur Konstruktionsauslegung und/oder dem Einbau an unsere Anwendungsberatung.

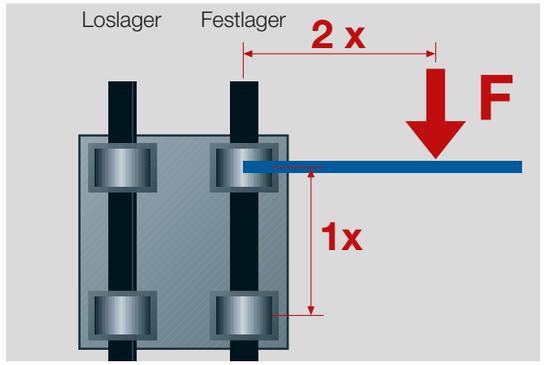

Abb. 03: Die 2:1-Regel

OJUM-06-LL
▶ Seite 1021

RJUM-06-LL
▶ Seite 1020

Serie RJUM-03/OJUM-03	±0,5°
Serie RJUM-06-LL/OJUM-06-LL	±3,5°

Tabelle 04: Ausgleich von Fluchtungsfehlern

Serie RJUM-03/OJUM-03	±0,1 mm
Serie RJUM-06-LL/OJUM-06-LL	±3,0 mm

Tabelle 05: Ausgleich von Parallelitätsfehlern

drylin® R-Wellenführungen sind für den komplett schmiermittelfreien Betrieb ausgelegt. Die Abmessungen der jeweiligen Linearadapter- und gehäuse entsprechen dem Standard für Kugelumlaufbuchsen. Bei der Montage bitten wir folgende Einbauhinweise zu beachten:

Konstruktionshinweise für drylin® Lineargleitlager:
Die genannten Werte für "$F_{max.}$" beziehen sich auf die Leistungsfähigkeit der iglidur® Gleitlagerfolien aus Hochleistungskunststoffen und können nicht als alleiniges Kriterium für die Berechnung einer Anwendung verwendet werden. Die maximale Tragfähigkeit des Gesamt-Lagersystems ist abhängig von der Einbaulage, Gehäuseform, des Gehäusematerials, der Anbindung inklusive der verwendeten Schrauben und bedarf einer gesonderten Überprüfung. Für eine detaillierte Auslegung nutzen Sie bitte unseren online-Konfigurator unter
▶ www.igus.de/drylin-experte

Empfohlene Toleranz für die Welle: h6–h10
Oberflächenrauheit [Ra]: 0,15–0,6
Führungswellen rund/unterstützt **▶ Wellen Seite 1041**

Empfohlene Aufnahmebohrung: H7
Lineargleitlager RJUM-01/03, TJUM-01/03, RJM, RJMP, RJ260(U)M02, Einpresslager WLM, WLFM

Gleitfolien:
JUM, XUM, J200UM, JUMO, J200UMO, XUMO, JUI, JUIO, E7UM, E7UMO
● Formschlüssiges Einclipsen in Aufnahmebohrung ● Axiale Sicherung erfolgt durch eine Ringnut ● Verdrehsicherung durch Einrasten des Sicherungspin in Bohrung ø z

Einpressbuchsen:
WLM, WLFM
● Einbau mittels Einpressen in Aufnahmebohrung H7
▶ Montagevorschrift, **Seite 57**

Lineargleitlager:
RJUM-01, RJUM-11, RJUM-ES, TJUM-01, RJUM-03, TJUM-03, RJUI-01, RJUI-03, TJUI-01, TJUI-03
● Befestigung mit Sicherungsringen, metrische Versionen nach DIN 471 bzw. 472, (nicht im Lieferumfang enthalten)

Vollkunststofflager:
RJM, RJI-01
● Befestigung mit Sicherungsringen nach DIN 471 bzw. 472 (nicht im Lieferumfang enthalten) ● Die Innentoleranz E9 ergibt sich erst nach dem Einpressen

Vollkunststofflager:
RJMP
● Handmontage durch leichten Presssitz ● Befestigung mit Sicherungsringen nach DIN 471 bzw. 472 (nicht im Lieferumfang enthalten)

Lineargleitlager:
RJUM-02
● Befestigung durch Übergangspassung in Stahlaufnahme H7 oder Aluminiumaufnahme K7 ● Alternativ kann der Adapter mit handelsüblichen 2-Komponenten-Kleber in Aufnahme eingeklebt werden

Kompaktbuchse:
RJ260 (UM-02)
● Axiale Sicherung und Einbau mittels Presssitz in Aufnahmebohrung H7 ● Alternativ kann Adapter mit handelsüblichen 2-Komponenten-Kleber in Aufnahme eingeklebt werden

Lineargleitlager:
OJUM-01, OJUM-03, OJUI-01, OJUI-03
● Befestigung der Adapter über Sicherungsschrauben (nicht im Lieferumfang enthalten)

Quattroschlitten: RQA, RGA
Tandemgehäuse: RTA
● Befestigung der Lager im Gehäuse erfolgt über Sicherungsringe nach DIN 472

Lineargehäuse:
RGAS
● Befestigung der Lager im Gehäuse erfolgt über Sicherungsringe nach DIN 471

Quattroschlitten: OQA, OGA,
Lineargehäuse: OGAS,
Tandemgehäuse: OTA
● Befestigung der Lager über Sicherungsschraube

Gehäuselager: RJUM/E/T-05, RJUM-06/-LL, OJUM/E-06/-LL, Flanschgehäuse: FJUM/T-01/02
Quattroschlitten: RGA, OGA,
Tandemgehäuse: RTA, OTA,
Lineargehäuse: RGAS, OGAS
● Befestigungsschrauben der Gehäuse DIN 912-8.8 ● Sicherungsring nach DIN 7980

drylin® R-Gleitfolien | Lieferprogramm

Lange, geschlossene Bauform für Rundwellen – aus iglidur® J (Der Allrounder)

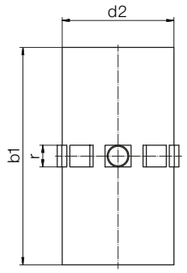

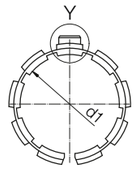

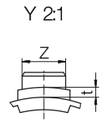

Bestellschlüssel

Typ	Größe
J U M	-01-10

iglidur® J	Gleitfolie	Metrisch	Standard	d1

Der "Allrounder" für alle Wellenoberflächen im Innen- und Außeneinsatz

[78] gem. igus® Prüfmethode ▶ Seite 1038
Bitte beachten Sie: Einbauhinweise ▶ Seite 981
min. -50 °C
max. +90 °C

Abmessungen [mm]

d1	d1-Toleranz [78]	d2	b1	r	t	Z	Gewicht [g]	Art.-Nr.
10	+0,030 +0,070	12	28	3,0	0,8	2,5	1,10	**JUM-01-10**
12	+0,030 +0,070	14	31	3,0	0,8	3,0	1,50	**JUM-01-12**
16	+0,030 +0,070	18	35	3,5	0,8	3,5	2,20	**JUM-01-16**
20	+0,030 +0,070	23	44	5,0	0,8	3,5	4,90	**JUM-01-20**
25	+0,030 +0,070	28	57	5,0	0,8	4,0	8,23	**JUM-01-25**
30	+0,040 +0,085	34	67	5,0	0,8	4,0	14,95	**JUM-01-30**
35	+0,040 +0,085	39	69	5,0	0,8	4,0	18,20	**JUM-01-35**
40	+0,040 +0,085	44	79	6,0	1,3	5,0	23,16	**JUM-01-40**
50	+0,050 +0,150	55	99	7,0	1,3	6,0	45,35	**JUM-01-50**
60	+0,050 +0,150	65	124	8,0	2,5	6,5	70,00	**JUM-01-60**[79]

Aufnahmebohrung für Gleitfolie JUM-01 | Abmessungen [mm]

Welle Ø	di H7	B h10	r +0,05	t +0,1	f +0,5	Z +0,2	Art.-Nr.
10	12	29	3,0	1,0	1,0	2,6	**JUM-01-10**
12	14	32	3,0	1,0	1,5	3,1	**JUM-01-12**
16	18	36	3,5	1,0	1,7	3,6	**JUM-01-16**
20	23	45	5,0	1,0	2,0	3,6	**JUM-01-20**
25	28	58	5,0	1,0	2,0	4,1	**JUM-01-25**
30	34	68	5,0	1,0	2,0	4,1	**JUM-01-30**
35	39	70	5,0	1,0	2,0	4,1	**JUM-01-35**
40	44	80	6,0	1,5	2,5	5,1	**JUM-01-40**
50	55	100	7,0	1,5	2,5	6,1	**JUM-01-50**
60	65	125	8,0	2,5	3,0	6,5	**JUM-01-60**[79]

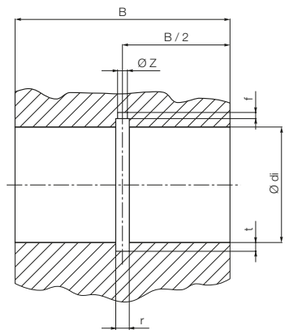

[79] zweiteilig

Kombinierbar mit:

RJUM-01/-03
TJUM-01/-03

RJUM-06/-06-LL

FJUM-01/-02

inch Inch-Abmessungen ▶ Seite 1456

drylin® R-Gleitfolien | Lieferprogramm

Lange, offene Bauform für unterstützte Wellen – aus iglidur® J (Der Allrounder)

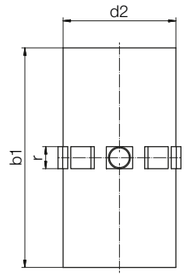

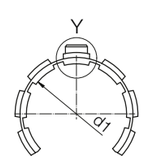

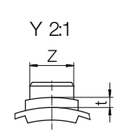

Bestellschlüssel

Typ	Größe
J U M O	-01-10

iglidur® J	Gleitfolie	Metrisch	Offen	Standard	d1

Der "Allrounder" für alle Wellenoberflächen im Innen- und Außeneinsatz

[78] gem. igus® Prüfmethode ▶ Seite 1038
Bitte beachten Sie: Einbauhinweise ▶ Seite 981
min. -50 °C
max. +90 °C

Abmessungen [mm]

d1	d1-Toleranz [78]	d2	b1	r	t	Z	Gewicht [g]	Art.-Nr.
10	+0,030 +0,070	12	28	3,0	0,8	2,5	0,90	**JUMO-01-10**
12	+0,030 +0,070	14	31	3,0	0,8	3,0	1,16	**JUMO-01-12**
16	+0,030 +0,070	18	35	3,5	0,8	3,5	1,71	**JUMO-01-16**
20	+0,030 +0,070	23	44	5,0	0,8	3,5	4,16	**JUMO-01-20**
25	+0,030 +0,070	28	57	5,0	0,8	4,0	6,97	**JUMO-01-25**
30	+0,040 +0,085	34	67	5,0	0,8	4,0	12,38	**JUMO-01-30**
40	+0,040 +0,085	44	79	6,0	1,3	5,0	20,18	**JUMO-01-40**
50	+0,050 +0,150	55	99	7,0	1,3	6,0	38,60	**JUMO-01-50**
60	+0,050 +0,150	65	124	8,0	2,5	6,5	60,10	**JUMO-01-60**[79]

Aufnahmebohrung für Gleitfolie JUMO-01 | Abmessungen [mm]

Welle Ø	di H7	B h10	W	r +0,5	t +0,05	f +0,1	Z +0,2	Art.-Nr.
10	12	29	7,3	3,0	1,0	1,0	2,6	**JUMO-01-10**
12	14	32	9,0	3,0	1,0	1,5	3,1	**JUMO-01-12**
16	18	36	11,6	3,5	1,0	1,7	3,6	**JUMO-01-16**
20	23	45	12,0	5,0	1,0	2,0	3,6	**JUMO-01-20**
25	28	58	14,5	5,0	1,0	2,0	4,1	**JUMO-01-25**
30	34	68	16,6	5,0	1,0	2,0	4,1	**JUMO-01-30**
40	44	80	21,0	6,0	1,5	2,5	5,1	**JUMO-01-40**
50	55	100	25,5	7,0	1,5	2,5	6,1	**JUMO-01-50**
60	65	125	27,2	8,0	2,5	3,0	6,5	**JUMO-01-60**[79]

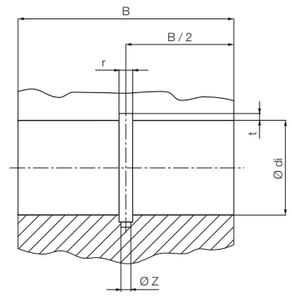

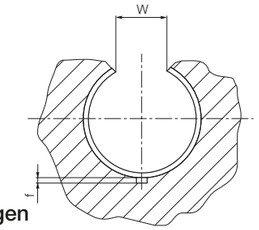

[79] zweiteilig

Kombinierbar mit:

OJUM-01/-03

OJUM-06/-06-LL

inch Inch-Abmessungen ▶ Seite 1456

drylin® R-Gleitfolien | Lieferprogramm

Lange, geschlossene Bauform, präzise für Rundwellen – aus iglidur® J (Der Allrounder)

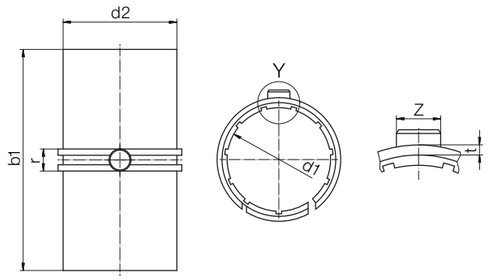

Bestellschlüssel

Typ	Größe
J U M-11-10	

iglidur® J | Gleitfolie | Metrisch | Präzision | d1

- 50 % reduziertes max. Lagerspiel
- Größere Auflagefläche: längere Lebensdauer

78) gem. igus® Prüfmethode ▶ Seite 1038
Bitte beachten Sie: Einbauhinweise ▶ Seite 981
min. -50 °C
max. +90 °C

Abmessungen [mm]

d1	d1-Toleranz 78)	d2	b1	r	t	Z	Gewicht [g]	Art.-Nr.
10	+0,000 +0,040	12	28	3,0	0,8	2,5	1,23	**JUM-11-10**
12	+0,000 +0,040	14	31	3,0	0,8	3,0	1,65	**JUM-11-12**
16	+0,000 +0,040	18	35	3,5	0,8	3,5	2,42	**JUM-11-16**
20	+0,000 +0,040	23	44	5,0	0,8	3,5	5,49	**JUM-11-20**
25	+0,000 +0,040	28	57	5,0	0,8	4,0	8,86	**JUM-11-25**
30	+0,000 +0,050	34	67	5,0	0,8	4,0	16,63	**JUM-11-30**
40	+0,000 +0,050	44	79	6,0	1,3	5,0	26,06	**JUM-11-40**
50	+0,000 +0,060	55	99	7,0	1,3	6,0	48,82	**JUM-11-50**

Aufnahmebohrung für Gleitfolie JUM-11 | Abmessungen [mm]

Welle Ø	di H7	B h10	r +0,05	t +0,1	f +0,5	Z +0,2	Art.-Nr.
10	12	29	3,0	1,0	1,0	2,6	**JUM-11-10**
12	14	32	3,0	1,0	1,5	3,1	**JUM-11-12**
16	18	36	3,5	1,0	1,7	3,6	**JUM-11-16**
20	23	45	5,0	1,0	2,0	3,6	**JUM-11-20**
25	28	58	5,0	1,0	2,0	4,1	**JUM-11-25**
30	34	68	5,0	1,0	2,0	4,1	**JUM-11-30**
40	44	80	6,0	1,5	2,5	5,1	**JUM-11-40**
50	55	100	7,0	1,5	2,5	6,1	**JUM-11-50**

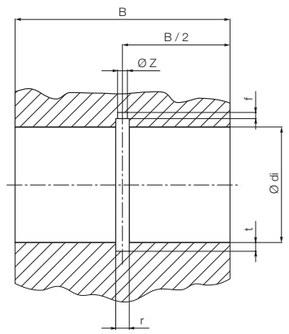

Kombinierbar mit:

RJUM-01/-03
TJUM-01/-03

RJUM-06/-06-LL

FJUM-01/-02

drylin® R-Gleitfolien | Lieferprogramm

Lange, offene Bauform, präzise für unterstützte Wellen – aus iglidur® J (Der Allrounder)

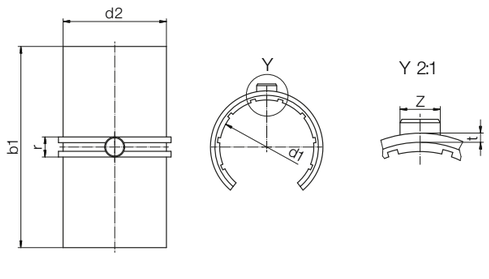

Bestellschlüssel

Typ	Größe
J U M O-11-10	

iglidur® J | Gleitfolie | Metrisch | Offen | Präzision | d1

- 50 % reduziertes max. Lagerspiel
- Größere Auflagefläche: längere Lebensdauer

78) gem. igus® Prüfmethode ▶ Seite 1038
Bitte beachten Sie: Einbauhinweise ▶ Seite 981
min. -50 °C
max. +90 °C

Abmessungen [mm]

d1	d1-Toleranz 78)	d2	b1	r	t	Z	Gewicht [g]	Art.-Nr.
10	+0,000 +0,040	12	28	3,0	0,8	2,5	1,10	**JUMO-11-10**
12	+0,000 +0,040	14	31	3,0	0,8	3,0	1,50	**JUMO-11-12**
16	+0,000 +0,040	18	35	3,5	0,8	3,5	2,20	**JUMO-11-16**
20	+0,000 +0,040	23	44	5,0	0,8	3,5	4,90	**JUMO-11-20**
25	+0,000 +0,040	28	57	5,0	0,8	4,0	8,23	**JUMO-11-25**
30	+0,000 +0,050	34	67	5,0	0,8	4,0	14,95	**JUMO-11-30**
40	+0,000 +0,050	44	79	6,0	1,3	5,0	23,16	**JUMO-11-40**
50	+0,000 +0,060	55	99	7,0	1,3	6,0	45,35	**JUMO-11-50**

Aufnahmebohrung für Gleitfolie JUMO-11 | Abmessungen [mm]

Welle Ø	di H7	B h10	W +0.2	r +0.05	t +0.1	f +0.5	Z +0.2	Art.-Nr.
10	12	29	7,3	3,0	1,0	1,0	2,6	**JUMO-11-10**
12	14	32	9,0	3,0	1,0	1,5	3,1	**JUMO-11-12**
16	18	36	11,6	3,5	1,0	1,7	3,6	**JUMO-11-16**
20	23	45	12,0	5,0	1,0	2,0	3,6	**JUMO-11-20**
25	28	58	14,5	5,0	1,0	2,0	4,1	**JUMO-11-25**
30	34	68	16,6	5,0	1,0	2,0	4,1	**JUMO-11-30**
40	44	80	21,0	6,0	1,5	2,5	5,1	**JUMO-11-40**
50	55	100	25,5	7,0	1,5	2,5	6,1	**JUMO-11-50**

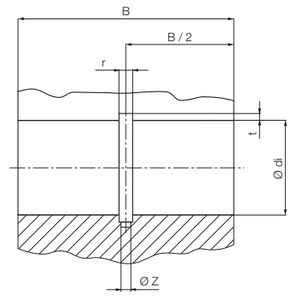

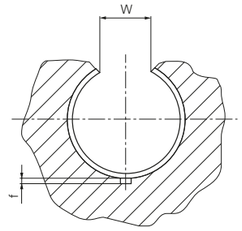

Kombinierbar mit:

OJUM-01/-03

OJUM-06/-06-LL

drylin® R-Gleitfolien | Lieferprogramm

Kurze, geschlossene Bauform für Rundwellen – aus iglidur® J (Der Allrounder)

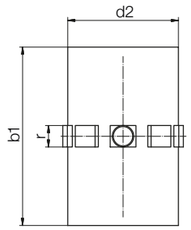

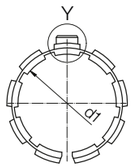

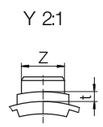

Bestellschlüssel

Typ	Größe
J U M	-02-10

iglidur® J	Gleitfolie	Metrisch	Kompakt	d1

Der "Allrounder" für alle Wellenoberflächen im Innen- und Außeneinsatz

[78] gem. igus® Prüfmethode ▶ Seite 1038
Bitte beachten Sie: Einbauhinweise ▶ Seite 981
min. -50 °C
max. +90 °C

Abmessungen [mm]

d1	d1-Toleranz [78]	d2	b1	r	t	Z	Gewicht [g]	Art.-Nr.
10	+0,030 +0,070	12	25	3,0	0,8	2,5	1,02	**JUM-02-10**
12	+0,030 +0,070	14	27	3,0	0,8	3,0	1,27	**JUM-02-12**
16	+0,030 +0,070	18	29	3,5	0,8	3,5	1,82	**JUM-02-16**
20	+0,030 +0,070	23	29	5,0	0,8	3,5	3,27	**JUM-02-20**
25	+0,030 +0,070	28	39	5,0	0,8	4,0	5,75	**JUM-02-25**
30	+0,040 +0,085	34	49	5,0	0,8	4,0	11,28	**JUM-02-30**
40	+0,040 +0,085	44	59	6,0	1,3	5,0	17,94	**JUM-02-40**
45	+0,040 +0,085	50	59	7,0	1,3	6,0	27,00	**JUM-02-45**
50	+0,050 +0,150	55	69	7,0	1,3	6,0	32,56	**JUM-02-50**

Aufnahmebohrung für Gleitfolie JUM-02 | Abmessungen [mm]

Welle Ø	di H7	B h10	r +0,05	t +0,1	f +0,5	Z +0,2	Art.-Nr.
10	12	26	3,0	1,0	1,0	2,6	**JUM-02-10**
12	14	28	3,0	1,0	1,5	3,1	**JUM-02-12**
16	18	30	3,5	1,0	1,7	3,6	**JUM-02-16**
20	23	30	5,0	1,0	2,0	3,6	**JUM-02-20**
25	28	40	5,0	1,0	2,0	4,1	**JUM-02-25**
30	34	50	5,0	1,0	2,0	4,1	**JUM-02-30**
40	44	60	6,0	1,5	2,5	5,1	**JUM-02-40**
45	50	60	7,0	1,5	2,5	6,1	**JUM-02-45**
50	55	70	7,0	1,5	2,5	6,1	**JUM-02-50**

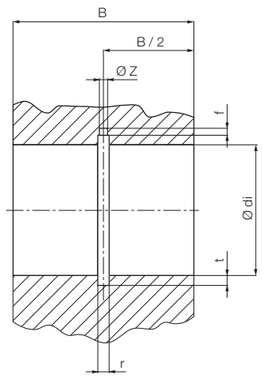

Kombinierbar mit:

RJUM-02

RJUM-05/RJUME-05
TJUM-05/RJUMT-05

FJUMT-01/-02

drylin® R-Gleitfolien | Lieferprogramm

Lange, geschlossene Bauform für Rundwellen – aus iglidur® J200 (Der Spezialist)

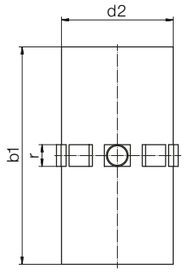

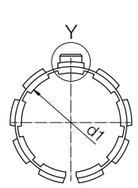

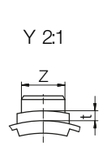

Bestellschlüssel

Typ	Größe
J200 U M	-01-10

iglidur® J200	Gleitfolie	Metrisch	Standard	d1

Der "Spezialist" mit bester Laufleistung auf Aluminium

[78] gem. igus® Prüfmethode ▶ Seite 1038
Bitte beachten Sie: Einbauhinweise ▶ Seite 981
min. -50 °C
max. +90 °C

Abmessungen [mm]

d1	d1-Toleranz [78]	d2	b1	r	t	Z	Gewicht [g]	Art.-Nr.
10	+0,030 +0,070	12	28	3,0	0,8	2,5	1,10	**J200UM-01-10**
12	+0,030 +0,070	14	31	3,0	0,8	3,0	1,50	**J200UM-01-12**
16	+0,030 +0,070	18	35	3,5	0,8	3,5	2,54	**J200UM-01-16**
20	+0,030 +0,070	23	44	5,0	0,8	3,5	5,66	**J200UM-01-20**
25	+0,030 +0,070	28	57	5,0	0,8	4,0	9,51	**J200UM-01-25**
30	+0,040 +0,085	34	67	5,0	0,8	4,0	17,27	**J200UM-01-30**
40	+0,040 +0,085	44	79	6,0	1,3	5,0	26,75	**J200UM-01-40**
50	+0,050 +0,150	55	99	7,0	1,3	6,0	52,38	**J200UM-01-50**

Aufnahmebohrung für Gleitfolie J200UM-01 | Abmessungen [mm]

Welle Ø	di H7	B h10	r +0,05	t +0,1	f +0,5	Z +0,2	Art.-Nr.
10	12	29	3,0	1,0	1,0	2,6	**J200UM-01-10**
12	14	32	3,0	1,0	1,5	3,1	**J200UM-01-12**
16	18	36	3,5	1,0	1,7	3,6	**J200UM-01-16**
20	23	45	5,0	1,0	2,0	3,6	**J200UM-01-20**
25	28	58	5,0	1,0	2,0	4,1	**J200UM-01-25**
30	34	68	5,0	1,0	2,0	4,1	**J200UM-01-30**
40	44	80	6,0	1,5	2,5	5,1	**J200UM-01-40**
50	55	100	7,0	1,5	2,5	6,1	**J200UM-01-50**

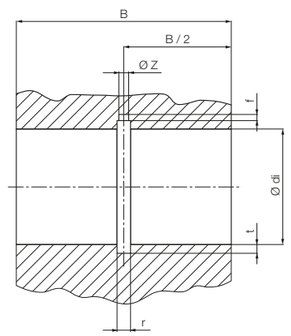

Kombinierbar mit:

RJUM-01/-03
TJUM-01/-03

RJUM-06/-06-LL

FJUM-01/-02

drylin® R-Gleitfolien | Lieferprogramm

Lange, offene Bauform für unterstützte Wellen – aus iglidur® J200 (Der Spezialist)

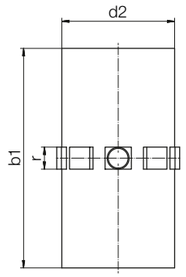

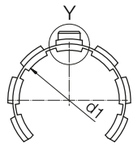

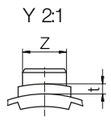

Bestellschlüssel

Typ	Größe
J200 U M O	01-10

iglidur® J200	Gleitfolie	Metrisch	Offen	Standard	d1

Der "Spezialist" mit bester Laufleistung auf Aluminium

[78] gem. igus® Prüfmethode ▶ Seite 1038
Bitte beachten Sie: Einbauhinweise ▶ Seite 981
min. -50 °C
max. +90 °C

Abmessungen [mm]

d1	d1-Toleranz [78]	d2	b1	r	t	Z	Gewicht [g]	Art.-Nr.
10	+0,030 +0,070	12	28	3,0	0,8	2,5	1,04	**J200UMO-01-10**
12	+0,030 +0,070	14	31	3,0	0,8	3,0	1,34	**J200UMO-01-12**
16	+0,030 +0,070	18	35	3,5	0,8	3,5	1,98	**J200UMO-01-16**
20	+0,030 +0,070	23	44	5,0	0,8	3,5	4,80	**J200UMO-01-20**
25	+0,030 +0,070	28	57	5,0	0,8	4,0	8,05	**J200UMO-01-25**
30	+0,040 +0,085	34	67	5,0	0,8	4,0	14,30	**J200UMO-01-30**
40	+0,040 +0,085	44	79	6,0	1,3	5,0	23,31	**J200UMO-01-40**

Aufnahmebohrung für Gleitfolie J200UMO-01 | Abmessungen [mm]

Welle Ø	di H7	B h10	W	r +0,5	t +0,05	f +0,1	Z +0,2	Art.-Nr.
10	12	29	7,3	3,0	1,0	1,0	2,6	**J200UMO-01-10**
12	14	32	9,0	3,0	1,0	1,5	3,1	**J200UMO-01-12**
16	18	36	11,6	3,5	1,0	1,7	3,6	**J200UMO-01-16**
20	23	45	12,0	5,0	1,0	2,0	3,6	**J200UMO-01-20**
25	28	58	14,5	5,0	1,0	2,0	4,1	**J200UMO-01-25**
30	34	68	16,6	5,0	1,0	2,0	4,1	**J200UMO-01-30**
40	44	80	21,0	6,0	1,5	2,5	5,1	**J200UMO-01-40**

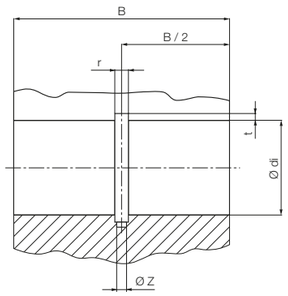

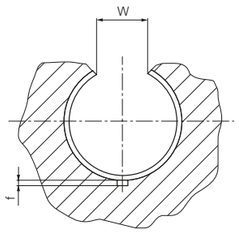

Kombinierbar mit:

OJUM-01/-03

OJUM-06/-06-LL

drylin® R-Gleitfolien | Lieferprogramm

Lange, geschlossene Bauform für Rundwellen – aus iglidur® E7 (Der Dauerläufer)

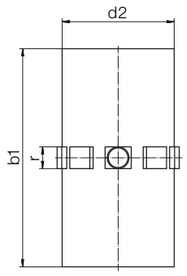

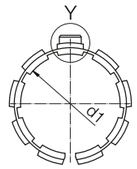

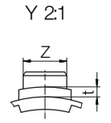

Bestellschlüssel

Typ	Größe
E7 U M	01-10

iglidur® E7	Gleitfolie	Metrisch	Standard	d1

Der "Dauerläufer" mit bis zu 8-mal längerer Lebensdauer auf Stahlwellen

[78] gem. igus® Prüfmethode ▶ Seite 1038
Bitte beachten Sie: Einbauhinweise ▶ Seite 981
min. -50 °C
max. +70 °C

Abmessungen [mm]

d1	d1-Toleranz [78]	d2	b1	r	t	Z	Gewicht [g]	Art.-Nr.
10	+0,030 +0,070	12	28	3,0	0,8	2,5	0,73	**E7UM-01-10**
12	+0,030 +0,070	14	31	3,0	0,8	3,0	1,01	**E7UM-01-12**
16	+0,030 +0,070	18	35	3,5	0,8	3,5	1,45	**E7UM-01-16**
20	+0,030 +0,070	23	44	5,0	0,8	3,5	3,25	**E7UM-01-20**
25	+0,030 +0,070	28	57	5,0	0,8	4,0	5,44	**E7UM-01-25**
30	+0,040 +0,085	34	67	5,0	0,8	4,0	9,88	**E7UM-01-30**
40	+0,040 +0,085	44	79	6,0	1,3	5,0	17,30	**E7UM-01-40**
50	+0,050 +0,150	55	99	7,0	1,3	6,0	36,30	**E7UM-01-50**[79]
60	+0,050 +0,150	65	124	8,0	2,5	6,5	54,80	**E7UM-01-60**[79]

Aufnahmebohrung für Gleitfolie E7UM-01 | Abmessungen [mm]

Welle Ø	di H7	B h10	r +0,5	t +0,05	f +0,1	Z +0,2	Art.-Nr.
10	12	29	3,0	1,0	1,0	2,6	**E7UM-01-10**
12	14	32	3,0	1,0	1,5	3,1	**E7UM-01-12**
16	18	36	3,5	1,0	1,7	3,6	**E7UM-01-16**
20	23	45	5,0	1,0	2,0	3,6	**E7UM-01-20**
25	28	58	5,0	1,0	2,0	4,1	**E7UM-01-25**
30	34	68	5,0	1,0	2,0	4,1	**E7UM-01-30**
40	44	80	6,0	1,5	2,5	5,1	**E7UM-01-40**
50	55	100	7,0	1,5	2,5	6,1	**E7UM-01-50**[79]
60	65	125	8,0	2,5	3,0	6,5	**E7UM-01-60**[79]

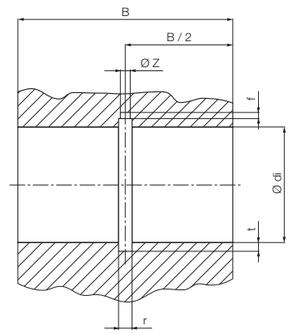

[79] zweiteilig

Kombinierbar mit:

RJUM-01/-03
TJUM-01/-03

RJUM-01-ES

RJUM-06/-06-LL

FJUM-01/-02

Inch-Abmessungen
▶ Seite 1456

drylin® R-Gleitfolien | Lieferprogramm

Lange, offene Bauform für unterstützte Wellen – aus iglidur® E7 (Der Dauerläufer)

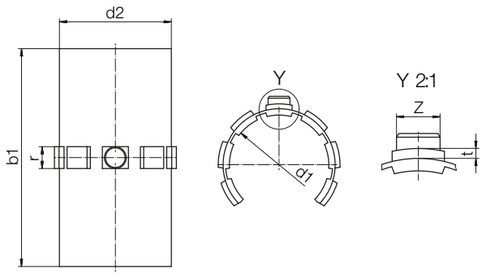

Bestellschlüssel

Typ	Größe
E7 U M O	-01-10

iglidur® E7	Gleitfolie	Metrisch	Offen	Standard	d1

Der "Dauerläufer" mit bis zu 8-mal längerer Lebensdauer auf Stahlwellen

[78] gem. igus® Prüfmethode ▶ Seite 1038
Bitte beachten Sie: Einbauhinweise ▶ Seite 981
min. -50 °C
max. +70 °C

Abmessungen [mm]

d1	d1-Toleranz [78]	d2	b1	r	t	Z	Gewicht [g]	Art.-Nr.
10	+0,030 +0,070	12	28	3,0	0,8	2,5	0,73	**E7UMO-01-10**
12	+0,030 +0,070	14	31	3,0	0,8	3,0	1,01	**E7UMO-01-12**
16	+0,030 +0,070	18	35	3,5	0,8	3,5	1,45	**E7UMO-01-16**
20	+0,030 +0,070	23	44	5,0	0,8	3,5	3,25	**E7UMO-01-20**
25	+0,030 +0,070	28	57	5,0	0,8	4,0	5,44	**E7UMO-01-25**
30	+0,040 +0,085	34	67	5,0	0,8	4,0	9,88	**E7UMO-01-30**
40	+0,040 +0,085	44	79	6,0	1,3	5,0	17,30	**E7UMO-01-40**
50	+0,050 +0,150	55	99	7,0	1,3	6,0	36,40	**E7UMO-01-50[79]**
60	+0,050 +0,150	65	124	8,0	2,5	6,5	54,80	**E7UMO-01-60[79]**

Aufnahmebohrung für Gleitfolie E7UMO-01 | Abmessungen [mm]

Welle Ø	di H7	B h10	W	r +0,5	t +0,05	f +0,1	Z +0,2	Art.-Nr.
10	12	29	7,3	3,0	1,0	1,0	2,6	**E7UMO-01-10**
12	14	32	9,0	3,0	1,0	1,5	3,1	**E7UMO-01-12**
16	18	36	11,6	3,5	1,0	1,7	3,6	**E7UMO-01-16**
20	23	45	12,0	5,0	1,0	2,0	3,6	**E7UMO-01-20**
25	28	58	14,5	5,0	1,0	2,0	4,1	**E7UMO-01-25**
30	34	68	16,6	5,0	1,0	2,0	4,1	**E7UMO-01-30**
40	44	80	21,0	6,0	1,5	2,5	5,1	**E7UMO-01-40**
50	55	100	25,5	7,0	1,5	2,5	6,1	**E7UMO-01-50[79]**
60	65	125	27,2	8,0	2,5	3,0	6,5	**E7UMO-01-60[79]**

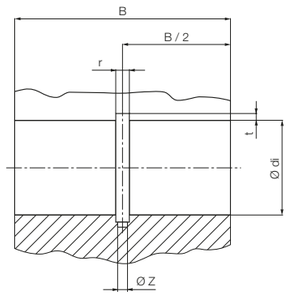

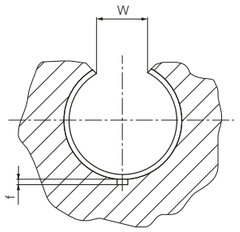

[79] zweiteilig

Kombinierbar mit:

OJUM-01/-03

OJUM-06/-06-LL

drylin® R-Gleitfolien | Lieferprogramm

Kurze, geschlossene Bauform für Rundwellen – aus iglidur® E7 (Der Dauerläufer)

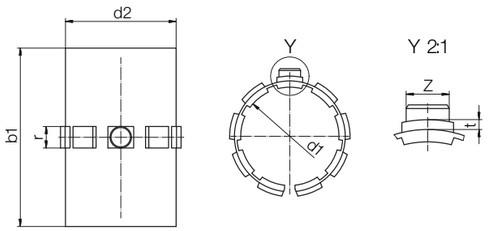

Bestellschlüssel

Typ	Größe
E7 U M	-02-10

iglidur® E7	Gleitfolie	Metrisch	Kompakt	d1

Der "Dauerläufer" mit bis zu 8-mal längerer Lebensdauer auf Stahlwellen

[78] gem. igus® Prüfmethode ▶ Seite 1038
Bitte beachten Sie: Einbauhinweise ▶ Seite 981
min. -50 °C
max. +70 °C

Abmessungen [mm]

d1	d1-Toleranz [78]	d2	b1	r	t	Z	Gewicht [g]	Art.-Nr.
10	+0,030 +0,070	12	25	3,0	0,8	2,5	0,73	**E7UM-02-10**
12	+0,030 +0,070	14	27	3,0	0,8	3,0	1,01	**E7UM-02-12**
16	+0,030 +0,070	18	29	3,5	0,8	3,5	1,45	**E7UM-02-16**
20	+0,030 +0,070	23	29	5,0	0,8	3,5	3,25	**E7UM-02-20**
25	+0,030 +0,070	28	39	5,0	0,8	4,0	5,44	**E7UM-02-25**
30	+0,040 +0,085	34	49	5,0	0,8	4,0	9,88	**E7UM-02-30**
40	+0,040 +0,085	44	59	6,0	1,3	5,0	17,30	**E7UM-02-40**

Aufnahmebohrung für Gleitfolie E7UM-02 | Abmessungen [mm]

Welle Ø	di H7	B h10	r +0,05	t +0,1	f +0,5	Z +0,2	Art.-Nr.
10	12	26	3,0	1,0	1,0	2,6	**E7UM-02-10**
12	14	28	3,0	1,0	1,5	3,1	**E7UM-02-12**
16	18	30	3,5	1,0	1,7	3,6	**E7UM-02-16**
20	23	30	5,0	1,0	2,0	3,6	**E7UM-02-20**
25	28	40	5,0	1,0	2,0	4,1	**E7UM-02-25**
30	34	50	5,0	1,0	2,0	4,1	**E7UM-02-30**
40	44	60	6,0	1,5	2,5	5,1	**E7UM-02-40**

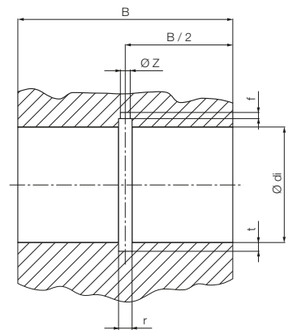

Kombinierbar mit:

RJUM-02

RJUM-05/RJUME-05
TJUM-05/RJUMT-05

FJUMT-01/-02

drylin® R-Gleitfolien | Lieferprogramm

Lange, geschlossene Bauform für Rundwellen, zweiteilig – aus iglidur® X (Der Extreme)

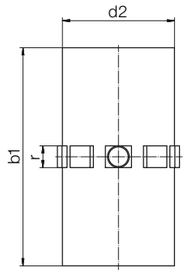

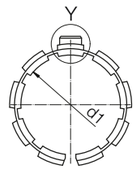

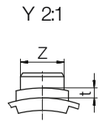

Bestellschlüssel

Typ	Größe
X U M-01-12	

iglidur® X	Gleitfolie	Metrisch	Standard	d1

Der "Extreme", temperatur- und chemikalienbeständig auf Edelstahl- und verchromten Wellen

[78] gem. igus® Prüfmethode ▶ Seite 1038
Bitte beachten Sie: Einbauhinweise ▶ Seite 981
min. -100 °C
max. +250 °C

Abmessungen [mm]

d1	d1-Toleranz [78]	d2	b1	r	t	Z	Gewicht [g]	Art.-Nr.
12	+0,030 +0,070	14	31	3,0	0,8	3,0	1,50	**XUM-01-12**
14	+0,030 +0,070	18	35	3,5	0,8	3,5	2,13	**XUM-01-14**
16	+0,030 +0,070	23	44	5,0	0,8	3,5	3,00	**XUM-01-16**
20	+0,030 +0,070	28	57	5,0	0,8	4,0	5,00	**XUM-01-20**
25	+0,040 +0,085	34	67	5,0	0,8	4,0	8,00	**XUM-01-25**
30	+0,040 +0,085	44	79	6,0	1,3	5,0	16,00	**XUM-01-30**
40	+0,025 +0,125	44	79	6,0	1,3	5,0	26,00	**XUM-01-40**

Aufnahmebohrung für Gleitfolie XUM-01 | Abmessungen [mm]

Welle Ø	di H7	B h10	r +0.05	t +0.1	f +0.5	Z +0.2	Art.-Nr.
12	14	32	3,0	1,0	1,5	3,1	**XUM-01-12**
14	18	36	3,5	1,0	1,7	3,6	**XUM-01-14**
16	23	45	5,0	1,0	2,0	3,6	**XUM-01-16**
20	28	58	5,0	1,0	2,0	4,1	**XUM-01-20**
25	34	68	5,0	1,0	2,0	4,1	**XUM-01-25**
30	44	80	6,0	1,5	2,5	5,1	**XUM-01-30**
40	44	80	6,0	1,5	2,5	5,1	**XUM-01-40**

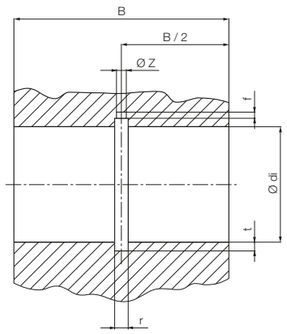

Kombinierbar mit:

RJUM-01/-03
TJUM-01/-03

RJUM-06/-06-LL

FJUM-01/-02

drylin® R-Gleitfolien | Lieferprogramm

Lange, offene Bauform für unterstützte Wellen, zweiteilig – aus iglidur® X (Der Extreme)

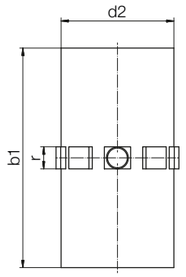

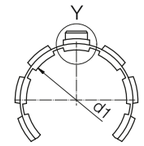

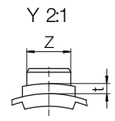

Bestellschlüssel

Typ	Größe
X U M O-01-10	

iglidur® X	Gleitfolie	Metrisch	Offen	Standard	d1

Der "Extreme", temperatur- und chemikalienbeständig auf Edelstahl- und verchromten Wellen

[78] gem. igus® Prüfmethode ▶ Seite 1038
Bitte beachten Sie: Einbauhinweise ▶ Seite 981
min. -100 °C
max. +250 °C

Abmessungen [mm]

d1	d1-Toleranz [78]	d2	b1	r	t	Z	Gewicht [g]	Art.-Nr.
10	+0,000 +0,020	12	28	3,0	0,8	2,5	1,00	**XUMO-01-10**[110]
12	+0,030 +0,070	14	31	3,0	0,8	3,0	1,20	**XUMO-01-12**
16	+0,030 +0,070	18	35	3,5	0,8	3,5	2,30	**XUMO-01-16**
20	+0,030 +0,070	23	44	5,0	0,8	3,5	4,30	**XUMO-01-20**
25	+0,030 +0,070	28	57	5,0	0,8	4,0	6,80	**XUMO-01-25**
30	+0,040 +0,085	34	67	5,0	0,8	4,0	13,30	**XUMO-01-30**
40	+0,040 +0,085	44	79	6,0	1,3	5,0	22,60	**XUMO-01-40**

Aufnahmebohrung für Gleitfolie XUMO-01 | Abmessungen [mm]

Welle Ø	di H7	B h10	W +0,2	r +0,05	t +0,1	f +0,5	Z +0,2	Art.-Nr.
10	12	29	7,3	3,0	1,0	1,0	2,6	**XUMO-01-10**[110]
12	14	32	9,0	3,0	1,0	1,5	3,1	**XUMO-01-12**
16	18	36	11,6	3,5	1,0	1,7	3,6	**XUMO-01-16**
20	23	45	12,0	5,0	1,0	2,0	3,6	**XUMO-01-20**
25	28	58	14,5	5,0	1,0	2,0	4,1	**XUMO-01-25**
30	34	68	16,6	5,0	1,0	2,0	4,1	**XUMO-01-30**
40	44	80	21,0	6,0	1,5	2,5	5,1	**XUMO-01-40**

[110] einteilig

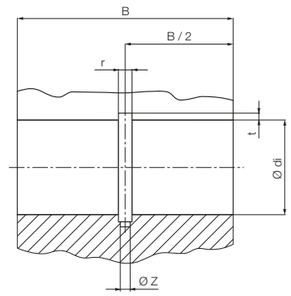

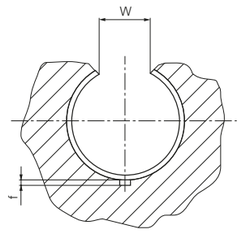

Kombinierbar mit:

OJUM-01/-03
TJUM-01/-03

OJUM-06/-06-LL

drylin® R-Gleitfolien | Lieferprogramm

Kurze, geschlossene Bauform für Rundwellen, zweiteilig – aus iglidur® X (Der Extreme)

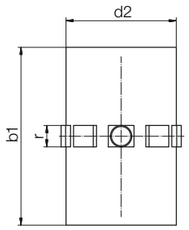

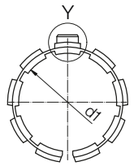

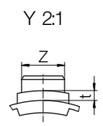

Bestellschlüssel

Typ	Größe
X U M	-02-12

iglidur® X | Gleitfolie | Metrisch | Kompakt | d1

Der "Extreme", temperatur- und chemikalienbeständig auf Edelstahl- und verchromten Wellen

[78] gem. igus® Prüfmethode ▶ Seite 1038
Bitte beachten Sie: Einbauhinweise ▶ Seite 981
min. -100 °C
max. +250 °C

Abmessungen [mm]

d1	d1-Toleranz [78]	d2	b1	r	t	Z	Gewicht [g]	Art.-Nr.
12	+0,030 +0,070	14	27	3,0	0,8	3,0	1,3	**XUM-02-12**
16	+0,030 +0,070	18	29	3,5	0,8	3,5	2,5	**XUM-02-16**
20	+0,030 +0,070	23	29	5,0	0,8	3,5	3,4	**XUM-02-20**
25	+0,030 +0,070	28	39	5,0	0,8	4,0	5,6	**XUM-02-25**
30	+0,040 +0,085	34	49	5,0	0,8	4,0	12,0	**XUM-02-30**
40	+0,040 +0,085	44	59	6,0	1,3	5,0	20,0	**XUM-02-40**

Aufnahmebohrung für Gleitfolie XUM-02 | Abmessungen [mm]

Welle Ø	di H7	B h10	r +0,05	t +0,1	f +0,5	Z +0,2	Art.-Nr.
12	14	28	3,0	1,0	1,5	3,1	**XUM-02-12**
16	18	30	3,5	1,0	1,7	3,6	**XUM-02-16**
20	23	30	5,0	1,0	2,0	3,6	**XUM-02-20**
25	28	40	5,0	1,0	2,0	4,1	**XUM-02-25**
30	34	50	5,0	1,0	2,0	4,1	**XUM-02-30**
40	44	60	6,0	1,5	2,5	5,1	**XUM-02-40**

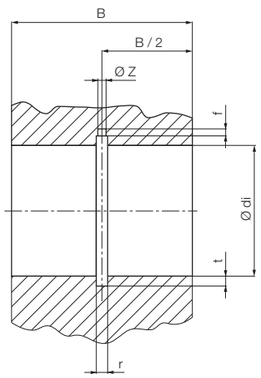

Kombinierbar mit:

RJUM-02

RJUM-01-ES

RJUM-05/RJUME-05
TJUM-05/RJUMT-05

FJUMT-01/-02

Notizen

drylin® R-Gleitplatten | Lieferprogramm

Großflächig verschieben gegen diverse Oberflächen

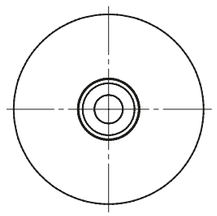

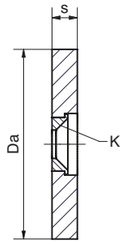

Bestellschlüssel

Typ	Größe
RSD J-40-06	

Gleitplatte	iglidur® J	Außen-Ø	Breite

- Aus dem Hochleistungskunststoff iglidur® J
- Niedriger Reibwert
- Verschraubung über Metalleinsatz für festen Halt

min. -50 °C
max. +90 °C

Abmessungen [mm]

Außen-Ø Da	Verschleißgrenze	Breite s	für Senkschraube K	max. stat. Tragfähigkeit [N]	Art.-Nr.
40	1,5	6 ± 0,05	M6	28.500	**RSDJ-40-06**
60	2,5	8 ± 0,05	M8	66.000	**RSDJ-60-08**
80	2,5	8 ± 0,05	M8	120.000	**RSDJ-80-08**

drylin® R-Linclip | Lieferprogramm

Clipsbare Lineargleitfolie

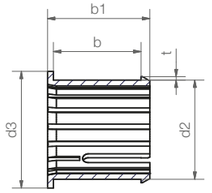

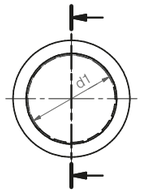

Bestellschlüssel

Typ	Größe
J U C M-01-10	

iglidur® J	Gleitfolie	Clipsbar	Metrisch	Standard	d1

- Schnelle Montage per Hand für Blechstärken von 14 bis 30 mm
- Keine zusätzliche Axialsicherung notwendig

[78] gemäß igus® Prüfmethode ▶ Seite 1038
[82] Konstruktionshinweis ▶ Seite 980
Bitte beachten Sie: Einbauhinweise ▶ Seite 981

min. -50 °C
max. +90 °C

Abmessungen [mm]

d1	d2	d3	B	B1	t	Art.-Nr.
12	16	20	16	20,5	0,8	**JUCM-1216-16**
14	18	22	18	22,5	0,8	**JUCM-1418-18**
16	20	25	20	24,5	0,8	**JUCM-1620-20**
18	22	26	20	24,5	0,8	**JUCM-1822-20**
20	24	30	25	30,0	1,0	**JUCM-2024-25**
22	27	34	27	32	1,0	**JUCM-2227-27**
22	27	32	34	39,5	1,0	**JUCM-2227-34**
25	29	35	30	35,5	1,0	**JUCM-2529-30**
30	34	40	30	35,0	1,2	**JUCM-3034-30**

Technische Daten

Art.-Nr.	d1-Toleranz [78]	Fmax. dynamisch [82] p = 5 MPa	Fmax. statisch [82] p = 35 MPa	Gewicht
	[mm]	[N]	[N]	[g]
JUCM-1216-16	+0,04 +0,10	320	1.600	2,5
JUCM-1418-18	+0,04 +0,10	440	2.200	2,9
JUCM-1620-20	+0,04 +0,10	560	2.800	3,9
JUCM-1822-20	+0,04 +0,10	630	3.150	4,2
JUCM-2024-25	+0,04 +0,12	880	4.400	5,8
JUCM-2227-27	+0,04 +0,12	1.000	5.000	9,4
JUCM-2227-34	+0,04 +0,12	1.300	6.500	10,3
JUCM-2529-30	+0,04 +0,12	1.300	6.500	8,6
JUCM-3034-30	+0,04 +0,12	1.500	7.500	10,0

drylin® R-Einpressbuchsen | Lieferprogramm

Aus iglidur® L100

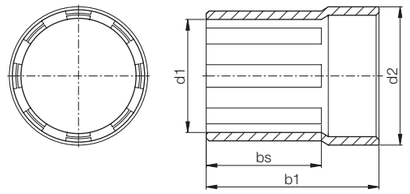

Bestellschlüssel

Typ	Größe
W L	M-0608-10

iglidur® L100	Serie L1	Metrisch	Innen-Ø	Aussen-Ø	Länge

- Extrem verschleißfest
- Niedrige Reibwerte

[80] Mit Lehrdorn gemessen

Bitte beachten Sie: Einbauhinweise ▶ Seite 981
Materialeigenschaften ▶ Seite 1495

min. -40 °C
max. +100 °C

Abmessungen [mm]

d1	d1-Toleranz[80]	d2	b1	bs	Art.-Nr.
6	+0,000 +0,040	8	10	6	**WLM-0608-10**
8	+0,000 +0,050	10	12	8	**WLM-0810-12**
10	+0,000 +0,050	12	14,5	10	**WLM-1012-14**
10	+0,000 +0,050	12	16	10	**WLM-1012-16**
12	+0,000 +0,050	14	16	10	**WLM-1214-16**
12	+0,000 +0,050	14	25	15	**WLM-1214-25**
16	+0,000 +0,050	18	18	10	**WLM-1618-18**
16	+0,000 +0,050	18	26	16	**WLM-1618-26**
20	+0,000 +0,060	23	22,5	12,5	**WLM-2023-22**
20	+0,000 +0,060	23	30	20	**WLM-2023-30**
22	+0,000 +0,060	25	30	20	**WLM-2225-30**
25	+0,000 +0,060	28	29	19	**WLM-2528-29**
25	+0,000 +0,060	28	35	25	**WLM-2528-35**
30	+0,000 +0,060	34	34	24	**WLM-3034-34**
30	+0,000 +0,060	34	40	30	**WLM-3034-40**
40	+0,000 +0,060	44	40	30	**WLM-4044-40**
40	+0,000 +0,060	44	50	40	**WLM-4044-50**
50	+0,000 +0,070	55	50	40	**WLM-5055-50**
50	+0,000 +0,070	55	60	50	**WLM-5055-60**

drylin® R-Einpressbuchsen | Lieferprogramm

Aus iglidur® L100

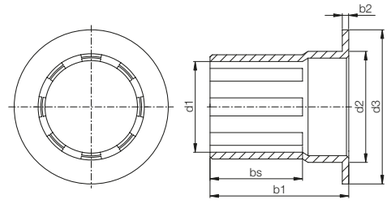

Bestellschlüssel

Typ	Größe
W L F	M-1214-15

iglidur® L100	Serie L1	Mit Flansch	Metrisch	Innen-Ø	Aussen-Ø	Länge

- Extrem verschleißfest
- Niedrige Reibwerte

[80] Mit Lehrdorn gemessen

Bitte beachten Sie: Einbauhinweise ▶ Seite 981
Materialeigenschaften ▶ Seite 1495

min. -40 °C
max. +100 °C

Abmessungen [mm]

d1	d1-Toleranz[80]	d2	d3	b1	b2	bs	Art.-Nr.
12	+0,000 +0,050	14	20	15,0	1,0	9	**WLFM-1214-15**
16	+0,000 +0,050	18	24	16,0	1,0	10	**WLFM-1618-16**
20	+0,000 +0,060	23	30	16,5	1,5	10	**WLFM-2023-16**
25	+0,000 +0,060	28	35	21,5	1,5	11	**WLFM-2528-21**
30	+0,000 +0,060	34	42	27,0	2,0	15	**WLFM-3034-27**
40	+0,000 +0,060	44	52	32,0	2,0	20	**WLFM-4044-32**
50	+0,000 +0,070	55	63	37,5	2,5	25	**WLFM-5055-37**

drylin® R-Vollkunststofflager | Lieferprogramm

Standard-Bauform aus iglidur® J (Der Allrounder)

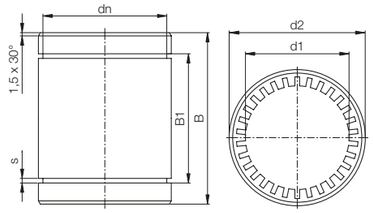

Bestellschlüssel

Typ	Größe
R J M	-01-10

Geschlossen | iglidur® J | Metrisch | Standard | d1

- Montage erfolgt durch Einpressen
- Sicherung über Sicherungsringe

min. -20 °C
max. +60 °C

[78] **gemäß igus® Prüfmethode ▶ Seite 1038**
[82] **Konstruktionshinweis ▶ Seite 980**
[83] **gilt bei Raumtemperatur, Presssitz nimmt mit der Zeit und abhängig von der Temperatur ab**
Bitte beachten Sie: Einbauhinweise ▶ Seite 981
Inch-Abmessungen
▶ Seite 1457

Abmessungen [mm]

d1	d2	B	B1	s	dn	Art.-Nr.
8	16	25	16,2	1,10	15,2	**RJM-01-08**
10	19	29	21,6	1,30	17,5	**RJM-01-10**
12	22	32	22,6	1,30	20,5	**RJM-01-12**
16	26	36	24,6	1,30	24,2	**RJM-01-16**
20	32	45	31,2	1,60	29,6	**RJM-01-20**
25	40	58	43,7	1,85	36,5	**RJM-01-25**
30	47	68	51,7	1,85	43,5	**RJM-01-30**
40	62	80	60,3	2,15	57,8	**RJM-01-40**

Technische Daten

Art.-Nr.	d1-Toleranz [78]	Fmax. dynamisch [82] p = 2,5 MPa	Fmax. statisch [82] p = 17,5 MPa	Gewicht	Einpress-kraft [83]
	[mm]	[N]	[N]	[g]	[N]
RJM-01-08	+0,025 +0,061	250	1.750	4	400
RJM-01-10	+0,032 +0,075	363	2.538	7	700
RJM-01-12	+0,032 +0,075	480	3.360	9	1.300
RJM-01-16	+0,032 +0,075	720	5.040	13	1.100
RJM-01-20	+0,040 +0,092	1.125	7.875	24	1.500
RJM-01-25	+0,040 +0,092	1.813	12.688	47	3.500
RJM-01-30	+0,040 +0,092	2.550	17.850	72	4.500
RJM-01-40	+0,050 +0,112	4.000	28.000	127	4.200

Kombinierbar mit:

RQA-04

RTA-04

RGA-04

RGAS-04

drylin® R-Vollkunststofflager | Lieferprogramm

Standard-Bauform, präzise aus iglidur® J (Der Allrounder)

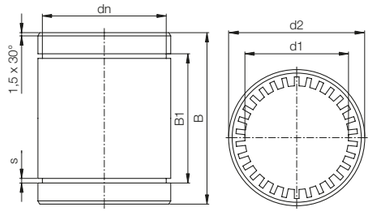

Bestellschlüssel

Typ	Größe
R J M P	-01-10

Geschlossen | iglidur® J | Metrisch | Präzision | Standard | d1

- Schnelle Handmontage über leichten Presssitz
- Reduziertes Lagerspiel
- Sicherung über Sicherungsringe

min. -20 °C
max. +60 °C

[78] **gemäß igus® Prüfmethode ▶ Seite 1038**
[82] **Konstruktionshinweis ▶ Seite 980**
Bitte beachten Sie: Einbauhinweise ▶ Seite 981
Inch-Abmessungen
▶ Seite 1457

Abmessungen [mm]

d1	d2	B	B1	s	dn	Art.-Nr.
6	12	19	13,5	1,10	11,5	**RJMP-01-06**
8	16	25	16,2	1,10	15,2	**RJMP-01-08**
10	19	29	21,6	1,30	17,5	**RJMP-01-10**
12	22	32	22,6	1,30	20,5	**RJMP-01-12**
16	26	36	24,6	1,30	24,2	**RJMP-01-16**
20	32	45	31,2	1,60	29,6	**RJMP-01-20**
25	40	58	43,7	1,85	36,5	**RJMP-01-25**
30	47	68	51,7	1,85	43,5	**RJMP-01-30**

Technische Daten

Art.-Nr.	d1-Toleranz [78]	Fmax. dynamisch [82] p = 2,5 MPa	Fmax. statisch [82] p = 17,5 MPa	Gewicht
	[mm]	[N]	[N]	[g]
RJMP-01-06	+0,000 +0,030	200	1.400	2
RJMP-01-08	+0,000 +0,040	250	1.750	4
RJMP-01-10	+0,000 +0,040	363	2.538	7
RJMP-01-12	+0,000 +0,040	480	3.360	9
RJMP-01-16	+0,000 +0,040	720	5.040	13
RJMP-01-20	+0,000 +0,040	1.125	7.875	24
RJMP-01-25	+0,000 +0,050	1.813	12.688	47
RJMP-01-30	+0,000 +0,050	2.550	17.850	72

Kombinierbar mit:

RQA-04

RTA-04

RGA-04

RGAS-04

drylin® R-Vollkunststofflager | Lieferprogramm

Lineargleitlager mit Japan-Abmessungen aus iglidur® J4

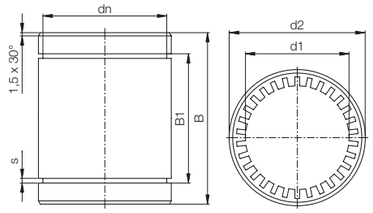

Bestellschlüssel

Typ	Größe
R J 4 J P-01-10	

Geschlossen | iglidur® J4 | Japan-Standard | Präzision | Standard | d1

- Alternative zu Kugellagern mit Japan-Abmessung
- Schnell montiert
- Sicherung über Sicherungsringe

78) **gemäß igus® Prüfmethode ▶ Seite 1038**
82) **Konstruktionshinweis ▶ Seite 980**
Bitte beachten Sie: Einbauhinweise ▶ Seite 981
Materialeigenschaften ▶ Seite 1494
min. -20 °C
max. +60 °C

Abmessungen [mm]

d1	d2	B	B1	s	dn	Art.-Nr.
8	15	24	17,5	1,1	14,3	**RJ4JP-01-08**
10	19	29	22,0	1,3	18,0	**RJ4JP-01-10**
12	21	30	23,0	1,3	20,0	**RJ4JP-01-12**
16	28	37	26,5	1,6	26,6	**RJ4JP-01-16**
20	32	42	30,5	1,6	30,3	**RJ4JP-01-20**
25	40	59	41,1	1,85	37,5	**RJ4JP-01-25**
30	47	64	44,6	1,85	42,5	**RJ4JP-01-30**

Technische Daten

Art.-Nr.	d1-Toleranz 78)	Fmax. dynamisch 82) p = 5 MPa	Fmax. statisch 82) p = 35 MPa	Gewicht
	[mm]	[N]	[N]	[g]
RJ4JP-01-08	+0,000 +0,040	200	800	2
RJ4JP-01-10	+0,000 +0,040	300	1.200	6
RJ4JP-01-12	+0,000 +0,040	400	1.600	8
RJ4JP-01-16	+0,000 +0,040	700	2.800	16
RJ4JP-01-20	+0,000 +0,040	1.000	4.000	23
RJ4JP-01-25	+0,000 +0,050	1.550	6.500	47
RJ4JP-01-30	+0,000 +0,050	2.200	8.500	72

drylin® R-Vollkunststofflager | Lieferprogramm

Low-Cost-Lineargleitlager aus iglidur® J260

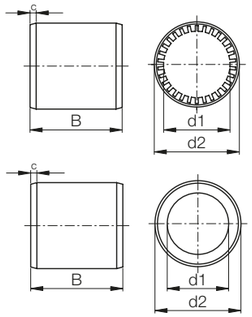

Bestellschlüssel

Typ	Größe
R J260 U M-02-12	

Geschlossen | iglidur® J260 | Mit Nuten | Metrisch | Kompakt | d1

- 2 Varianten: RJ260M (mit glatter Innenkontur) und RJ260UM (Struktur mit Nuten)

78) **gemäß igus® Prüfmethode ▶ Seite 1038**
82) **Konstruktionshinweis ▶ Seite 980**
Bitte beachten Sie: Einbauhinweise ▶ Seite 981
min. -20 °C
max. +60 °C

Abmessungen [mm]

d1	d2	B	C	Art.-Nr.
12	19	28	1,5x15°	**RJ260UM-02-12**
16	24	30	1,5x15°	**RJ260UM-02-16**
20	28	30	2,0x15°	**RJ260UM-02-20**
25	35	40	2,0x15°	**RJ260UM-02-25**

Technische Daten

Art.-Nr.	d1-Toleranz 78)	Fmax. dynamisch 82) p = 2,5 MPa	Fmax. statisch 82) p = 17,5 MPa	Gewicht
	[mm]	[N]	[N]	[g]
RJ260UM-02-12	+0,035 +0,080	420	2.940	6,2
RJ260UM-02-16	+0,035 +0,080	600	4.200	9,7
RJ260UM-02-20	+0,040 +0,095	750	5.250	11,7
RJ260UM-02-25	+0,040 +0,095	1.250	8.750	22,8

drylin® R-Lineargleitlager | Lieferprogramm

Geschlossener, anodisierter Aluminiumadapter

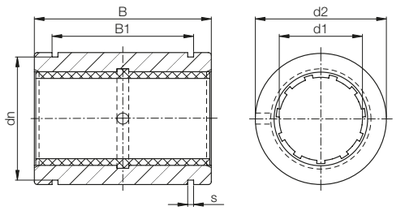

Bestellschlüssel

Typ	Größe
R J U M-01-10	

Geschlossen | igus® J | Gleitfolie | Metrisch | Standard | d1

- Sicherung über Sicherungsringe

78) gemäß igus® Prüfmethode ▶ Seite 1038
81) Ø < 10 mm mit eingepressten zyl. Gleitlagern
82) Konstruktionshinweis ▶ Seite 980
Bitte beachten Sie: Einbauhinweise ▶ Seite 981

Abmessungen [mm]

d1	d2	B	B1	s	dn	Art.-Nr.
	h7	h10	H10	H10	h10	
5	12	22	14,2	1,10	11,5	**RJZM-01-05**[81]
6	12	22	14,2	1,10	11,5	**RJZM-01-06**[81]
8	16	25	16,2	1,10	15,2	**RJZM-01-08**[81]
10	19	29	21,6	1,30	17,5	**RJUM-01-10**
12	22	32	22,6	1,30	20,5	**RJUM-01-12**
16	26	36	24,6	1,30	24,2	**RJUM-01-16**
20	32	45	31,2	1,60	29,6	**RJUM-01-20**
25	40	58	43,7	1,85	36,5	**RJUM-01-25**
30	47	68	51,7	1,85	43,5	**RJUM-01-30**
40	62	80	60,3	2,15	57,8	**RJUM-01-40**
50	75	100	77,3	2,65	70,5	**RJUM-01-50**
60	90	125	101,7	3,15	86,5	**RJUM-01-60**

Technische Daten

Art.-Nr.	d1-Toleranz 78)	Fmax. dynamisch 82) p = 5 MPa	Fmax. statisch 82) p = 35 MPa	Gewicht
	[mm]	[N]	[N]	[g]
RJZM-01-05[81]	+0,025 +0,060	525	3.675	5
RJZM-01-06[81]	+0,025 +0,060	525	3.675	5
RJZM-01-08[81]	+0,032 +0,070	960	6.720	9
RJUM-01-10	+0,030 +0,088	725	5.075	14
RJUM-01-12	+0,030 +0,088	960	6.720	21
RJUM-01-16	+0,030 +0,088	1.440	10.080	28
RJUM-01-20	+0,030 +0,091	2.250	15.750	49
RJUM-01-25	+0,030 +0,091	3.625	25.375	108
RJUM-01-30	+0,040 +0,110	5.100	35.700	162
RJUM-01-40	+0,040 +0,115	8.000	56.000	334
RJUM-01-50	+0,050 +0,130	9.000	87.500	579
RJUM-01-60	+0,050 +0,140	12.000	120.000	1.070

drylin® R-Lineargleitlager | Lieferprogramm

Geschlossener, anodisierter Aluminiumadapter, präzise

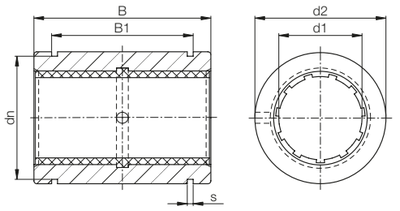

Bestellschlüssel

Typ	Größe
R J U M-11-10	

Geschlossen | igus® J | Gleitfolie | Metrisch | Präzision | d1

- 50 % reduziertes max. Lagerspiel
- Sicherung über Sicherungsringe

78) gemäß igus® Prüfmethode ▶ Seite 1038
82) Konstruktionshinweis ▶ Seite 980
Bitte beachten Sie: Einbauhinweise ▶ Seite 981

Abmessungen [mm]

d1	d2	B	B1	s	dn	Art.-Nr.
	h7	h10	H10	H10	h10	
10	19	29	21,6	1,30	17,5	**RJUM-11-10**
12	22	32	22,6	1,30	20,5	**RJUM-11-12**
16	26	36	24,6	1,30	24,2	**RJUM-11-16**
20	32	45	31,2	1,60	29,6	**RJUM-11-20**
25	40	58	43,7	1,85	36,5	**RJUM-11-25**
30	47	68	51,7	1,85	43,5	**RJUM-11-30**
40	62	80	60,3	2,15	57,8	**RJUM-11-40**
50	75	100	77,3	2,65	70,5	**RJUM-11-50**

Technische Daten

Art.-Nr.	d1-Toleranz 78)	Fmax. dynamisch 82) p = 5 MPa	Fmax. statisch 82) p = 35 MPa	Gewicht
	[mm]	[N]	[N]	[g]
RJUM-11-10	+0,000 +0,058	725	5.075	14
RJUM-11-12	+0,000 +0,058	960	6.720	21
RJUM-11-16	+0,000 +0,058	1.440	10.080	28
RJUM-11-20	+0,000 +0,061	2.250	15.750	49
RJUM-11-25	+0,000 +0,061	3.625	25.375	108
RJUM-11-30	+0,000 +0,075	5.100	35.700	162
RJUM-11-40	+0,000 +0,080	8.000	56.000	334
RJUM-11-50	+0,000 +0,090	12.500	87.500	579

Kombinierbar mit:

RQA-01

RTA-01

RGA-01

RGAS-01

Lieferbar mit drylin® Gleitfolien (optional: J200/A180):

J

E7

X

drylin® R-Lineargleitlager | Lieferprogramm

Geschlossener Edelstahladapter aus 1.4305

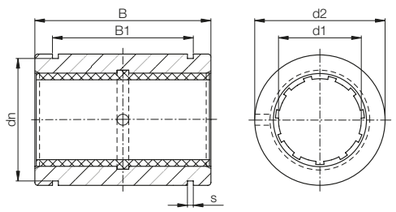

Bestellschlüssel

Typ	Größe	Größe
R J U M-01-12-ES		
Geschlossen	iglidur® J	Gleitfolie	Metrisch	Standard	d1	Edelstahl

- Sicherung über Sicherungsringe

[78] gemäß igus® Prüfmethode ▶ Seite 1038
[82] Konstruktionshinweis ▶ Seite 980
Bitte beachten Sie: Einbauhinweise ▶ Seite 981

Abmessungen [mm]

d1	d2	B	B1	s	dn	Art.-Nr.
	h7	h10	H10	H10	h10	
12	22	32	22,6	1,30	20,5	**RJUM-01-12-ES**
16	26	36	24,6	1,30	24,2	**RJUM-01-16-ES**
20	32	45	31,2	1,60	29,6	**RJUM-01-20-ES**
25	40	58	43,7	1,85	36,5	**RJUM-01-25-ES**
30	47	68	51,7	1,85	43,5	**RJUM-01-30-ES**

Technische Daten

Art.-Nr.	d1-Toleranz [78]	Fmax. dynamisch [82] p = 5 MPa	Fmax. statisch [82] p = 35 MPa	Gewicht
	[mm]	[N]	[N]	[g]
RJUM-01-12-ES	+0,030 +0,088	960	6.720	60
RJUM-01-16-ES	+0,030 +0,088	1.440	10.080	84
RJUM-01-20-ES	+0,030 +0,091	2.250	15.750	147
RJUM-01-25-ES	+0,030 +0,091	3.625	25.375	324
RJUM-01-30-ES	+0,040 +0,110	5.100	35.700	486

Lieferbar mit drylin® Gleitfolien (optional: J200/A180):

J

E7

X

drylin® R-Lineargleitlager | Lieferprogramm

Geschlossener, anodisierter Aluminiumadapter, kurze Bauform

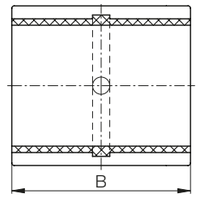

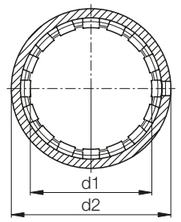

Bestellschlüssel

Typ	Größe
R J U M-02-10	
Geschlossen	iglidur® J	Gleitfolie	Metrisch	Kompakt	d1

- Auch als spielreduzierte Version RJUM-12 verfügbar (Ø 10–50 mm)

[78] gemäß igus® Prüfmethode ▶ Seite 1038
[81] Ø < 10 mm mit eingepressten zylindrischen Gleitlagern
[82] Konstruktionshinweis ▶ Seite 980
Bitte beachten Sie: Einbauhinweise ▶ Seite 981

Abmessungen [mm]

d1	d2	B	Art.-Nr.
	k7	h10	
6	12	22	**RJZM-02-06**[81]
8	15	24	**RJZM-02-08**[81]
10	17	26	**RJUM-02-10**
12	19	28	**RJUM-02-12**
16	24	30	**RJUM-02-16**
20	28	30	**RJUM-02-20**
25	35	40	**RJUM-02-25**
30	40	50	**RJUM-02-30**
40	52	60	**RJUM-02-40**
50	62	70	**RJUM-02-50**

Technische Daten

Art.-Nr.	Aufnahme-bohrung	d1-Toleranz [78]	Fmax. dynamisch [82] p = 5 MPa	Fmax. statisch [82] p = 35 MPa	Gewicht
	Ø H7 [mm]	[mm]	[N]	[N]	[g]
RJZM-02-06[81]	12	+0,032 +0,070	600	4.200	4
RJZM-02-08[81]	15	+0,032 +0,070	650	4.550	6
RJUM-02-10	17	+0,030 +0,088	650	4.550	8
RJUM-02-12	19	+0,030 +0,088	840	5.880	10
RJUM-02-16	24	+0,030 +0,088	1.200	8.400	17
RJUM-02-20	28	+0,030 +0,091	1.500	10.500	18
RJUM-02-25	35	+0,030 +0,091	2.500	17.500	42
RJUM-02-30	40	+0,040 +0,110	3.750	26.250	56
RJUM-02-40	52	+0,040 +0,115	6.000	42.000	113
RJUM-02-50	62	+0,050 +0,130	8.750	61.250	147

drylin® R-Lineargleitlager | Lieferprogramm

Geschlossener Aluminiumadapter (Loslager)

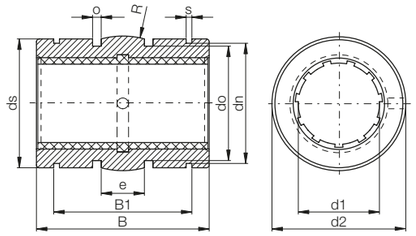

Bestellschlüssel

Typ						Größe
R	J	U	M	-03		-10
Geschlossen	iglidur® J	Gleitfolie	Metrisch	Selbsteinstellend		d1

- Mit reduziertem Außendurchmesser, balligem Mittelbereich, O-Ringen für elastischen Sitz und hartanodisierter Oberfläche

78) gemäß igus® Prüfmethode ▶ Seite 1038
81) Ø < 10 mm m. eingepressten zyl. Gleitlagern
82) Konstruktionshinweis ▶ Seite 980
Bitte beachten Sie: Einbauhinweise ▶ Seite 981
Loslager ▶ Seite 980
Inch-Abmessungen ▶ Seite 1460

Abmessungen [mm]

d1	d2	B	B1	s	dn	ds	do	o	e	R	Art.-Nr.
	h8	h10	H10	H10	h10	h10		+0,1			
8	15,8	24,9	16,4	1,10	15,0	15,5	13,2	1,86	5,0	20,0	**RJZM-03-08**[81]
10	18,8	28,9	21,8	1,30	17,5	18,5	15,4	1,86	5,0	13,0	**RJUM-03-10**
12	21,8	31,9	22,8	1,30	20,5	21,5	18,4	1,86	6,0	18,0	**RJUM-03-12**
16	25,8	35,9	24,9	1,30	24,2	25,5	20,4	2,86	8,0	32,0	**RJUM-03-16**
20	31,8	44,8	31,5	1,60	29,6	31,5	26,4	2,86	10,0	50,0	**RJUM-03-20**
25	39,8	57,8	44,1	1,85	36,5	39,0	34,4	2,86	12,5	39,0	**RJUM-03-25**
30	46,7	67,8	52,1	1,85	43,5	46,0	41,4	2,86	15,0	57,0	**RJUM-03-30**
40	61,7	79,8	60,9	2,15	57,8	61,0	56,4	2,86	20,0	100,0	**RJUM-03-40**
50	74,7	99,8	78,0	2,65	70,5	74,0	69,4	2,86	25,0	157,0	**RJUM-03-50**

Technische Daten

Art.-Nr.	Aufnahme-bohrung	d1-Toleranz 78)	Fmax. dynamisch 82) p = 5 MPa	Fmax. statisch 82) p = 35 MPa	Gewicht
	Ø H7 [mm]	[mm]	[N]	[N]	[g]
RJZM-03-08[81]	16	+0,032 +0,070	960	6.720	8
RJUM-03-10	19	+0,030 +0,088	725	5.075	11
RJUM-03-12	22	+0,030 +0,088	960	6.720	17
RJUM-03-16	26	+0,030 +0,088	1.440	10.080	23
RJUM-03-20	32	+0,030 +0,091	2.250	15.750	44
RJUM-03-25	40	+0,030 +0,091	3.625	25.375	92
RJUM-03-30	47	+0,040 +0,110	5.100	35.700	145
RJUM-03-40	62	+0,040 +0,115	8.000	56.000	311
RJUM-03-50	75	+0,050 +0,150	12.500	87.500	542

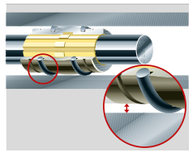

Kombinierbar mit:

RQA-03

RTA-03

RGA-03

RGAS-03

Lieferbar mit drylin® Gleitfolien (optional: J200/A180):

J

E7

X

drylin® R-Lineargleitlager | Lieferprogramm

Teilbarer anodisierter Aluminiumadapter

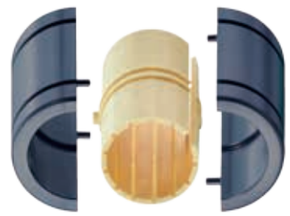

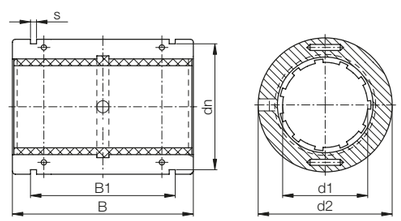

Bestellschlüssel

Typ						Größe
T	J	U	M	-01		-10
Teilbar	iglidur® J	Gleitfolie	Metrisch	Standard		d1

- Schneller Wechsel der Lagergleitfolie ohne Demontage der Welle

78) gemäß igus® Prüfmethode ▶ Seite 1038
82) Konstruktionshinweis ▶ Seite 980
Bitte beachten Sie: Einbauhinweise ▶ Seite 981
Inch-Abmessungen ▶ Seite 1460

Abmessungen [mm]

d1	d2	B	B1	s	dn	Art.-Nr.
		h10	H10	H10	h10	
10	19 –0,020 –0,040	29	21,6	1,30	17,5	**TJUM-01-10**
12	22 –0,020 –0,040	32	22,6	1,30	20,5	**TJUM-01-12**
16	26 –0,020 –0,040	36	24,6	1,30	24,2	**TJUM-01-16**
20	32 –0,020 –0,045	45	31,2	1,60	29,6	**TJUM-01-20**
25	40 –0,030 –0,055	58	43,7	1,85	36,5	**TJUM-01-25**
30	47 –0,030 –0,055	68	51,7	1,85	43,5	**TJUM-01-30**
40	62 –0,030 –0,060	80	60,3	2,15	57,8	**TJUM-01-40**
50	75 –0,030 –0,060	100	77,3	2,65	70,5	**TJUM-01-50**

Technische Daten

Art.-Nr.	d1-Toleranz 78)	Fmax. dynamisch 82) p = 5 MPa	Fmax. statisch 82) p = 35 MPa	Gewicht
	[mm]	[N]	[N]	[g]
TJUM-01-10	+0,030 +0,092	725	5.075	14
TJUM-01-12	+0,030 +0,097	960	6.720	19
TJUM-01-16	+0,030 +0,097	1.440	10.080	27
TJUM-01-20	+0,030 +0,103	2.250	15.750	49
TJUM-01-25	+0,030 +0,103	3.625	25.375	106
TJUM-01-30	+0,040 +0,124	5.100	35.700	166
TJUM-01-40	+0,040 +0,124	8.000	56.000	347
TJUM-01-50	+0,050 +0,196	12.500	87.500	577

Kombinierbar mit:

RQA-01

RTA-01

RGA-01

RGAS-01

Lieferbar mit drylin® Gleitfolien (optional: J200/A180):

J

E7

X

drylin® R-Lineargleitlager | Lieferprogramm

Teilbarer Aluminiumadapter (Loslager)

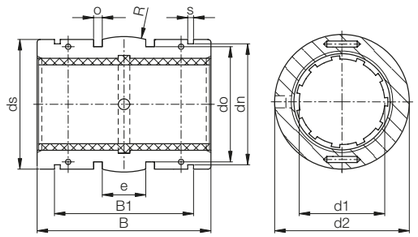

Bestellschlüssel

Typ						Größe		
T	J	U	M	-	03	-	10	

Teilbar | igus® J | Gleitfolie | Metrisch | Selbsteinstellend | d1

- Mit balligem Mittelbereich zum automatischen Fluchtungsausgleich und O-Ringen für elastischen Sitz

78) gemäß igus® Prüfmethode ▶ Seite 1038
82) Konstruktionshinweis ▶ Seite 980
Bitte beachten Sie: Einbauhinweise ▶ Seite 981
Loslager ▶ Seite 980
Inch-Abmessungen ▶ Seite 1460

Abmessungen [mm]

d1	d2	B	B1	s	dn	ds	do	o	e	R	Art.-Nr.
		h10	H10	H10	h10	h10		+0,1			
10	19 –0,020 –0,040	28,9	21,8	1,30	17,5	18,5	15,4	1,86	5,0	13,0	**TJUM-03-10**
12	22 –0,020 –0,040	31,9	22,8	1,30	20,5	21,5	18,4	1,86	6,0	18,0	**TJUM-03-12**
16	26 –0,020 –0,040	35,9	24,9	1,30	24,2	25,5	20,4	2,86	8,0	32,0	**TJUM-03-16**
20	32 –0,020 –0,045	44,8	31,5	1,60	29,6	31,5	26,4	2,86	10,0	50,0	**TJUM-03-20**
25	40 –0,030 –0,055	57,8	44,1	1,85	36,5	39,0	34,4	2,86	12,5	39,0	**TJUM-03-25**
30	47 –0,030 –0,055	67,8	52,1	1,85	43,5	46,0	41,4	2,86	15,0	57,0	**TJUM-03-30**
40	62 –0,030 –0,060	79,8	60,9	2,15	57,8	61,0	56,4	2,86	20,0	100,0	**TJUM-03-40**
50	75 –0,030 –0,060	99,8	78,0	2,65	70,5	74,0	69,4	2,86	25,0	157,0	**TJUM-03-50**

Technische Daten

Art.-Nr.	d1-Toleranz 78)	Fmax. dynamisch 82) p = 5 MPa	Fmax. statisch 82) p = 35 MPa	Gewicht
	[mm]	[N]	[N]	[g]
TJUM-03-10	+0,030 +0,092	725	5.075	11
TJUM-03-12	+0,030 +0,097	960	6.720	17
TJUM-03-16	+0,030 +0,097	1.440	10.080	23
TJUM-03-20	+0,030 +0,103	2.250	15.750	44
TJUM-03-25	+0,030 +0,103	3.625	25.375	92
TJUM-03-30	+0,040 +0,124	5.100	35.700	145
TJUM-03-40	+0,040 +0,124	8.000	56.000	311
TJUM-03-50	+0,050 +0,196	12.500	87.500	542

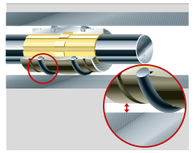

Kombinierbar mit:

RQA-03

RTA-03

RGA-03

RGAS-03

Lieferbar mit drylin® Gleitfolien (optional: J200/A180):

J

E7

X

drylin® R-Lineargleitlager | Lieferprogramm

Offener, anodisierter Aluminiumadapter - für unterstützte Wellen

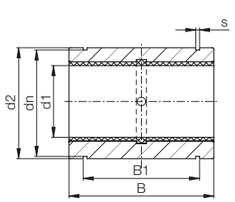

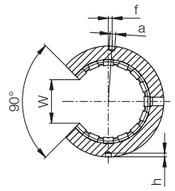

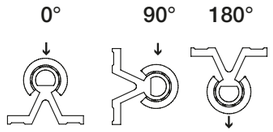

Bestellschlüssel

Typ						Größe		
O	J	U	M	-	01	-	10	

Teilbar | igus® J | Gleitfolie | Metrisch | Standard | d1

78) gemäß igus® Prüfmethode ▶ Seite 1038
82) Konstruktionshinweis ▶ Seite 980
Bitte beachten Sie: Einbauhinweise ▶ Seite 981
Inch-Abmessungen ▶ Seite 1458

Abmessungen [mm]

d1	d2	B	W	a	dn	B1	s	f	h	Art.-Nr.
	h7	h10	–1	+0,1	h10	H10	H10	±0,2	-0,5	
10	19	29	7,3	0,0	17,5	21,6	1,30	0	1,2	**OJUM-01-10**
12	22	32	9,0	3,0	20,5	22,6	1,30	1,33 (7°)	1,2	**OJUM-01-12**
16	26	36	11,6	2,2	24,2	24,6	1,30	0	1,2	**OJUM-01-16**
20	32	45	12,0	2,2	29,6	31,2	1,60	0	1,2	**OJUM-01-20**
25	40	58	14,5	3,0	36,5	43,7	1,85	–1,5 (–4,3°)	1,5	**OJUM-01-25**
30	47	68	16,6	3,0	43,5	51,7	1,85	2 (4,9°)	2,0	**OJUM-01-30**
40	62	80	21,0	3,0	57,8	60,3	2,15	1,5 (2,8°)	2,0	**OJUM-01-40**
50	75	100	25,5	5,0	70,5	77,3	2,65	2,5 (3,8°)	2,0	**OJUM-01-50**

Technische Daten

Art.-Nr.	d1-Toleranz 78)	Fmax. dynamisch 82) p = 5 MPa			Fmax. statisch 82) p = 35 MPa			Gewicht
		0°	90°	180°	0°	90°	180°	[g]
OJUM-01-10	+0,030 +0,088	725	500	196	5.075	3.500	1.370	11
OJUM-01-12	+0,030 +0,088	960	635	240	6.720	4.445	1.680	15
OJUM-01-16	+0,030 +0,088	1.440	990	396	10.080	6.943	2.772	21
OJUM-01-20	+0,030 +0,091	2.250	1.800	900	15.750	12.600	6.300	42
OJUM-01-25	+0,030 +0,091	3.625	2.953	1.523	25.375	20.670	10.658	70
OJUM-01-30	+0,040 +0,110	5.100	4.250	2.278	35.700	29.735	15.946	132
OJUM-01-40	+0,040 +0,115	8.000	6.810	3.800	56.000	47.660	26.660	278
OJUM-01-50	+0,050 +0,150	12.500	10.750	6.125	87.500	75.265	42.875	479

Kombinierbar mit:

RQA-01

RTA-01

RGA-01

RGAS-01

Lieferbar mit drylin® Gleitfolien (optional: J200/A180):

J

E7

X

drylin® R-Lineargleitlager | Lieferprogramm

Offener, anodisierter Aluminiumadapter, Loslager

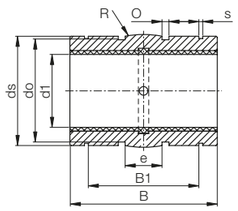

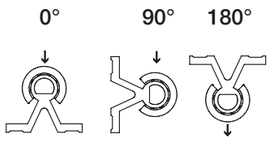

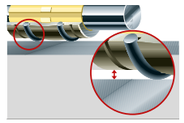

- Mit reduziertem Außendurchmesser, balligem Mittelbereich, O-Ringen für elastischen Sitz und hartanodisierter Oberfläche

Bestellschlüssel

Typ	Größe
O J U M-03-10	

Offen	igliduR® J	Gleitfolie	Metrisch	Selbsteinstellend	d1

78) gemäß igus® Prüfmethode ▶ Seite 1038
82) Konstruktionshinweis ▶ Seite 980
Bitte beachten Sie: Einbauhinweise ▶ Seite 981
Inch-Abmessungen ▶ Seite 1458

Abmessungen [mm]

d1	d2	ds	e	o	do	B1	s	B	R	W	a	f	h	Art.-Nr.
	h7	h10		+0,1		H10	H10	h10		–1	+0,1	±0,2	–0,5	
10	18,8	18,5	5,0	1,86	15,4	21,8	1,30	28,9	13,0	7,3	0,0	0	1,2	**OJUM-03-10**
12	21,8	21,5	6,0	1,86	18,4	22,8	1,30	31,9	18,0	9,0	3,0	1,33 (7°)	1,2	**OJUM-03-12**
16	25,8	25,5	8,0	2,86	20,4	24,9	1,30	35,9	32,0	11,6	2,2	0	1,2	**OJUM-03-16**
20	31,8	31,5	10,0	2,86	26,4	31,5	1,60	44,8	50,0	12,0	2,2	0	1,2	**OJUM-03-20**
25	39,8	39,0	12,5	2,86	34,4	44,1	1,85	57,8	39,0	14,5	3,0	–1,5 (–4,3°)	1,5	**OJUM-03-25**
30	46,7	46,0	15,0	2,86	41,4	52,1	1,85	67,8	57,0	16,6	3,0	2 (4,9°)	2	**OJUM-03-30**
40	61,7	61,0	20,0	2,86	56,4	60,9	2,15	79,8	100,0	21,0	3,0	1,5 (2,8°)	2	**OJUM-03-40**
50	74,7	74,0	25,0	2,86	69,4	78,0	2,65	99,8	157,0	25,5	5,0	2,5 (3,8°)	2	**OJUM-03-50**

Technische Daten

Art.-Nr.	Aufnahme-bohrung	d1-Toleranz 78)	Fmax. dynamisch 82) p = 5 MPa			Fmax. statisch 82) p = 35 MPa			Gewicht
	Ø H7 [mm]		0°	90°	180°	0°	90°	180°	[g]
OJUM-03-10	19	+0,030 +0,088	725	500	196	5.075	3.500	1.370	10
OJUM-03-12	22	+0,030 +0,088	960	635	240	6.720	4.445	1.680	13
OJUM-03-16	26	+0,030 +0,088	1.440	990	396	10.080	6.943	2.772	19
OJUM-03-20	32	+0,030 +0,091	2.250	1.800	900	15.750	12.600	6.300	38
OJUM-03-25	40	+0,030 +0,091	3.625	2.953	1.523	25.375	20.670	10.658	63
OJUM-03-30	47	+0,040 +0,110	5.100	4.250	2.278	35.700	29.735	15.946	119
OJUM-03-40	62	+0,040 +0,115	8.000	6.810	3.800	56.000	47.660	26.600	250
OJUM-03-50	75	+0,050 +0,150	12.500	10.750	6.125	87.500	75.265	42.875	431

Kombinierbar mit:

RQA-03

RTA-03

RGA-03

RGAS-03

Lieferbar mit drylin® Gleitfolien (optional: J200/A180):

J

E7

X

Notizen

drylin® R-Gehäuselager | Lieferprogramm

Geschlossenes, anodisiertes Aluminiumgehäuse, kurze Bauform

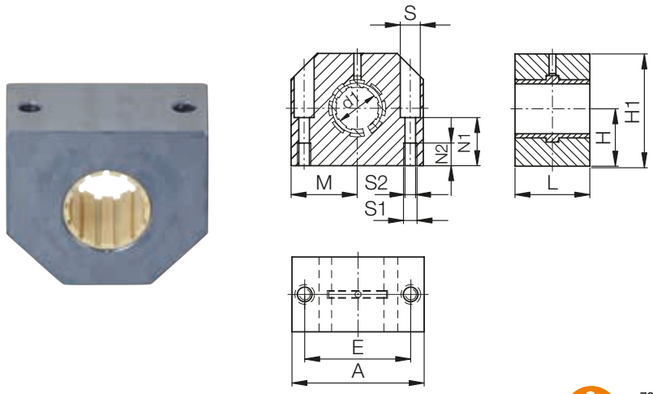

Bestellschlüssel

Typ	Größe
R J U M-05-10	

Geschlossen | igliduR® J | Gleitfolie | Metrisch | Kompakt | d1

78) gemäß igus® Prüfmethode ▶ Seite 1038
81) Ø < 10 mm mit eingepressten zylindrischen Gleitlagern
82) Konstruktionshinweis ▶ Seite 980
Bitte beachten Sie: Einbauhinweise ▶ Seite 981

Abmessungen [mm]

d1	H	H1	A	M	E	S	S1	S2	N1	N2	L	Art.-Nr.
	+0,01 -0,014				±0,15							
8	14	27	32	16,0	23	6,0	M4	3,4	13	9	24	**RJZM-05-08**[81]
10	16	33	40	20,0	29	8,0	M5	4,3	16	11	26	**RJUM-05-10**
12	17	33	40	20,0	29	8,0	M5	4,3	16	11	28	**RJUM-05-12**
16	19	38	45	22,5	34	8,0	M5	4,3	18	11	30	**RJUM-05-16**
20	23	45	53	26,5	40	9,5	M6	5,3	22	13	30	**RJUM-05-20**
25	27	54	62	31,0	48	11,0	M8	6,6	26	18	40	**RJUM-05-25**
30	30	60	67	33,5	53	11,0	M8	6,6	29	18	50	**RJUM-05-30**
40	39	76	87	43,5	69	15,0	M10	8,4	38	22	60	**RJUM-05-40**
50	47	92	103	51,5	82	18,0	M12	10,5	46	26	70	**RJUM-05-50**

Technische Daten

Art.-Nr.	d1-Toleranz 78)	Fmax. dynamisch 82) p = 5 MPa	Fmax. statisch 82) p = 35 MPa	Gewicht
	[mm]	[N]	[N]	[g]
RJZM-05-08[81]	+0,032 +0,070	960	6.720	46
RJUM-05-10	+0,030 +0,088	650	4.550	71
RJUM-05-12	+0,030 +0,088	840	5.880	78
RJUM-05-16	+0,030 +0,088	1.200	8.400	106
RJUM-05-20	+0,030 +0,091	1.500	10.500	132
RJUM-05-25	+0,030 +0,091	2.500	17.500	253
RJUM-05-30	+0,040 +0,110	3.750	26.250	374
RJUM-05-40	+0,040 +0,115	6.000	42.000	713
RJUM-05-50	+0,050 +0,150	8.750	61.250	1.168

Lieferbar mit drylin® Gleitfolien (optional: J200/A180):

J | E7 | X

drylin® R-Gehäuselager | Lieferprogramm

Einstellbares anodisiertes Aluminiumgehäuse, kurze Bauform

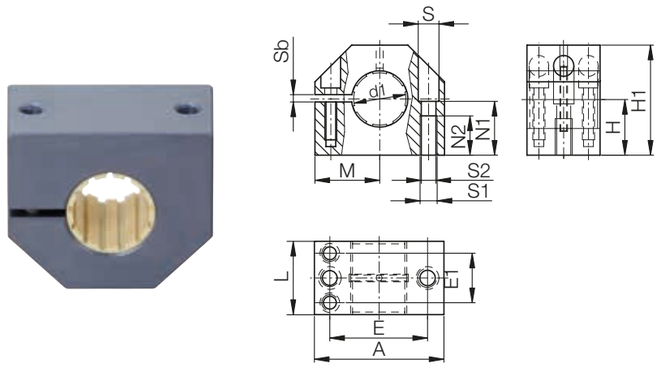

Bestellschlüssel

Typ	Größe
R J U M E-05-12	

Geschlossen | igliduR® J | Gleitfolie | Metrisch | Einstellbar | Kompakt | d1

● Mit einstellbarem Spiel

78) gemäß igus® Prüfmethode ▶ Seite 1038
82) Konstruktionshinweis ▶ Seite 980
Bitte beachten Sie: Einbauhinweise ▶ Seite 981

Abmessungen [mm]

d1	H	H1	A	M	E	E1	S	S1	S2	Sb	N1	N2	L	Art.-Nr.
	+0,01 -0,014				±0,15	±0,15								
12	17	33	40	20,0	29	18,0	8,0	4,3	M5	2	16	11	28	**RJUME-05-12**
16	19	38	45	22,5	34	19,0	8,0	4,3	M5	2	18	11	30	**RJUME-05-16**
20	23	45	53	26,5	40	20,0	9,5	5,3	M6	2	22	13	30	**RJUME-05-20**
25	27	54	62	31,0	48	25,5	11,0	6,6	M8	2	26	18	40	**RJUME-05-25**
30	30	60	67	33,5	53	30,5	11,0	6,6	M8	2	29	18	50	**RJUME-05-30**
40	39	76	87	43,5	69	36,0	15,0	8,4	M10	2	38	22	60	**RJUME-05-40**
50	47	92	103	51,5	82	44,0	18,0	10,5	M12	2	46	26	70	**RJUME-05-50**

Technische Daten

Art.-Nr.	d1-Toleranz 78)	Fmax. dynamisch 82) p = 5 MPa	Fmax. statisch 82) p = 35 MPa	Gewicht
	[mm]	[N]	[N]	[g]
RJUME-05-12	einstellbar	840	5.880	78
RJUME-05-16	einstellbar	1.200	8.400	106
RJUME-05-20	einstellbar	1.500	10.500	132
RJUME-05-25	einstellbar	2.500	17.500	253
RJUME-05-30	einstellbar	3.750	26.250	374
RJUME-05-40	einstellbar	6.000	42.000	713
RJUME-05-50	einstellbar	8.750	61.250	1.168

Lieferbar mit drylin® Gleitfolien (optional: J200/A180):

J | E7 | X

drylin® R-Gehäuselager | Lieferprogramm

Teilbares anodisiertes Aluminiumgehäuse, verschraubt, kurze Bauform

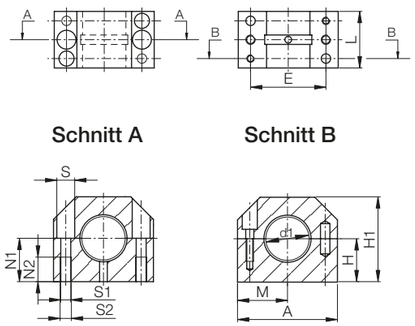

Bestellschlüssel

Typ	Größe
T J U M-05-16	

Teilbar	igliduR® J	Gleitfolie	Metrisch	Kompakt	d1

- Auswechseln der Lagerfolie ohne Demontage der Welle

78) **gemäß igus® Prüfmethode ▶ Seite 1038**
82) **Konstruktionshinweis ▶ Seite 980**
Bitte beachten Sie: Einbauhinweise ▶ Seite 981

Abmessungen [mm]

d1	H ±0,02	H1	A	M	E ±0,15	S	S1	S2	N1	N2	L	Art.-Nr.
16	19	38	45	22,5	34	8,0	M5	4,3	18	11	30	**TJUM-05-16**
20	23	45	53	26,5	40	9,5	M6	5,3	22	13	30	**TJUM-05-20**
25	27	54	62	31,0	48	11,0	M8	6,6	26	18	40	**TJUM-05-25**
30	30	60	67	33,5	53	11,0	M8	6,6	29	18	50	**TJUM-05-30**
40	39	76	87	43,5	69	15,0	M10	8,4	38	22	60	**TJUM-05-40**

Technische Daten

Art.-Nr.	d1-Toleranz 78)	Fmax. dynamisch 82) p = 5 MPa	Fmax. statisch 82) p = 35 MPa	Gewicht
	[mm]	[N]	[N]	[g]
TJUM-05-16	+0,030 +0,120	1.200	8.400	105
TJUM-05-20	+0,030 +0,120	1.500	10.500	137
TJUM-05-25	+0,030 +0,120	2.500	17.500	253
TJUM-05-30	+0,040 +0,135	3.750	26.250	377
TJUM-05-40	+0,040 +0,135	6.000	42.000	720

Lieferbar mit drylin® Gleitfolien (optional: J200/A180):

J

E7

X

drylin® R-Gehäuselager | Lieferprogramm

Geschlossenes, anodisiertes Aluminiumgehäuse, Tandembauform

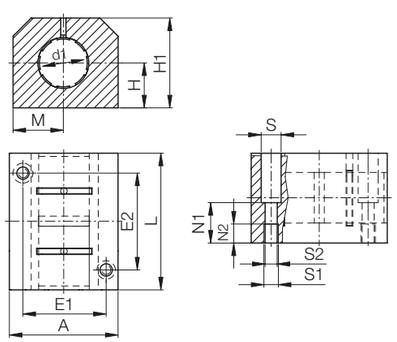

Bestellschlüssel

Typ	Größe
R J U M T-05-12	

Geschlossen	igliduR® J	Gleitfolie	Metrisch	Tandem	Kompakt	d1

- Tandem-Ausführung
- Bestückt mit zwei Gleitfolien zur Erhöhung der Führungslänge

78) **gemäß igus® Prüfmethode ▶ Seite 1038**
82) **Konstruktionshinweis ▶ Seite 980**
Bitte beachten Sie: Einbauhinweise ▶ Seite 981

Abmessungen [mm]

d1	H +0,01 -0,014	H1	A	M	E1 ±0,15	E2 ±0,15	S	S1	S2	N1	N2	L	Art.-Nr.
12	17	33	40	20	29	35	8,0	M5	4,3	16,0	11	60	**RJUMT-05-12**
16	19	38	45	22,5	34	40	8,0	M5	4,3	18,0	11	65	**RJUMT-05-16**
20	23	45	53	26,5	40	45	9,5	M6	5,3	22,0	13	65	**RJUMT-05-20**
25	27	54	62	31	48	55	11,0	M8	6,6	26,0	18	85	**RJUMT-05-25**
30	30	60	67	33,5	53	70	11,0	M8	6,6	29,0	18	105	**RJUMT-05-30**
40	39	76	87	43,5	69	85	15,0	M10	8,4	38,0	22	125	**RJUMT-05-40**
50	47	92	103	51,5	82	100	18,0	M12	10,5	46,0	26	145	**RJUMT-05-50**

Technische Daten

Art.-Nr.	d1-Toleranz 78)	Fmax. dynamisch 82) p = 5 MPa	Fmax. statisch 82) p = 35 MPa	Gewicht
	[mm]	[N]	[N]	[g]
RJUMT-05-12	+0,030 +0,088	840	5.880	170
RJUMT-05-16	+0,030 +0,088	1.200	8.400	250
RJUMT-05-20	+0,030 +0,091	1.500	10.500	300
RJUMT-05-25	+0,030 +0,091	2.500	17.500	550
RJUMT-05-30	+0,040 +0,110	3.750	26.250	750
RJUMT-05-40	+0,040 +0,115	6.000	42.000	1.500
RJUMT-05-50	+0,050 +0,150	8.750	61.250	2.400

Lieferbar mit drylin® Gleitfolien (optional: J200/A180):

J

E7

X

drylin® R-Gehäuselager | Lieferprogramm

Geschlossenes, anodisiertes Aluminiumgehäuse, lange Bauform

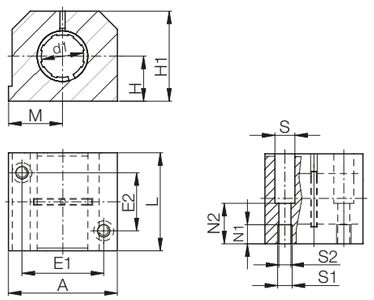

Bestellschlüssel

Typ	Größe
R J U M-06-12	

Geschlossen	iglidur® J	Gleitfolie	Metrisch	Lange Bauform	d1

78) gemäß igus® Prüfmethode ▶ Seite 1038
82) Konstruktionshinweis ▶ Seite 980
Bitte beachten Sie: Einbauhinweise ▶ Seite 981

Abmessungen [mm]

d1	H	H1	A	M	E1	E2	S	S1	S2	N1	N2	L	Art.-Nr.
	+0,01 -0,014				±0,15	±0,15							
12	18	35	43	21,5	32	23	8,0	M5	4,3	16,5	11	39	**RJUM-06-12**
16	22	42	53	26,5	40	26	10,0	M6	5,3	21,0	13	43	**RJUM-06-16**
20	25	50	60	30,0	45	32	11,0	M8	6,6	24,0	18	54	**RJUM-06-20**
25	30	60	78	39,0	60	40	15,0	M10	8,4	29,0	22	67	**RJUM-06-25**
30	35	70	87	43,5	68	45	15,0	M10	8,4	34,0	22	79	**RJUM-06-30**
40	45	90	108	54,0	86	58	18,0	M12	10,5	44,0	26	91	**RJUM-06-40**
50	50	105	132	66,0	108	50	20,0	M16	13,5	49,0	34	113	**RJUM-06-50**

Technische Daten

Art.-Nr.	d1-Toleranz 78)	Fmax. dynamisch 82) p = 5 MPa	Fmax. statisch 82) p = 35 MPa	Gewicht
	[mm]	[N]	[N]	[g]
RJUM-06-12	+0,030 +0,088	960	6.720	121
RJUM-06-16	+0,030 +0,088	1.440	10.080	211
RJUM-06-20	+0,030 +0,091	2.250	15.750	323
RJUM-06-25	+0,030 +0,091	3.625	25.375	651
RJUM-06-30	+0,040 +0,110	5.100	35.700	1.050
RJUM-06-40	+0,040 +0,115	8.000	56.000	1.820
RJUM-06-50	+0,050 +0,150	12.500	87.500	3.250

Lieferbar mit drylin® Gleitfolien (optional: J200/A180):

J

E7

X

drylin® R-Gehäuselager | Lieferprogramm

Geschlossenes anodisiertes Aluminiumgehäuse, lange Bauform mit Handklemmung

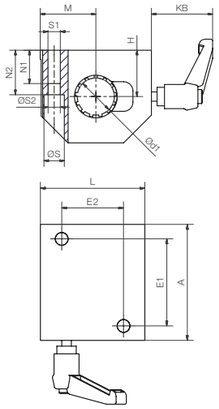

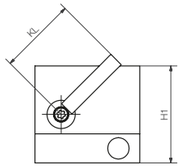

Bestellschlüssel

Typ	Größe	Variante
R J U M-06-12-HK		

Geschlossen	iglidur® J	Gleitfolie	Metrisch	Lange Bauform	d1	Handklemmung

78) gemäß igus® Prüfmethode ▶ Seite 1038
82) Konstruktionshinweis ▶ Seite 980
Bitte beachten Sie: Einbauhinweise ▶ Seite 981

Abmessungen [mm]

d1	H	H1	A	M	E1	E2	S	S1	S2	N1	N2	W	L	KL	KB	Art.-Nr.
	+0,01; –0,014				±0,15	±0,15							–1			
12	18	35	43	21,5	32	23	8	M5	4,3	16,5	11	10,2	39	40	33	**RJUM-06-12-HK**
16	22	42	53	26,5	40	26	10	M6	5,3	21	13	11,6	43	40	33	**RJUM-06-16-HK**
20	25	50	60	30	45	32	11	M8	6,6	24	18	12	54	40	33	**RJUM-06-20-HK**
25	30	60	78	39	60	40	15	M10	8,4	29	22	14,5	67	65	46	**RJUM-06-25-HK**
30	35	70	87	43,5	68	45	15	M10	8,4	34	22	16,6	79	65	46	**RJUM-06-30-HK**
40	45	90	108	54	86	58	18	M12	10,5	44	26	21	91	65	46	**RJUM-06-40-HK**
50	50	105	132	66	108	50	20	M16	13,5	49	34	25,5	113	65	46	**RJUM-06-50-HK**

Technische Daten

Art.-Nr.	d1-Toleranz 78)	Fmax. dynamisch 82) p = 5 MPa	Fmax. statisch 82) p = 35 MPa	Klemmkraft axial	Gewicht
		0°	0°	[N]	[g]
RJUM-06-12-HK	+0,030 +0,088	960	6720	400	0,098
RJUM-06-16-HK	+0,030 +0,088	1440	10080	400	0,164
RJUM-06-20-HK	+0,030 +0,091	2250	15750	400	0,275
RJUM-06-25-HK	+0,030 +0,091	3625	25375	1.000	0,544
RJUM-06-30-HK	+0,040 +0,110	5100	35700	1.000	0,832
RJUM-06-40-HK	+0,040 +0,115	8000	56000	1.000	1,513
RJUM-06-50-HK	+0,050 +0,150	12500	87500	1.000	2,568

Lieferbar mit drylin® Gleitfolien (optional: J200/A180):

J

E7

X

drylin® R-Gehäuselager | Lieferprogramm

Geschlossenes, anodisiertes Gehäuse-Loslager

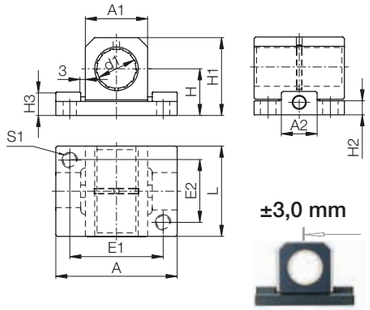

Bestellschlüssel

Typ	Größe	Variante
R J U M-06-12 - LL		

Geschlossen | igliduR® J | Gleitfolie | Metrisch | Lange Bauform | d1 | Loslager

- Ausgleich von Parallelitätsfehlern bis 6 mm
- Schnelle Montage auch auf unbearbeiteten Profilen

78) gemäß igus® Prüfmethode ▶ Seite 1038
82) Konstruktionshinweis ▶ Seite 980
Bitte beachten Sie: Einbauhinweise ▶ Seite 981
Loslager ▶ Seite 980

Abmessungen [mm]

d1	H ±0,01	H1	A	E1 ±0,15	E2 ±0,15	S1	L	A1	A2	H2	H3	Art.-Nr.
12	18	28	43	32	23	M5	32	20	13	6	11	**RJUM-06-12 LL**
16	22	35	53	40	26	M6	36	26	15	7	11	**RJUM-06-16 LL**
20	25	41	60	45	32	M8	45	32	19	7	12,5	**RJUM-06-20 LL**
25	30	50	78	60	40	M10	58	40	23	9	15	**RJUM-06-25 LL**
30	35	59	87	68	45	M10	68	48	28	10	15	**RJUM-06-30 LL**
40	45	76	108	86	58	M12	80	62	80	20	20	**RJUM-06-40 LL**
50	50	89	132	108	50	M16	100	78	100	24	24	**RJUM-06-50 LL**

Technische Daten

Art.-Nr.	d1-Toleranz 78)	Fmax. statisch oder dynamisch 82)	Gewicht
	[mm]	[N]	[g]
RJUM-06-12 LL	+0,030 +0,088	560	50
RJUM-06-16 LL	+0,030 +0,088	920	80
RJUM-06-20 LL	+0,030 +0,091	2.100	130
RJUM-06-25 LL	+0,030 +0,091	3.550	280
RJUM-06-30 LL	+0,040 +0,110	5.300	430
RJUM-06-40 LL	+0,040 +0,115	8.000	850
RJUM-06-50 LL	+0,050 +0,150	12.500	1.550

Lieferbar mit drylin® Gleitfolien (optional: J200/A180):

J

E7

X

drylin® R-Gehäuselager | Lieferprogramm

Offenes, anodisiertes Gehäuse-Loslager

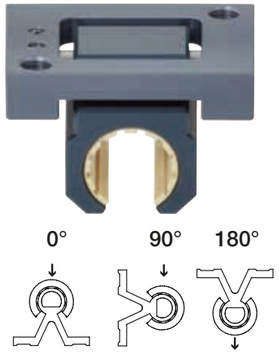

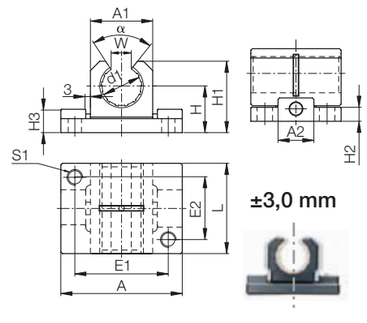

Bestellschlüssel

Typ	Größe	Variante
O J U M-06-12 - LL		

Offen | igliduR® J | Gleitfolie | Metrisch | Lange Bauform | d1 | Loslager

- Ausgleich von Parallelitätsfehlern bis 6 mm

78) gemäß igus® Prüfmethode ▶ Seite 1038
82) Konstruktionshinweis ▶ Seite 980
Bitte beachten Sie: Einbauhinweise ▶ Seite 981
Loslager ▶ Seite 980

Abmessungen [mm]

d1	H ±0,01	H1	A	E1 ±0,15	E2 ±0,15	S1	L	A1	A2	H2	H3	W –1	α [°]	Art.-Nr.
12	18	24,5	43	32	23	M5	32	20	13	6	11	10,2	90	**OJUM-06-12 LL**
16	22	30,5	53	40	26	M6	36	26	15	7	11	11,6	90	**OJUM-06-16 LL**
20	25	37,0	60	45	32	M8	45	32	19	7	12,5	12,0	60	**OJUM-06-20 LL**
25	30	44,0	78	60	40	M10	58	40	23	9	15	14,5	60	**OJUM-06-25 LL**
30	35	52,5	87	68	45	M10	68	48	28	10	15	16,8	60	**OJUM-06-30 LL**
40	45	69,0	108	86	58	M12	80	62	80	20	20	21,0	60	**OJUM-06-40 LL**
50	50	80,0	132	108	50	M16	100	78	100	24	24	25,5	60	**OJUM-06-50 LL**

Technische Daten

Art.-Nr.	d1-Toleranz 78)	Fmax. statisch oder dynamisch 82)	Fmax. statisch 82) mit Belastung bei 180°	Gewicht
	[mm]	[N]	[N]	[g]
OJUM-06-12 LL	+0,030 +0,088	560	240	40
OJUM-06-16 LL	+0,030 +0,088	920	400	70
OJUM-06-20 LL	+0,030 +0,091	2.100	900	115
OJUM-06-25 LL	+0,030 +0,091	3.550	1.520	240
OJUM-06-30 LL	+0,040 +0,110	5.100	2.280	370
OJUM-06-40 LL	+0,040 +0,115	8.000	3.800	750
OJUM-06-50 LL	+0,050 +0,150	12.500	6.100	1.400

Lieferbar mit drylin® Gleitfolien (optional: J200/A180):

J

E7

X

drylin® R-Gehäuselager | Lieferprogramm

Offenes anodisiertes Aluminiumgehäuse, lange Bauform

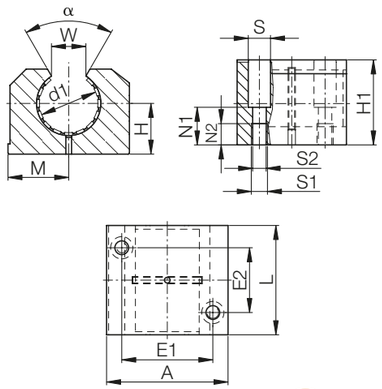

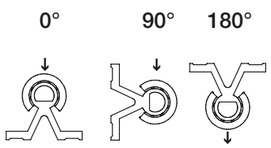

Bestellschlüssel

Typ	Größe
O J U M-06-12	

Offen | igliduR® J | Gleitfolie | Metrisch | Lange Bauform | d1

78) gemäß igus® Prüfmethode ▶ Seite 1038
82) Konstruktionshinweis ▶ Seite 980
Bitte beachten Sie: Einbauhinweise ▶ Seite 981

Abmessungen [mm]

d1	H	H1	A	M	E1	E2	S	S1	S2	N1	N2	W	α	L	Art.-Nr.
	+0,01; –0,014				±0,15	±0,15						–1	[°]		
12	18	28	43	21,5	32	23	8,0	M5	4,3	16,5	11	10,2	78	39	**OJUM-06-12**
16	22	35	53	26,5	40	26	10,0	M6	5,3	21,0	13	11,6	78	43	**OJUM-06-16**
20	25	42	60	30,0	45	32	11,0	M8	6,6	24,0	18	12,0	60	54	**OJUM-06-20**
25	30	51	78	39,0	60	40	15,0	M10	8,4	29,0	22	14,5	60	67	**OJUM-06-25**
30	35	60	87	43,5	68	45	15,0	M10	8,4	34,0	22	16,6	57	79	**OJUM-06-30**
40	45	77	108	54,0	86	58	18,0	M12	10,5	44,0	26	21,0	56	91	**OJUM-06-40**
50	50	88	132	66,0	108	50	20,0	M16	13,5	49,0	34	25,5	54	113	**OJUM-06-50**

Technische Daten

Art.-Nr.	d1-Toleranz 78)	Fmax. dynamisch 82) p = 5 MPa			Fmax. statisch 82) p = 35 MPa			Gewicht
		0°	90°	180°	0°	90°	180°	[g]
OJUM-06-12	+0,030 +0,088	960	635	240	6.720	4.445	1.680	95
OJUM-06-16	+0,030 +0,088	1440	990	396	10.080	6.943	2.772	158
OJUM-06-20	+0,030 +0,091	2250	1.800	900	15.750	12.600	6.300	266
OJUM-06-25	+0,030 +0,091	3625	2.953	1.523	25.375	20.670	10.658	530
OJUM-06-30	+0,040 +0,110	5100	4.250	2.278	35.700	29.735	15.946	818
OJUM-06-40	+0,040 +0,115	8000	6.810	3.800	56.000	47.660	26.600	1.485
OJUM-06-50	+0,050 +0,150	12.500	10.750	6.125	87.500	75.265	42.875	2.750

Lieferbar mit drylin® Gleitfolien (optional: J200/A180):

J

E7

X

drylin® R-Gehäuselager | Lieferprogramm

Offenes anodisiertes Aluminiumgehäuse, lange Bauform, mit Handklemmung

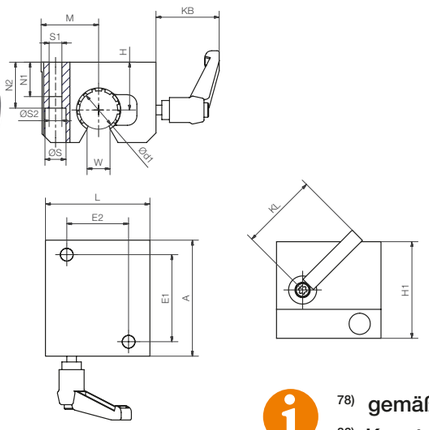

Bestellschlüssel

Typ	Größe	Variante
O J U M-06-12-HK		

Offen | igliduR® J | Gleitfolie | Metrisch | Lange Bauform | d1 | Handklemmung

78) gemäß igus® Prüfmethode ▶ Seite 1038
82) Konstruktionshinweis ▶ Seite 980
Bitte beachten Sie: Einbauhinweise ▶ Seite 981

Abmessungen [mm]

d1	H	H1	A	M	E1	E2	S	S1	S2	N1	N2	W	L	KL	KB	Art.-Nr.
	+0,01; –0,014				±0,15	±0,15						–1				
12	18	35	43	21,5	32	23	8	M5	4,3	16,5	11	10,2	39	40	33	**OJUM-06-12-HK**
16	22	42	53	26,5	40	26	10	M6	5,3	21	13	11,6	43	40	33	**OJUM-06-16-HK**
20	25	50	60	30,0	45	32	11	M8	6,6	24	18	12,0	54	40	33	**OJUM-06-20-HK**
25	30	60	78	39,0	60	40	15	M10	8,4	29	22	14,5	67	65	46	**OJUM-06-25-HK**
30	35	70	87	43,5	68	45	15	M10	8,4	34	22	16,6	79	65	46	**OJUM-06-30-HK**
40	45	90	108	54,0	86	58	18	M12	10,5	44	26	21,0	91	65	46	**OJUM-06-40-HK**
50	50	105	132	66,0	108	50	20	M16	13,5	49	34	25,5	113	65	46	**OJUM-06-50-HK**

Technische Daten

Art.-Nr.	d1-Toleranz 78)	Fmax. dynamisch 82) p = 5 MPa			Fmax. statisch 82) p = 35 MPa			Klemmkraft axial	Gewicht
		0°	90°	180°	0°	90°	180°	[N]	[g]
OJUM-06-12-HK	+0,030 +0,088	960	635	240	6720	4445	1680	400	0,098
OJUM-06-16-HK	+0,030 +0,088	1440	990	396	10080	6943	2772	400	0,164
OJUM-06-20-HK	+0,030 +0,091	2250	1800	900	15750	12600	6300	400	0,275
OJUM-06-25-HK	+0,030 +0,091	3625	2953	1523	25375	20670	10658	1.000	0,544
OJUM-06-30-HK	+0,040 +0,110	5100	4250	2278	35700	29735	15946	1.000	0,832
OJUM-06-40-HK	+0,040 +0,115	8000	6810	3800	56000	47660	26600	1.000	1,513
OJUM-06-50-HK	+0,050 +0,150	12500	10750	6125	87500	75265	42875	1.000	2,568

Lieferbar mit drylin® Gleitfolien (optional: J200/A180):

J

E7

X

drylin® R-Gehäuselager | Lieferprogramm

Offenes anodisiertes Aluminiumgehäuse, lange Bauform, einstellbar

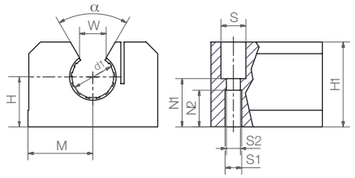

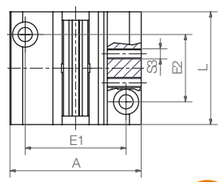

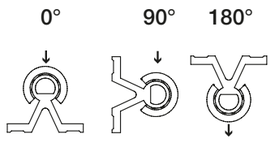

- Mit 2 Gewindestiften (DIN 913), Spieleinstellung möglich

Bestellschlüssel

Typ	Größe
O J U M	E-06-10

O	J	U	M	E	06	10
Offen	iglidur® J	Gleitfolie	Metrisch	Einstellbar	Lange Bauform	d1

78) gemäß igus® Prüfmethode ▶ Seite 1038
82) Konstruktionshinweis ▶ Seite 980
Bitte beachten Sie: Einbauhinweise ▶ Seite 981

Abmessungen [mm]

d1	H	H1	A	M	E1	E2	S	S1	S2	S3	N1	N2	W	α	L	Art.-Nr.
	+0,01; –0,014				±0,15	±0,15							–1	[°]		
12	18	28	43	21,5	32	23	8,0	M5	4,3	M4	16,5	11	10,2	78	39	**OJUME-06-12**
16	22	35	53	26,5	40	26	10,0	M6	5,3	M4	21,0	13	11,6	78	43	**OJUME-06-16**
20	25	42	60	30,0	45	32	11,0	M8	6,6	M5	24,0	18	12,0	60	54	**OJUME-06-20**
25	30	51	78	39,0	60	40	15,0	M10	8,4	M6	29,0	22	14,5	60	67	**OJUME-06-25**
30	35	60	87	43,5	68	45	15,0	M10	8,4	M6	34,0	22	16,6	57	79	**OJUME-06-30**
40	45	77	108	54,0	86	58	18,0	M12	10,5	M8	44,0	26	21,0	56	91	**OJUME-06-40**
50	50	88	132	66,0	108	50	20,0	M16	13,5	M8	49,0	34	25,5	54	113	**OJUME-06-50**

Technische Daten

Art.-Nr.	d1-Toleranz 78)	Fmax. dynamisch 82) p = 5 MPa			Fmax. statisch 82) p = 35 MPa			Gewicht
		0°	90°	180°	0°	90°	180°	[g]
OJUME-06-12	einstellbar	960	635	240	6.720	4.445	1.680	100
OJUME-06-16	einstellbar	1.440	990	396	10.080	6.943	2.772	160
OJUME-06-20	einstellbar	2.250	1.800	900	15.750	12.600	6.300	270
OJUME-06-25	einstellbar	3.625	2.953	1.523	25.375	20.670	10.658	530
OJUME-06-30	einstellbar	5.100	4.250	2.278	35.700	29.735	15.946	820
OJUME-06-40	einstellbar	8.000	6.810	3.800	56.000	47.660	26.600	1.490
OJUME-06-50	einstellbar	12.500	10.750	6.125	87.500	75.265	42.875	2.750

Lieferbar mit drylin® Gleitfolien (optional: J200/A180):

J

E7

X

Notizen

drylin® R-Flanschlager | Lieferprogramm

Geschlossener, anodisierter Aluminiumadapter, runder Flansch

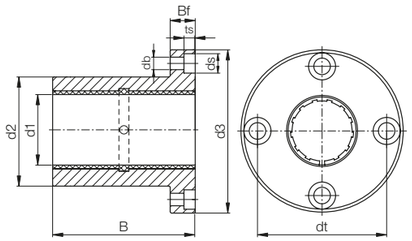

Bestellschlüssel

Typ	Größe
F J U M-01-10	

Mit Flansch	igliduR® J	Gleitfolie	Metrisch	Runde Bauform	d1

78) gemäß igus® Prüfmethode ▶ Seite 1038
82) Konstruktionshinweis ▶ Seite 980
Bitte beachten Sie: Einbauhinweise ▶ Seite 981

Abmessungen [mm]

d1	d2 h7	d3	dt	B	Bf	ts	db	ds	Art.-Nr.
8	16	32	24	25	8	3,1	3,5	6,0	**FJZM-01-08**
10	19	39	29	29	9	4,1	4,5	7,5	**FJUM-01-10**
12	22	42	32	32	9	4,1	4,5	7,5	**FJUM-01-12**
16	26	46	36	36	9	4,1	4,5	7,5	**FJUM-01-16**
20	32	54	43	45	11	5,1	5,5	9,0	**FJUM-01-20**
25	40	62	51	58	11	5,1	5,5	9,0	**FJUM-01-25**
30	47	76	62	68	14	6,1	6,6	11,0	**FJUM-01-30**
40	62	98	80	80	18	8,1	9,0	14,0	**FJUM-01-40**
50	75	112	94	100	18	8,1	9,0	14,0	**FJUM-01-50**

Technische Daten

Art.-Nr.	d1-Toleranz 78)	Fmax. dynamisch 82) p = 5 MPa	Fmax. statisch 82) p = 35 MPa	Gewicht
	[mm]	[N]	[N]	[g]
FJZM-01-08	+0,032 +0,070	960	6.720	20
FJUM-01-10	+0,030 +0,088	725	5.075	32
FJUM-01-12	+0,030 +0,088	960	6.720	42
FJUM-01-16	+0,030 +0,088	1.440	10.080	51
FJUM-01-20	+0,030 +0,091	2.250	15.750	88
FJUM-01-25	+0,030 +0,091	3.625	25.375	152
FJUM-01-30	+0,040 +0,110	5.100	35.700	266
FJUM-01-40	+0,040 +0,115	8.000	56.000	552
FJUM-01-50	+0,050 +0,150	12.500	87.500	853

Lieferbar mit drylin® Gleitfolien (optional: J200/A180):

J

E7

X

drylin® R-Flanschlager | Lieferprogramm

Geschlossener, anodisierter Aluminiumadapter, eckiger Flansch

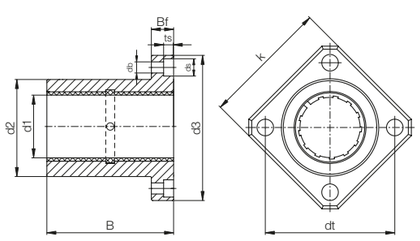

Bestellschlüssel

Typ	Größe
F J U M-02-10	

Mit Flansch	igliduR® J	Gleitfolie	Metrisch	Eckige Bauform	d1

78) gemäß igus® Prüfmethode ▶ Seite 1038
82) Konstruktionshinweis ▶ Seite 980
Bitte beachten Sie: Einbauhinweise ▶ Seite 981

Abmessungen [mm]

d1 ±0,01	d2 h7	d3	dt ±0,15	k ±0,15	B	Bf	ts	db	ds	Art.-Nr.
8	16	32	24	25	25	8	3,1	3,5	6,0	**FJZM-02-08**82)
10	19	39	29	30	29	9	4,1	4,5	7,5	**FJUM-02-10**
12	22	42	32	32	32	9	4,1	4,5	7,5	**FJUM-02-12**
16	26	46	36	35	36	9	4,1	4,5	7,5	**FJUM-02-16**
20	32	54	43	42	45	11	5,1	5,5	9,0	**FJUM-02-20**
25	40	62	51	50	58	11	5,1	5,5	9,0	**FJUM-02-25**
30	47	76	62	60	68	14	6,1	6,6	11,0	**FJUM-02-30**
40	62	98	80	75	80	18	8,1	9,0	14,0	**FJUM-02-40**
50	75	112	94	88	100	18	8,1	9,0	14,0	**FJUM-02-50**

Technische Daten

Art.-Nr.	d1-Toleranz 78)	Fmax. statisch oder dynamisch 82)	Fmax. statisch 82) mit Belastung bei 180°	Gewicht
	[mm]	[N]	[N]	[g]
FJZM-02-0882)	+0,032 +0,070	960	6.720	17
FJUM-02-10	+0,030 +0,088	725	5.075	25
FJUM-02-12	+0,030 +0,088	960	6.720	32
FJUM-02-16	+0,030 +0,088	1.440	10.080	41
FJUM-02-20	+0,030 +0,091	2.250	15.750	73
FJUM-02-25	+0,030 +0,091	3.625	25.375	135
FJUM-02-30	+0,040 +0,110	5.100	35.700	228
FJUM-02-40	+0,040 +0,115	8.000	56.000	454
FJUM-02-50	+0,050 +0,150	12.500	87.500	735

Lieferbar mit drylin® Gleitfolien (optional: J200/A180):

J

E7

X

drylin® R-Flanschlager | Lieferprogramm

Geschlossener, anodisierter Aluminiumadapter, runder Flansch, Tandembauform

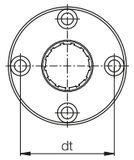

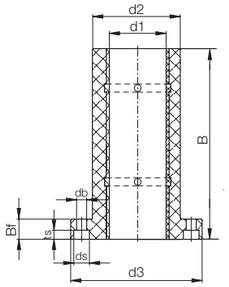

Bestellschlüssel

Typ							Größe
F	J	U	M	T-	01-	10	

Mit Flansch	iglidur® J	Gleitfolie	Metrisch	Tandem	Runde Baufom	d1

● Bestückt mit zwei Gleitfolien zur Erhöhung der Führungslänge

[78] gemäß igus® Prüfmethode ▶ Seite 1038
[85] Wird bestückt mit zwei Stück JSM-0810-16
Bitte beachten Sie: Einbauhinweise ▶ Seite 981

Abmessungen [mm]

d1	d2 h7	d3	dt	B	Bf	ts	db	ds	Art.-Nr.
8	16	32	24	45	8	3,1	3,5	6,0	**FJZMT-01-08[85]**
10	19	39	29	52	9	4,1	4,5	7,5	**FJUMT-01-10**
12	22	42	32	57	9	4,1	4,5	7,5	**FJUMT-01-12**
16	26	46	36	70	9	4,1	4,5	7,5	**FJUMT-01-16**
20	32	54	43	80	11	5,1	5,5	9,0	**FJUMT-01-20**
25	40	62	51	112	11	5,1	5,5	9,0	**FJUMT-01-25**
30	47	76	62	123	14	6,1	6,6	11,0	**FJUMT-01-30**
40	62	98	80	151	18	8,1	9,0	14,0	**FJUMT-01-40**
50	75	112	94	192	18	8,1	9,0	14,0	**FJUMT-01-50**

Technische Daten

Art.-Nr.	Größe Nenn-durchmesser [mm]	d1-Toleranz [78] [mm]	Führungs-länge [mm]	proj. Lager-fläche [N]	Gewicht [g]
FJZMT-01-08[85]	8	+0,032 +0,070	45	256	27,13
FJUMT-01-10	10	+0,030 +0,088	52	250	43,75
FJUMT-01-12	12	+0,030 +0,088	57	324	57,00
FJUMT-01-16	16	+0,030 +0,088	70	464	78,28
FJUMT-01-20	20	+0,030 +0,091	80	580	126,42
FJUMT-01-25	25	+0,030 +0,091	112	975	248,85
FJUMT-01-30	30	+0,040 +0,110	123	1.470	388,37
FJUMT-01-40	40	+0,040 +0,115	151	2.360	835,00
FJUMT-01-50	50	+0,050 +0,150	192	3.450	1.352,30

Lieferbar mit drylin® Gleitfolien (optional: J200/A180):

J

E7

X

drylin® R-Flanschlager | Lieferprogramm

Geschlossener, anodisierter Aluminiumadapter, eckiger Flansch, Tandembauform

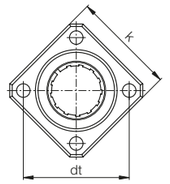

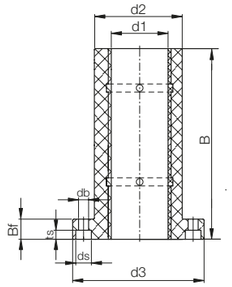

Bestellschlüssel

Typ							Größe
F	J	U	M	T-	02-	10	

Mit Flansch	iglidur® J	Gleitfolie	Metrisch	Tandem	Eckige Baufom	d1

● Bestückt mit zwei Gleitfolien zur Erhöhung der Führungslänge

[78] gemäß igus® Prüfmethode ▶ Seite 1038
[85] Wird bestückt mit zwei Stück JSM-0810-16
Bitte beachten Sie: Einbauhinweise ▶ Seite 981

Abmessungen [mm]

d1	d2 h7	d3	dt	k	B	Bf	ts	db	ds	Art.-Nr.
8	16	32	24	25	45	8	3,1	3,5	6,0	**FJZMT-02-08[85]**
10	19	39	29	30	52	9	4,1	4,5	7,5	**FJUMT-02-10**
12	22	42	32	32	57	9	4,1	4,5	7,5	**FJUMT-02-12**
16	26	46	36	35	70	9	4,1	4,5	7,5	**FJUMT-02-16**
20	32	54	43	42	80	11	5,1	5,5	9,0	**FJUMT-02-20**
25	40	62	51	50	112	11	5,1	5,5	9,0	**FJUMT-02-25**
30	47	76	62	60	123	14	6,1	6,6	11,0	**FJUMT-02-30**
40	62	98	80	75	151	18	8,1	9,0	14,0	**FJUMT-02-40**
50	75	112	94	88	192	18	8,1	9,0	14,0	**FJUMT-02-50**

Technische Daten

Art.-Nr.	Größe Nenn-durchmesser [mm]	d1-Toleranz [78] [mm]	Führungs-länge [mm]	proj. Lager-fläche [N]	Gewicht [g]
FJZMT-02-08[85]	8	+0,032 +0,070	45	256	23,00
FJUMT-02-10	10	+0,030 +0,088	52	250	36,58
FJUMT-02-12	12	+0,030 +0,088	57	324	48,19
FJUMT-02-16	16	+0,030 +0,088	70	464	67,79
FJUMT-02-20	20	+0,030 +0,091	80	580	110,06
FJUMT-02-25	25	+0,030 +0,091	112	975	230,06
FJUMT-02-30	30	+0,040 +0,110	123	1.470	350,74
FJUMT-02-40	40	+0,040 +0,115	151	2.360	739,30
FJUMT-02-50	50	+0,050 +0,150	192	3.450	1.249,30

Lieferbar mit drylin® Gleitfolien (optional: J200/A180):

J

E7

X

drylin® R-Gehäuseschlitten | Lieferprogramm

Geschlossene Bauform

● Gehäuse: Aluminium, ausgestattet mit vier drylin® R-Lineargleitlagern

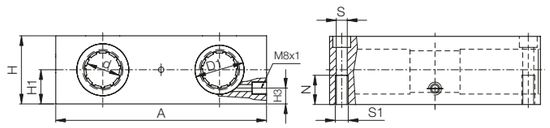

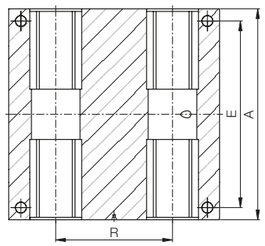

Bestellschlüssel

Typ	Option	Größe
RQA	01	10

Quattroschlitten mit RJUM-Lagern | Aluminiumgehäuse | Standard mit RJUM-01 | Innen-Ø

Optionen:
01: Standard mit RJUM-01
03: mit RJUM-03
04: mit RJM-01

Bitte beachten Sie:
Einbauhinweise ▶ Seite 981

Abmessungen [mm]

d	D1	A	H	H1	H3	R	N	E	S	S1	Art.-Nr. Standard mit RJUM-01	Fluchtungsausgleich mit RJUM-03	Vollkunststofflager mit RJM-01
8	16	65	23	11,5	8	32	11	55	4,3	M5	**RQA-01-08**	**–**	**RQA-04-08**
10	19	70	25	12,5	10	34	13	60	4,3	M5	**RQA-01-10**	**RQA-03-10**	**RQA-04-10**
12	22	85	32	16	13	42	13	73	5,3	M6	**RQA-01-12**	**RQA-03-12**	**RQA-04-12**
16	26	100	36	18	15	54	13	88	5,3	M6	**RQA-01-16**	**RQA-03-16**	**RQA-04-16**
20	32	130	46	23	19	72	18	115	6,6	M8	**RQA-01-20**	**RQA-03-20**	**RQA-04-20**
25	40	160	56	28	24	88	22	140	8,4	M10	**RQA-01-25**	**RQA-03-25**	**RQA-04-25**
30	47	180	64	32	27	96	26	158	10,5	M12	**RQA-01-30**	**RQA-03-30**	**RQA-04-30**
40	62	230	80	40	35	122	34	202	13,5	M16	**RQA-01-40**	**RQA-03-40**	**RQA-04-40**

Sind ausgestattet mit:

RJUM-01

RJUM-03

RJM-01

Lieferbar mit drylin® Gleitfolien (optional: J200/A180):

J

E7

X

drylin® R-Gehäuseschlitten | Lieferprogramm

Offene Bauform

● Gehäuse: Aluminium, ausgestattet mit vier drylin® R-Lineargleitlagern

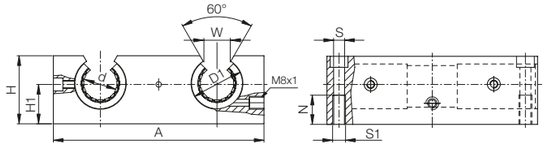

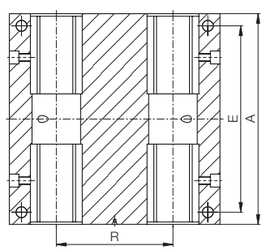

Bestellschlüssel

Typ	Option	Größe
OQA	01	12

Quattroschlitten mit OJUM-Lagern | Aluminiumgehäuse | Standard mit OJUM-01 | Innen-Ø

Optionen:
01: Standard mit OJUM-01
03: mit OJUM-03

Bitte beachten Sie:
Einbauhinweise ▶ Seite 981

Abmessungen [mm]

d	D1	A	H	H1	W	R	N	E	S	S1	Art.-Nr. Standard mit OJUM-01	Fluchtungsausgleich mit OJUM-03
12	22	85	30	18	14	42	13	73	5,3	M6	**OQA-01-12**	**OQA-03-12**
16	26	100	35	22	17	54	13	88	5,3	M6	**OQA-01-16**	**OQA-03-16**
20	32	130	42	25	17	72	18	115	6,8	M8	**OQA-01-20**	**OQA-03-20**
25	40	160	51	30	21	88	22	140	9,0	M10	**OQA-01-25**	**OQA-03-25**
30	47	180	60	35	21	96	26	158	10,5	M12	**OQA-01-30**	**OQA-03-30**
40	62	230	77	45	27	122	34	202	13,5	M16	**OQA-01-40**	**OQA-03-40**

Sind ausgestattet mit:

OJUM-01

OJUM-03

Lieferbar mit drylin® Gleitfolien (optional: J200/A180):

J

E7

X

drylin® R-Gehäuseschlitten | Lieferprogramm

Geschlossene Tandembauform

- Gehäuse: Aluminium, ausgestattet mit zwei drylin® R-Lineargleitlagern zur Erhöhung der Führungslänge

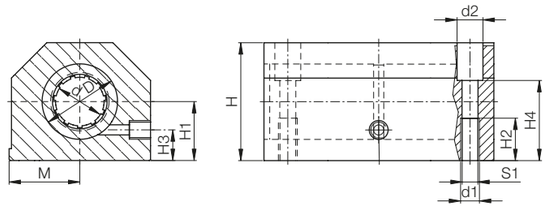

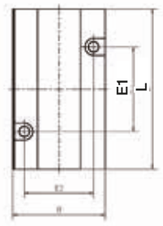

Bestellschlüssel

Typ	Option	Größe
R T A -	01	- 08

Tandemgehäuse mit RJUM-Lagern | Aluminiumgehäuse | **Standard mit RJUM-01** | Innen-Ø

Optionen:
01: Standard mit RJUM-01
03: mit RJUM-03
04: mit RJM-01

Bitte beachten Sie:
Einbauhinweise ▶ Seite 981

Abmessungen [mm]

d	D H6	H	H1 +0,01 –0,02	H2	H3	H4	S1	B	L +0,3	M ±0,02	E1 ±0,15	E2 ±0,15	d1	d2	Art.-Nr. Standard mit RJUM-01	Fluchtungs-ausgleich mit RJUM-03	Vollkunst-stofflager mit RJM-01
8	16	28	13	13	8	23	M5	35	62	17,5	35	25	4,20	8	**RTA-01-08**	**–**	**RTA-04-08**
12	22	35	18	13	10	25	M6	43	76	21,5	40	30	5,20	10	**RTA-01-12**	**RTA-03-12**	**RTA-04-12**
16	26	42	22	13	12	30	M6	53	84	26,5	45	36	5,20	10	**RTA-01-16**	**RTA-03-16**	**RTA-04-16**
20	32	50	25	18	13	34	M8	60	104	30,0	55	45	6,80	11	**RTA-01-20**	**RTA-03-20**	**RTA-04-20**
25	40	60	30	22	15	40	M10	78	130	39,0	70	54	8,60	15	**RTA-01-25**	**RTA-03-25**	**RTA-04-25**
30	47	70	35	26	16	48	M12	87	152	43,5	85	62	10,30	18	**RTA-01-30**	**RTA-03-30**	**RTA-04-30**
40	62	90	45	34	20	60	M16	108	176	54,0	100	80	14,25	20	**RTA-01-40**	**RTA-03-40**	**RTA-04-40**

Sind ausgestattet mit:

RJUM-01

RJUM-03

RJM-01

Lieferbar mit drylin® Gleitfolien (optional: J200/A180):

J

E7

X

drylin® R-Gehäuseschlitten | Lieferprogramm

Offene Tandembauform

- Gehäuse: Aluminium, ausgestattet mit zwei drylin® R-Lineargleitlagern zur Erhöhung der Führungslänge

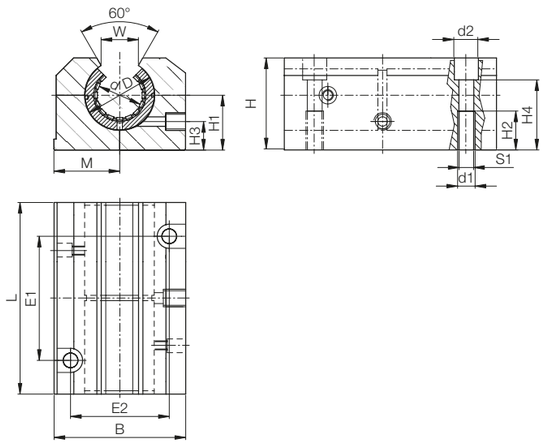

Bestellschlüssel

Typ	Option	Größe
O T A -	01	- 12

Tandemgehäuse mit OJUM-Lagern | Aluminiumgehäuse | **Standard mit OJUM-01** | Innen-Ø

Optionen:
01: Standard mit OJUM-01
03: mit OJUM-03

Bitte beachten Sie:
Einbauhinweise ▶ Seite 981

Abmessungen [mm]

d	D H6	H	H1 +0,01 –0,02	H2	H3	H4	S1	B	L +0,3	M ±0,02	E1 ±0,15	E2 ±0,15	d1	d2	W	Art.-Nr. Standard mit OJUM-01	Fluchtungs-ausgleich mit OJUM-03
12	22	30	18	13	10	25	M6	43	76	21,5	40	30	5,20	10	14	**OTA-01-12**	**OTA-03-12**
16	26	35	22	13	12	30	M6	53	84	26,5	45	36	5,20	10	17	**OTA-01-16**	**OTA-03-16**
20	32	42	25	18	13	34	M8	60	104	30,0	55	45	6,80	11	17	**OTA-01-20**	**OTA-03-20**
25	40	51	30	22	15	40	M10	78	130	39,0	70	54	8,60	15	21	**OTA-01-25**	**OTA-03-25**
30	47	60	35	26	16	48	M12	87	152	43,5	85	62	10,30	18	21	**OTA-01-30**	**OTA-03-30**
40	62	77	45	34	20	60	M16	108	176	54,0	100	80	14,25	20	27	**OTA-01-40**	**OTA-03-40**

Sind ausgestattet mit:

OJUM-01

OJUM-03

Lieferbar mit drylin® Gleitfolien (optional: J200/A180):

J

E7

X

drylin® R-Gehäuseschlitten | Lieferprogramm

Lange, geschlossene Bauform

● Gehäuse: Aluminium, ausgestattet mit drylin® R-Lineargleitlagern

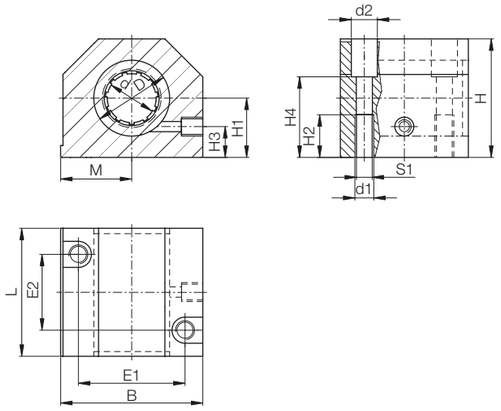

Bestellschlüssel

Typ	Option	Größe
R G A -	01	- 12

Lineargehäuse mit RJUM-Lagern | Aluminiumgehäuse | **Standard mit RJUM-01** | Innen-Ø

Optionen:
01: Standard mit RJUM-01
03: mit RJUM-03
04: mit RJM-01

Bitte beachten Sie:
Einbauhinweise ▶ Seite 981

Abmessungen [mm]

d	D H6	H	H1 +0,01 –0,02	H2	H3	H4	S1	B	L ±0,3	M ±0,02	E1 ±0,15	E2 ±0,15	d1	d2	Art.-Nr. Standard mit RJUM-01	Fluchtungs-ausgleich mit RJUM-03	Vollkunst-stofflager mit RJM-01
8	16	28	13	10	8	14	M4	35	32	17,5	25	20	3,2	6	**RGA-01-08**	**–**	**RGA-04-08**
12	22	35	18	11	10	25	M5	43	39	21,5	32	23	4,2	6	**RGA-01-12**	**RGA-03-12**	**RGA-04-12**
16	26	42	22	13	12	30	M6	53	43	26,5	40	26	5,2	10	**RGA-01-16**	**RGA-03-16**	**RGA-04-16**
20	32	50	25	18	13	34	M8	60	54	30,0	45	32	6,8	11	**RGA-01-20**	**RGA-03-20**	**RGA-04-20**
25	40	60	30	22	15	40	M10	78	67	39,0	60	40	8,6	15	**RGA-01-25**	**RGA-03-25**	**RGA-04-25**
30	47	70	35	22	16	48	M10	87	79	43,5	68	45	8,6	15	**RGA-01-30**	**RGA-03-30**	**RGA-04-30**
40	62	90	45	26	20	60	M12	108	91	54,0	86	58	10,3	18	**RGA-01-40**	**RGA-03-40**	**RGA-04-40**

Sind ausgestattet mit:

RJUM-01

RJUM-03

RJM-01

Lieferbar mit drylin® Gleitfolien (optional: J200/A180):

J

E7

X

drylin® R-Gehäuseschlitten | Lieferprogramm

Lange, offene Bauform

● Gehäuse: Aluminium, ausgestattet mit drylin® R-Lineargleitlagern

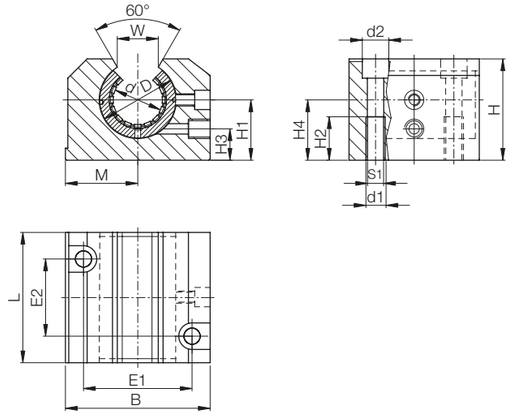

Bestellschlüssel

Typ	Option	Größe
O G A -	01	- 12

Lineargehäuse mit OJUM-Lagern | Aluminiumgehäuse | **Standard mit OJUM-01** | Innen-Ø

Optionen:
01: Standard mit OJUM-01
03: mit OJUM-03

Bitte beachten Sie:
Einbauhinweise ▶ Seite 981

Abmessungen [mm]

d	D H6	H	H1 +0,01 –0,02	H2	H3	H4	S1	B	L ±0,3	M ±0,02	E1 ±0,15	E2 ±0,15	d1	d2	W +0,6	Art.-Nr. Standard mit OJUM-01	Fluchtungs-ausgleich mit OJUM-03
12	22	28	18	11	8	25	M5	43	39	21,5	32	23	4,2	8	14	**OGA-01-12**	**OGA-03-12**
16	26	35	22	13	12	30	M6	53	43	26,5	40	26	5,2	10	17	**OGA-01-16**	**OGA-03-16**
20	32	42	25	18	13	34	M8	60	54	30,0	45	32	6,8	11	17	**OGA-01-20**	**OGA-03-20**
25	40	51	30	22	15	40	M10	78	67	39,0	60	40	8,6	15	21	**OGA-01-25**	**OGA-03-25**
30	47	60	35	22	16	48	M10	87	79	43,5	68	45	8,6	15	21	**OGA-01-30**	**OGA-03-30**
40	62	77	45	26	20	60	M12	108	91	54,0	86	58	10,3	18	27	**OGA-01-40**	**OGA-03-40**

Sind ausgestattet mit:

OJUM-01

OJUM-03

Lieferbar mit drylin® Gleitfolien (optional: J200/A180):

J

E7

X

drylin® R-Gehäuselager | Lieferprogramm

Kurze, geschlossene Bauform

- Gehäuse: Aluminium, ausgestattet mit drylin® R-Lineargleitlagern
- Varianten:
  Standard: RGAS-01-Ø
  Fluchtungsausgleich: RGAS-03-Ø
  Vollkunststoff (kostengünstig, leicht): RGAS-04-Ø

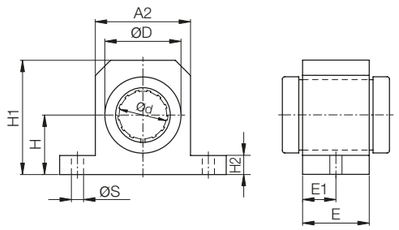

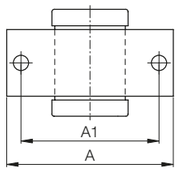

Bestellschlüssel

Typ	Option	Größe
R G A S -	01	- 12

Lineargehäuse mit RJUM-Lagern | Aluminiumgehäuse | Small | Standard mit RJUM-01 | Innen-Ø

Optionen:
01: Standard mit RJUM-01
03: mit RJUM-03
04: mit RJM-01

Bitte beachten Sie:
Einbauhinweise ▶ Seite 981

Abmessungen [mm]

d	D	H	H1	H2	A	A1	A2	E	E1	S	Art.-Nr. Standard mit RJUM-01	Fluchtungsausgleich mit RJUM-03	Vollkunststofflager mit RJM-01
12	22	18	35,0	6	52	42	30	20	10	5,3	**RGAS-01-12**	**RGAS-03-12**	**RGAS-04-12**
16	26	22	40,5	7	56	46	34	22	11	5,3	**RGAS-01-16**	**RGAS-03-16**	**RGAS-04-16**
20	32	25	48,0	8	70	58	40	28	14	6,4	**RGAS-01-20**	**RGAS-03-20**	**RGAS-04-20**
25	40	30	58,0	10	80	68	50	40	20	6,4	**RGAS-01-25**	**RGAS-03-25**	**RGAS-04-25**
30	47	35	67,0	10	88	76	58	48	24	6,4	**RGAS-01-30**	**RGAS-03-30**	**RGAS-04-30**
40	62	45	85,0	12	108	94	74	56	28	8,4	**RGAS-01-40**	**RGAS-03-40**	**RGAS-04-40**

Sind ausgestattet mit:

RJUM-01

RJUM-03

RJM-01

Lieferbar mit drylin® Gleitfolien (optional: J200/A180):

J

E7

X

drylin® R-Gehäuselager | Lieferprogramm

Kurze, offene Bauform

- Gehäuse: Aluminium, ausgestattet mit drylin® R-Lineargleitlagern
- Varianten:
  Standard: OGAS-01-Ø
  Fluchtungsausgleich: OGAS-03-Ø

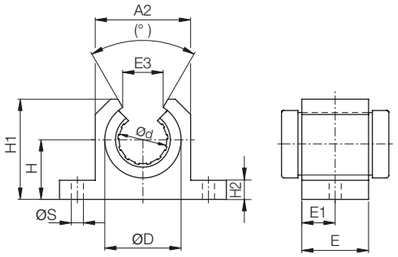

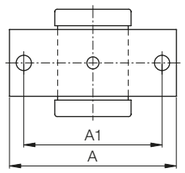

Bestellschlüssel

Typ	Option	Größe
O G A S -	01	- 12

Lineargehäuse mit OJUM-Lagern | Aluminiumgehäuse | Small | Standard mit OJUM-01 | Innen-Ø

Optionen:
01: Standard mit OJUM-01
03: mit OJUM-03

Bitte beachten Sie:
Einbauhinweise ▶ Seite 981

Abmessungen [mm]

d	D	H	H1	H2	A	A1	A2	E	E1	E3	(°)	S	Art.-Nr. Standard mit OJUM-01	Fluchtungsausgleich mit OJUM-03
12	22	18	28	6	52	42	30	20	10	14	78	5,3	**OGAS-01-12**	**OGAS-03-12**
16	26	22	33,5	7	56	46	34	22	11	17	78	5,3	**OGAS-01-16**	**OGAS-03-16**
20	32	25	42	8	70	58	40	28	14	17	60	6,4	**OGAS-01-20**	**OGAS-03-20**
25	40	30	51	10	80	68	50	40	20	21	60	6,4	**OGAS-01-25**	**OGAS-03-25**
30	47	35	60	10	88	76	58	48	24	21	54	6,4	**OGAS-01-30**	**OGAS-03-30**
40	62	45	77	12	108	94	74	56	28	27	54	8,4	**OGAS-01-40**	**OGAS-03-40**

Sind ausgestattet mit:

OJUM-01

OJUM-03

Lieferbar mit drylin® Gleitfolien (optional: J200/A180):

J

E7

X

igus® Prüfmethode zur Ermittlung der Toleranz von drylin® Lineargleitlagern

Um die Funktion eines drylin® R-Lineargleitlagers zu gewährleisten, ist es notwendig, die Lager mit einem definierten minimalen Übermaß (Lagerspiel) zu verwenden. Die Qualitätskontrolle dieser Artikel wird mit einer Lehrdornprüfung durchgeführt. Hierzu ist eine bestimmte Kraft definiert, mit welcher der Lehrdorn belastet wird, wenn das Gleitlager geprüft wird.

Art.-Nr.	Prüfkraft [N]	Øi-Prüfaufnahme	min. Lager Øi (Lehrdorn frei)	max. Lager Øi (Lehrdorn hängt)
J / J200 / E7UM-01/02-10	0,981	12,000 mm	10,030 mm	10,070 mm
J / J200 / E7UM-01/02-12	1,373	14,000 mm	12,030 mm	12,070 mm
J / J200 / E7UM-01/02-16	1,864	18,000 mm	16,030 mm	16,070 mm
J / J200 / E7UM-01/02-20	2,649	23,000 mm	20,030 mm	20,070 mm
J / J200 / E7UM-01/02-25	3,729	28,000 mm	25,030 mm	25,070 mm
J / J200 / E7UM-01/02-30	4,807	34,000 mm	30,040 mm	30,090 mm
J / J200 / E7UM-01/02-40	7,063	44,000 mm	40,040 mm	40,090 mm
J / J200 / E7UM-01/02-50	9,810	55,000 mm	50,050 mm	50,150 mm
J / J200 / E7UM-01/02-60	13,047	65,000 mm	60,050 mm	60,150 mm
JUI-01-06	0,981	0,4684 Inch	0,3768 Inch	0,3776 Inch
JUI-01-08	1,373	0,5934 Inch	0,5016 Inch	0,5024 Inch
JUI-01-10	1,864	0,7184 Inch	0,6268 Inch	0,6276 Inch
JUI-01-12	2,649	0,8747 Inch	0,7516 Inch	0,7524 Inch
JUI-01-16	3,729	1,1247 Inch	1,0016 Inch	1,0024 Inch
JUI-01-20	4,807	1,4058 Inch	1,2520 Inch	1,2531 Inch
JUI-01-24	7,063	1,6558 Inch	1,5020 Inch	1,5031 Inch
JUI-01-32	9,810	2,1870 Inch	2,0024 Inch	2,0039 Inch
RJM-01-08	0,981	16,000 mm	8,025 mm	8,061 mm
RJM-01-10	0,981	19,000 mm	10,025 mm	10,061 mm
RJM-01-12	1,373	22,000 mm	12,032 mm	12,075 mm
RJM-01-16	1,864	26,000 mm	16,032 mm	16,075 mm
RJM-01-20	2,649	32,000 mm	20,040 mm	20,092 mm
RJM-01-25	3,729	40,000 mm	25,040 mm	25,092 mm
RJM-01-30	4,807	47,000 mm	30,040 mm	30,092 mm
RJM-01-40	7,063	62,000 mm	40,050 mm	40,112 mm
RJI-01-06	0,981	0,6250 Inch	0,3762 Inch	0,3776 Inch
RJI-01-08	1,373	0,8750 Inch	0,5013 Inch	0,5030 Inch
RJI-01-10	1,864	1,1250 Inch	0,6265 Inch	0,6282 Inch
RJI-01-12	2,649	1,2500 Inch	0,7516 Inch	0,7536 Inch
RJI-01-16	3,729	1,5625 Inch	1,0035 Inch	1,0056 Inch
RJI-01-20	4,807	2,0000 Inch	1,2520 Inch	1,2544 Inch
RJI-01-24	7,063	2,3750 Inch	1,5020 Inch	1,5044 Inch
RJI-01-32	9,810	3,0000 Inch	2,0024 Inch	2,0053 Inch
RJ260(U)M-02-12	1,373	19,000 mm	12,032 mm	12,084 mm
RJ260(U)M-02-16	1,864	24,000 mm	16,032 mm	16,084 mm
RJ260(U)M-02-20	2,649	28,000 mm	20,040 mm	20,100 mm
RJ260(U)M-02-25	3,729	35,000 mm	25,040 mm	25,100 mm

Art.-Nr.	Prüfkraft [N]	Øi-Prüfaufnahme	min. Lager Øi (Lehrdorn frei)	max. Lager Øi (Lehrdorn hängt)
XUMO-01-10	0,981	12,000 mm	9,98 mm	10,02 mm
XUM-01/02-12	1,373	14,000 mm	12,02 mm	12,06 mm
XUM-01-14	1,500	16,000 mm	14,02 mm	14,06 mm
XUM-01/02-16	1,864	18,000 mm	16,02 mm	16,06 mm
XUM-01/02-20	2,649	23,000 mm	20,03 mm	20,07 mm
XUM-01/02-25	3,729	28,000 mm	24,97 mm	25,01 mm
XUM-01/02-30	4,807	34,000 mm	29,96 mm	30,01 mm
XUM-01/02-40	7,063	44,000 mm	40,00 mm	40,05 mm

Erklärung:
Der Werkstoff iglidur® X ist hat eine höhere Steifigkeit als iglidur® J. Dadurch verschiebt sich – abhängig vom Durchmesser – im Vergleich das Verhältnis von Prüfkraft zu LD-Durchmesser. Die Teile sind so ausgelegt, dass das Spiel unter Last zwischen iglidur® X und iglidur® J-Gleitlagern möglichst identisch ist. Dadurch kann es bei Verwendung der iglidur® X-Gleitlagerfolien zu erhöhten Verschiebkräften im unbelasteten Neuzustand auf einer h-tolerierten Welle kommen.

Bei Verwendung eines Gleitlagers (z. B. JUM/RJM) in Verbindung mit einem Adapter/Gehäuse (z. B. RJUM, OJUM, RGA) addiert sich zu oben aufgeführtem Minimalspiel noch die Fertigungstoleranz der Aufnahmebohrung (Regelfall: H7). Die Summe aus diesen beiden Werten ergibt dann die maximal mögliche Lagertoleranz.

Das effektive Lagerspiel wird zudem noch von der Wellen-toleranz beeinflusst. Das Untermaß der Welle muss gegebenenfalls noch addiert werden.

F_{max} dynamisch:
Die Maximalwerte ergeben sich aus projizierter Lagerfläche und 5 MPa Flächenpressung.

F_{max} statisch:
Die Maximalwerte ergeben sich aus projizierter Lagerfläche und 35 MPa Flächenpressung.

Einbauhinweise ▶ Seite 981

Anzugsmomente für metallische Verschraubungen bei drylin®

Metrisches Gewinde (Da)	Anzugsmoment [Nm]	empfohlenes Anzugsmoment [Nm]
M3	0,5 - 1,1	0,7
M4	1,0 - 2,8	1,5
M5	2,0 - 5,5	3,0
M6	4,0 - 10,0	6,0
M8	8,0 - 23,0	15,0
M10	22,0 - 46,0	30,0

Zu beachten ist die Mindesteinschraubtiefe für Alu und Zink-Druckguss: 1,5 x Da

Notizen

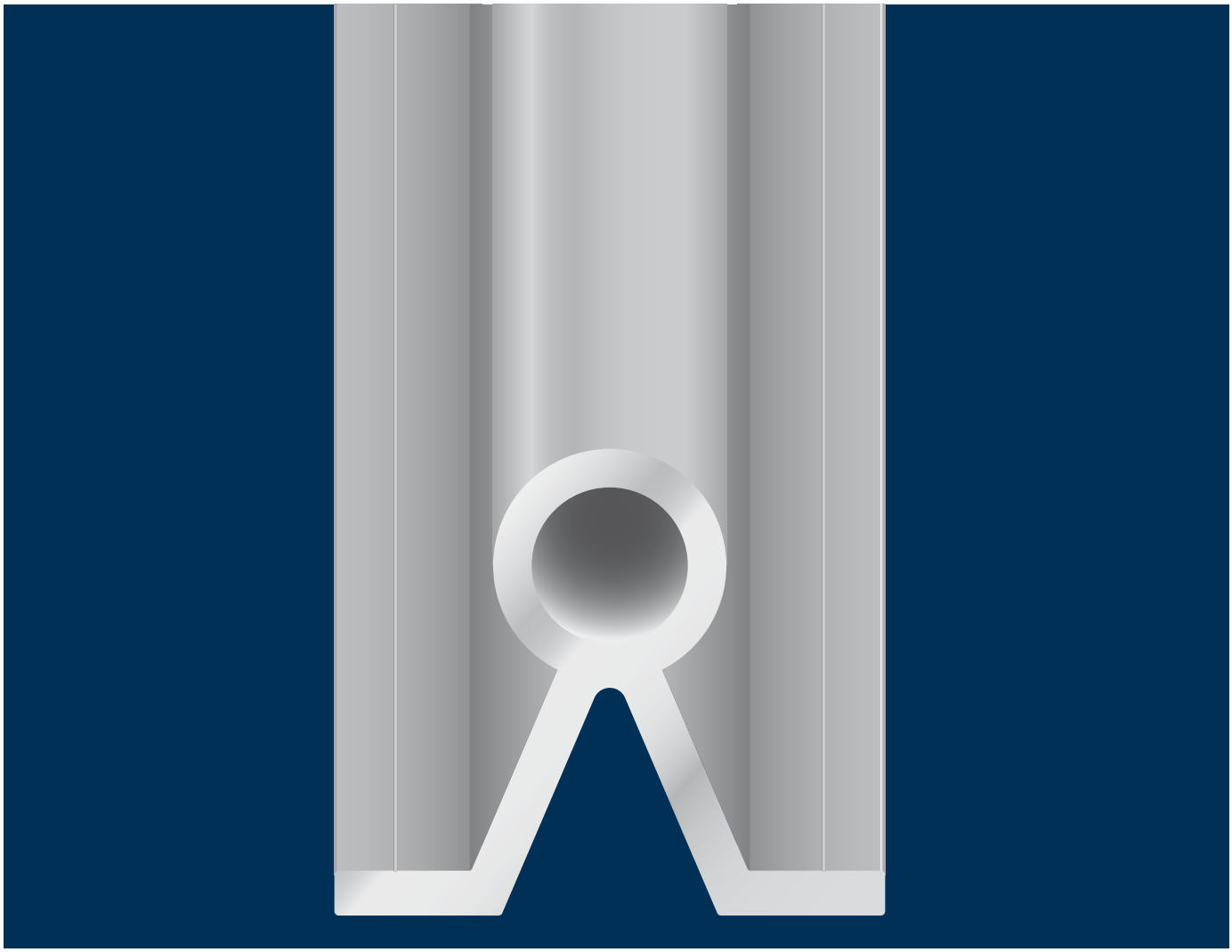

drylin® Lineartechnik – drylin® Wellen

Hartanodisierte Aluminiumwellen für beste Laufeigenschaften

VA-Edelstahlwellen für hohe Korrosions-beständigkeit

Gehärtete Stahl- und Edelstahlwellen

Metallfreie Carbonwellen

Rundwellen mit und ohne Unterstützung

drylin® Wellen | Vorteile

Geeignete Gleitwerkstoffe:

	Der Allrounder – iglidur® J	Der Spezialist – iglidur® J200	Der Extreme – iglidur® X	Der Dauerläufer – iglidur® E7	Der FDA-konforme – iglidur® A180
Mögliche Gegenlaufpartner	alle Wellenmaterialien	Aluminium, hartanodisiert	gehärteter Edelstahl	Stahl-/Edelstahlwelle	alle Wellenmaterialien
Anwendungstemperatur	-50 bis +90 °C	-50 bis +90 °C	-100 bis +250 °C	-50 bis +70 °C	-50 bis +90 °C
Bester Reibwert mit	Stahlwelle	Aluminium, hartanodisiert	hartverchromter Stahl	Stahl-/Edelstahlwelle	Edelstahlwelle
Höchste Lebensdauer mit	Aluminium, hartanodisiert	Aluminium, hartanodisiert	gehärteter Edelstahl	Stahl-/Edelstahlwelle	Edelstahlwelle
Zul. stat. Flächenpressung	35 MPa	23 MPa	150 MPa	18 MPa	28 MPa
Feuchtigkeitsaufnahme	1,3 Gew.-%	0,7 Gew.-%	0,5 Gew.-%	< 0,1 Gew.-%	0,2 Gew.-%
Durchgangswiderstand	> 10^{13} Ωcm	> 10^{8} Ωcm	< 10^{5} Ωcm	> 10^{9} Ωcm	> 10^{12} Ωcm
Weitere Informationen	▶ Seite 141	▶ Seite 235	▶ Seite 245	▶ Seite 1494	▶ Seite 363

Mögliche Wellenwerkstoffe:

Aluminium
- Optimal in Kombination mit Gleitfolien aus iglidur® J/J200
- Geringes Gewicht
- Niedriger Verschleiß der Gleitlager
- Korrosionsbeständig
- Lieferbar ab Lager

Stahl
- E7 Gleitfolien für bis zu 8x längere Lebensdauer
- Kostengünstiger Standard
- Hohe Tragfähigkeit
- Einsatz im Trockenbereich
- Auch hartverchromt lieferbar
- Niedriger Reibwert gegen Kunststoffgleitlager

Edelstahl
- A180 Gleitfolien für Anwendungen in Lebensmittel/Pharma
- Hohe Korrosionsbeständigkeit
- Hohe Chemikalienbeständigkeit
- Optimale Lösung für den Nassbereich
- V4A für extrem chemikalienintensive Einsatzzwecke

Bitte berücksichtigen Sie, dass es sich um eine technische Oberfläche handelt. Optische Farbschwankungen sind je nach Beschichtungsstärke nicht zu vermeiden.

Verschleiß

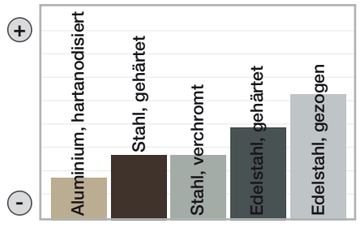

iglidur® J gegen jeweiliges Wellenmaterial

Reibwert

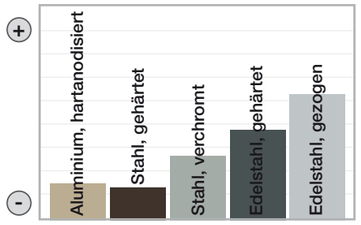

iglidur® J gegen jeweiliges Wellenmaterial

Korrosion

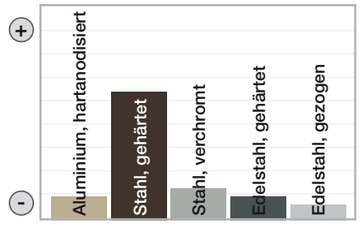

iglidur® J gegen jeweiliges Wellenmaterial

Gewicht

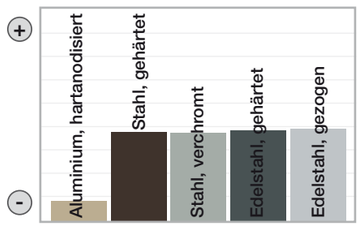

iglidur® J gegen jeweiliges Wellenmaterial

Kosten

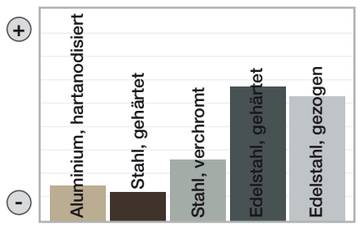

iglidur® J gegen jeweiliges Wellenmaterial

Chemikalienangriff

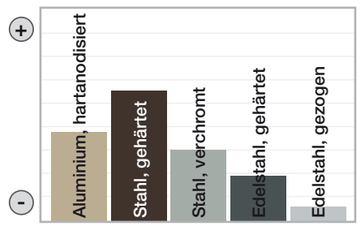

iglidur® J gegen jeweiliges Wellenmaterial

drylin® Wellen | Lieferprogramm

	Aluminium			Stahl				Edelstahl, gehärtet				gezogen		Kohlefaser
Bezeichnung					SWUM		SWUMH		EWUM		EEWUM		EWUMS	CWM
	AWMP/	AWMU	AWMR	SWM	SWUMN	SWMH	SWUMHN	EWM	EWUMN	EEWM	EEWUMN	EWMR	EWMS	
	AWMPV													
Werkstoff	EN AW 6061/6060			1.1213		1.1213 HV		1.4125		1.4034		1.4301	1.4571	CFK Composite
Ø 6	●			▲		▲		▲[2]		▲				
Ø 8	●			▲		▲		▲[2]		▲				
Ø 10	●	●		▲		▲		▲[2]		▲		▲	▲	
Ø 12	●	●	●	▲	▲	▲	▲	▲	▲	▲	▲	▲	▲	▲
Ø 16	●	●	●	▲	▲	▲	▲	▲	▲	▲	▲	▲	▲	▲
Ø 20	●	●	●	▲	▲	▲	▲	▲	▲	▲	▲	▲	▲	▲
Ø 25	●	●	●	▲	▲	▲	▲	▲	▲	▲	▲	▲	▲	
Ø 30	●[1]/●	●		▲	▲	▲	▲	▲	▲	▲	▲	▲	▲	▲
Ø 40	●[1]/●	●		▲	▲	▲	▲	▲	▲	▲				
Ø 50	●[1]			▲	▲	▲	▲	▲	▲	▲	▲			
Ø 60	●[1]													
Ø Toleranz	h8	–0,1	h9	h6	h6	h7	h7	h6	h6	h6	h6	h9	h9	-0,1 mm
Maximale Lieferlänge Ø 8–10	3.000			3.000			3.000			3.000				2.000
Maximale Lieferlänge Ø 12–50	3.000	4.000	3.000	6.000	6.000	6.000	6.000	6.000	6.000	6.000	6.000	3.000	3.000	2.000
Oberfläche	hartanodisiert			gehärtet/ geschliffen		hartverchromt		gehärtet/ geschliffen		gehärtet/ geschliffen		gezogen, poliert		UCU unidirektional/ cross-winding/ unidirektional
Oberflächen rauheit Ra	< 0,6			0,15–0,3		0,15–0,3		0,15–0,3		0,15–0,3		0,3–0,6		< 0,6 µm
Oberflächenhärte	bis 550 HV			60+4 HRC		60+4 HRC		52+8 HRC		52+8 HRC		ungehärtet		
Rundheit	≤ 1/2 ø Toleranz			≤ 1/2 ø Toleranz		≤ 1/2 ø Toleranz		≤ 1/2 ø Toleranz		≤ 1/2 ø Toleranz		≤ 1/2 ø Toleranz		± 0,05 mm

Lieferzeit: ● ab Lager ▲ einfach getrennte Wellen 3–8 Tage; bearbeitet 12 Tage [1] Hohlprofil 30 · 7,5; 40 · 10; 50 · 11 [2] Material 1.4112

Sonderbearbeitung

Alle Wellen können individuell bearbeitet werden. Bitte senden Sie uns Ihre Zeichnung zu. Wir unterbreiten Ihnen kurzfristig ein Angebot. Anfrageformular ▶ **Seite 1062**

Anfragen können auch online gestellt werden:
▶ **www.igus.de/wellenanfrage**

drylin® Wellen | Lieferprogramm

Präzisions-Aluminiumwellen

AWMR AWMP

igus® Empfehlung: Lineargleitlager mit Gleitfolien aus iglidur® E7 für eine bis zu 8x längere Lebensdauer

- Material: EN AW 6061/6060
- Geradheit: EN 754-3
- Härte: 75 HB
- Oberfläche: hartanodisiert
- Oberflächenhärte: bis 550 HV
- Inch-Wellen auf Anfrage erhältlich

Bestellschlüssel

Typ	Größe	Optionen
A W M P	- 06	- 2000
Aluminiumwelle	Metrisch	Präzision	Außen-Ø	Länge der Welle [mm]

AWMP: Vollwelle bis Ø25 mm
Hohlwelle ab Ø30 mm
AWMR: Rohr

Hartanodisierte Oberflächen
▶ Seite 874

Abmessungen [mm]

Art.-Nr.	Ausführung	Außen-Ø	Toleranz	Wandstärke	Innen-Ø	max. Länge	Gewicht [kg/m]
AWMP-06	Vollwelle	6	h8	–	–	3.000	0,08
AWMP-08	Vollwelle	8	h8	–	–	3.000	0,14
AWMP-10	Vollwelle	10	h8	–	–	3.000	0,22
AWMP-12	Vollwelle	12	h8	–	–	3.000	0,32
AWMR-12	Rohr	12	h8	2	8	3.000	0,17
AWMP-16	Vollwelle	16	h8	–	–	3.000	0,56
AWMR-16	Rohr	16	h8	2	12	3.000	0,25
AWMP-20	Vollwelle	20	h8	–	–	3.000	0,88
AWMR-20	Rohr	20	h9	2	16	3.000	0,32
AWMP-25	Vollwelle	25	h8	–	–	3.000	1,37
AWMR-25	Rohr	25	h9	3	19	3.000	0,59
AWMP-30	Hohlwelle	30	h8	7,5	15	3.000	1,48
AWMPV-30	Vollwelle	30	h8	–	–	3.000	1,9
AWMP-40	Hohlwelle	40	h8	10	20	3.000	2,63
AWMPV-40	Vollwelle	40	h8	–	–	3.000	3,4
AWMP-50	Hohlwelle	50	h8	11	28	3.000	3,75
AWMP-60	Hohlwelle	60	h8	11	38	3.000	4,7

Bestellbeispiel:
AWMP-12-500: Präzisions-Aluminium-Vollwelle Ø 12 mm, 500 mm lang

drylin® Wellen | Lieferprogramm

Unterstützte Aluminiumwellen

AWMU

- Material: EN AW 6061/6060
- Geradheit: DIN 12020
- Härte: 75 HB
- Oberfläche: hartanodisiert
- Oberflächenhärte: bis 550 HV
- Standardbohrbild symmetrisch C5 = C6

Hartanodisierte Oberflächen
▶ Seite 874

Bestellschlüssel

Typ	Größe	Optionen
A W M U	- 12	- 2000
Aluminiumwelle	Metrisch	Unterstützt	Außen-Ø	Länge der Welle [mm]

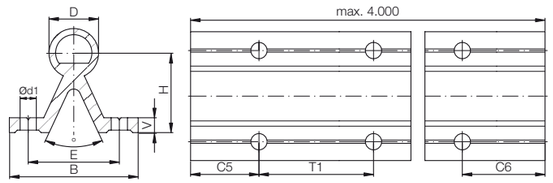

Abmessungen [mm]

Art.-Nr.	D –0,1	B	H ±0,25	V	d1	(°)	E ±0,25	T1	C5/C6 min.	C5/C6 max.	max. Länge	Gewicht [kg/m]	Iy [mm⁴]	Iz [mm⁴]	Wby [mm²]	Wbz [mm²]
AWMU-12	12	40	22	5	4,5	50	29	75	20	57	4.000	0,75	26.600	19.700	1.330	1.091
AWMU-16	16	45	26	5	5,5	50	33	100	20	69	4.000	1,00	40.000	39.200	1.778	1.844
AWMU-20	20	52	32	6	6,6	50	37	100	20	69	4.000	1,42	76.600	86.200	2.946	3.336
AWMU-25	25	57	36	6	6,6	50	42	120	20	79	4.000	1,81	109.800	146.700	3.853	5.103
AWMU-30	30	69	42	7	9,0	50	51	150	20	94	4.000	2,69	226.900	328.700	6.577	10.049
AWMU-40[86)]	40	73	50	8	9,0	50	55	200	20	119	4.000	4,06	382.100	734.800	10.468	19.160

[86)] **Die Toleranz für den Wellendurchmesser D beträgt –0,15**

Bestellbeispiel:
AWMU-16-500: unterstützte Aluminiumwelle Ø 16 mm, 500 mm lang

drylin® Wellen | Lieferprogramm

Standard-Stahlwellen

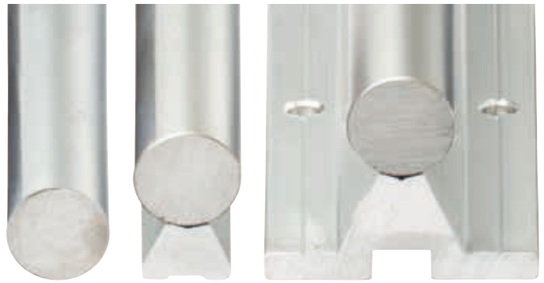

SWM SWUMN SWUM

igus® Empfehlung: Lineargleitlager mit Gleitfolien aus iglidur® E7 für eine bis zu 8x längere Lebensdauer

- Auch komplett unterstützt und montiert mit Standardunterstützung aus Aluminium
- Verfügbare Wellenwerkstoffe:
  - Cf53-Stahl (1.1213), gehärtet, geschliffen
  - Cf53-Stahl (1.1213 HV), hartverchromt

Bestellschlüssel

Typ	Größe	Optionen
S W M	- 06	- 2000
Stahlwelle	Metrisch	Außen-Ø	Länge der Welle [mm]

- Für unterstützte Wellen:
  - Teilunterstützungen max. 600 mm lang
  - Teilung standardmäßig T2, auf Wunsch ist auch T1 möglich
  - Teilung symmetrisch C5 = C6

Abmessungen [mm] – Stahlwellen 1.1213

Art.-Nr.	d	Gewicht [kg/m]	max. Länge	Einhärttiefe (bei 1.1213)
SWM-06	06	0,222	3.000	0,8
SWM-08	08	0,359	4.000	0,9
SWM-10	10	0,617	4.000	0,9
SWM-12	12	0,888	6.000	1,0
SWM-16	16	1,578	6.000	1,2
SWM-20	20	2,466	6.000	1,6
SWM-25	25	3,853	6.000	1,8
SWM-30	30	5,549	6.000	2,0
SWM-40	40	9,865	6.000	2,2
SWM-50	50	15,413	6.000	2,4

Abmessungen [mm] – Stahlwellen 1.1213 hartverchromt

Art.-Nr.	d	Gewicht [kg/m]	max. Länge	Einhärttiefe (bei 1.1213)
SWMH-06	06	0,222	3.000	0,8
SWMH-08	08	0,359	4.000	0,9
SWMH-10	10	0,617	4.000	0,9
SWMH-12	12	0,888	6.000	1,0
SWMH-16	16	1,578	6.000	1,2
SWMH-20	20	2,466	6.000	1,6
SWMH-25	25	3,853	6.000	1,8
SWMH-30	30	5,549	6.000	2,0
SWMH-40	40	9,865	6.000	2,2
SWMH-50	50	15,413	6.000	2,4

Bestellbeispiel:
SWM-16-500: Stahlwelle Ø 16 mm aus 1.1213, 500 mm lang

drylin® Wellen | Lieferprogramm

Unterstützte Standard-Stahlwellen

SWUM

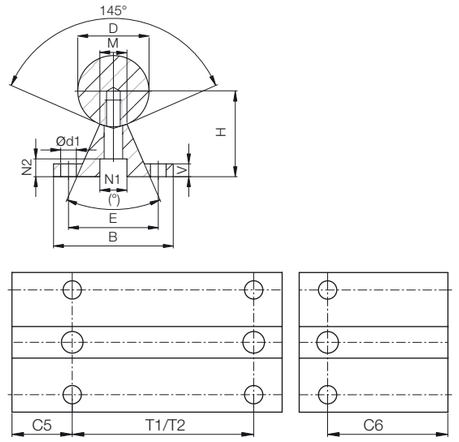

SWUMN

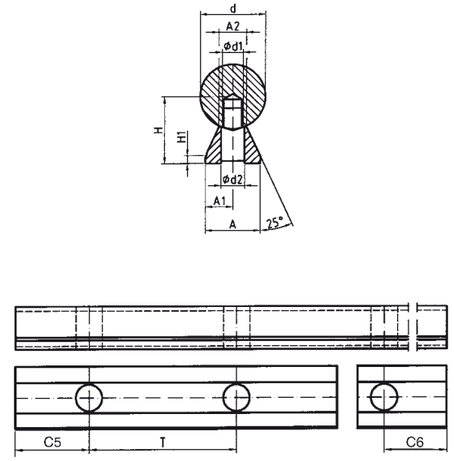

Abmessungen [mm] – unterstützte Stahlwellen 1.1213

Art.-Nr.	D	B	H ±0,02	V	N1	N2	d1	M	(°)	E	T1[87] ±0,15	C5/C6 min. für T1	C5/C6 max. für T1	T2 Standard	C5/C6 min. für T2 Standard	C5/C6 max. für T2 Standard	Gewicht [kg/m]
SWUM-12	12	40	22	5	8,0	5,0	4,5	5,8	50	29	75	20	57	120	20	79	1,75
SWUM-16	16	45	26	5	9,5	6,0	5,5	7,0	50	33	100	20	69	150	20	94	2,64
SWUM-20	20	52	32	6	11,0	6,5	6,6	8,3	50	37	100	20	69	150	20	94	3,97
SWUM-25	25	57	36	6	14,0	8,5	6,6	10,8	50	42	120	20	79	200	20	119	5,65
SWUM-30	30	69	42	7	17,0	10,5	9,0	11,0	50	51	150	20	94	200	20	119	7,93
SWUM-40	40	73	50	8	17,0	10,5	9,0	15,0	50	55	200	20	119	300	20	169	12,88
SWUM-50	50	84	60	9	19,0	12,5	11,0	19,0	46	63	200	20	119	300	20	169	19,60

[87] Teilung T1 auf Wunsch, Standard ist T2

Abmessungen [mm] – niedrig unterstützte Stahlwellen 1.1213

Art.-Nr.	d	H	H1 ±0,02	A	A1	A2 ±0,02	d1	d2	T	C5/C6 min.	C5/C6 max.	Gewicht [kg/m]
SWUMN-12	12	14,5	3	11	5,5	5,4	M4	4,5	75	20	57	1,62
SWUMN-16	16	18	3	14	7,0	7,0	M5	5,5	75	20	57	2,54
SWUMN-20	20	22	3	17	8,5	8,1	M6	6,6	75	20	57	3,81
SWUMN-25	25	26	3	21	10,5	10,3	M8	9,0	75	20	57	5,62
SWUMN-30	30	30	3	23	11,5	11,0	M10	11,0	100	20	69,5	7,63
SWUMN-40	40	39	4	30	15,0	15,0	M12	13,5	100	20	69,5	13,47
SWUMN-50	50	46	5	35	17,5	19,0	M14	15,5	100	20	69,5	20,31

Niedrig unterstütze Wellen werden unmontiert geliefert.

Bestellbeispiel:
SWUM-16-500: unterstützte Stahlwelle Ø 16 mm aus 1.1213, 500 mm lang

drylin® Wellen | Lieferprogramm

Edelstahlwellen

EWM EEWM EWMR

EDELSTAHL Rost frei

igus® Empfehlung: Lineargleitlager mit Gleitfolien aus iglidur® E7 für eine bis zu 8x längere Lebensdauer

- Komplett unterstützt und montiert mit Standardunterstützung aus Aluminium
- Für unterstützte Wellen:
  - ▶ Teilunterstützungen max. 600 mm lang
  - ▶ Teilung standardmäßig T2, auf Wunsch ist auch T1 möglich
  - ▶ Teilung symmetrisch C5 = C6

Abmessungen [mm] – Edelstahl 1.4125 gehärtet

Art.-Nr.	d	Gewicht [kg/m]	max. Länge	Einhärttiefe (bei 1.4125)
EWM-06[88)]	06	0,222	3.000	0,8
EWM-08[88)]	08	0,359	4.000	0,9
EWM-10[88)]	10	0,617	4.000	0,9
EWM-12	12	0,888	6.000	1,0
EWM-16	16	1,578	6.000	1,2
EWM-20	20	2,466	6.000	1,6
EWM-25	25	3,853	6.000	1,8
EWM-30	30	5,549	6.000	2,0
EWM-40	40	9,865	6.000	2,2
EWM-50	50	15,413	6.000	2,4

[88)] Material X90 (1.4112)

drylin® Wellen | Lieferprogramm

Werkstoffe 1.4125, 1.4034, 1.4301, 1.4571

Bestellschlüssel

Typ	Größe	Optionen

E W M - 06 - 2000

Stahlwelle	Metrisch	Außen-Ø	Länge der Welle [mm]

Verfügbare Wellenwerkstoffe:
1.4125 oder 1.4112, gehärtet/geschliffen ▶ EWM
1.4034, gehärtet/geschliffen ▶ EEWM
1.4301, gezogen ▶ EWMR
1.4571, gezogen ▶ EWMS

Abmessungen [mm] – Edelstahl 1.4034 gehärtet

Art.-Nr.	d	Gewicht [kg/m]	max. Länge	Einhärttiefe (bei 1.4034)
EEWM-06	06	0,222	3.000	0,8
EEWM-08	08	0,359	4.000	0,9
EEWM-10	10	0,617	4.000	0,9
EEWM-12	12	0,888	6.000	1,0
EEWM-16	16	1,578	6.000	1,2
EEWM-20	20	2,466	6.000	1,6
EEWM-25	25	3,853	6.000	1,8
EEWM-30	30	5,549	6.000	2,0
EEWM-40	40	9,865	6.000	2,2
EEWM-50	50	15,413	6.000	2,4

Abmessungen [mm] – Edelstahl 1.4301 (EWMR) oder 1.4571 gezogen (EWMS)

Art.-Nr.	d	Gewicht [kg/m]	max. Länge
EWMR-10	10	0,617	3.000
EWMS-10	10	0,617	3.000
EWMR-12	12	0,888	3.000
EWMR-16	16	1,578	3.000
EWMR-20	20	2,466	3.000
EWMS-20	20	2,466	3.000
EWMR-25	25	3,853	3.000
EWMR-30	30	5,549	3.000

Bestellbeispiel:
EWM-16-500: Stahlwelle Ø 16 mm aus 1.4125, 500 mm lang

drylin® Wellen | Lieferprogramm

Unterstützte Edelstahlwellen

EWUM

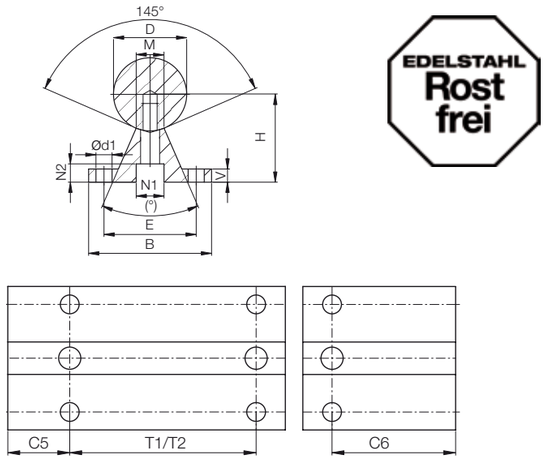

EDELSTAHL Rost frei

igus® Empfehlung: Lineargleitlager mit Gleitfolien aus iglidur® E7 für eine bis zu 8x längere Lebensdauer

Wellenunterstützungsböcke für 20 mm Ø aus Edelstahl VA

- Anschlussmaße wie Standard-Unterstützungen aus Aluminium

Abmessungen [mm] – unterstützte Edelstahlwellen 1.4125

Art.-Nr.	D	B	H	V	N1	N2	d1	M	(°)	E	T1[87]	C5/C6		T2	C5/C6		Gewicht
												min.	max.		min.	max.	
			±0,02								±0,15	für T1		Standard	für T2 Standard		[kg/m]
EWUM-12	12	40	22	5	8,0	5,0	4,5	5,8	50	29	75	20	57	120	20	79	1,75
EWUM-16	16	45	26	5	9,5	6,0	5,5	7,0	50	33	100	20	69	150	20	94	2,64
EWUM-20	20	52	32	6	11,0	6,5	6,6	8,3	50	37	100	20	69	150	20	94	3,97
EWUM-25	25	57	36	6	14,0	8,5	6,6	10,8	50	42	120	20	79	200	20	119	5,65
EWUM-30	30	69	42	7	17,0	10,5	9,0	11,0	50	51	150	20	94	200	20	119	7,93
EWUM-40	40	73	50	8	17,0	10,5	9,0	15,0	50	55	200	20	119	300	20	169	12,88
EWUM-50	50	84	60	9	19,0	12,5	11,0	19,0	46	63	200	20	119	300	20	169	19,60

[87] **Teilung T1 auf Wunsch, Standard ist T2**

Bestellbeispiel:
EWUM-16-500-T1: niedrig unterstützte Edelstahlwelle aus 1.4125, Außen-Ø 16 mm mit 500 mm Länge, Teilung T1

drylin® Wellen | Lieferprogramm

Niedrig unterstützte Edelstahlwellen

EWUMN

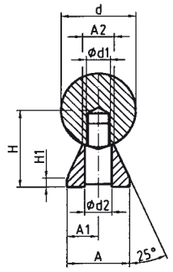

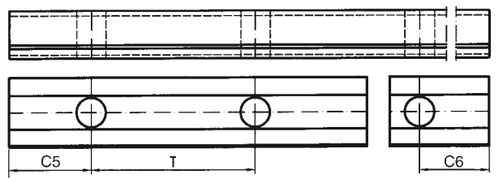

Bestellschlüssel

Typ	Größe	Optionen

E W U M N - 20 - 2000 - T1

Niedrig unterstützte Edelstahlwelle, metrisch	Außen-Ø	Länge der Welle [mm]	Bohrbild

EWUM: Unterstützte Edelstahlwelle
EWUMN: Niedrig untertsützte Edelstahlwelle

Verfügbare Werkstoffe und Längen:
1.4125 (AISI 440C), max 6.000 mm

Bohrbild:
T2: Teilung T2 (Standard)
T1: Teilung T1 (auf Wunsch)

Abmessungen [mm] – niedrig unterstützte Edelstahlwellen 1.4125

Art.-Nr.	d	H	H1	A	A1	A2	d1	d2	T	C5/C6		Gewicht
		±0,02				±0,02				min.	max.	[kg/m]
EWUMN-12	12	14,5	3	11	5,5	5,4	M4	4,5	75	20	57	1,62
EWUMN-16	16	18	3	14	7,0	7,0	M5	5,5	75	20	57	2,54
EWUMN-20	20	22	3	17	8,5	8,1	M6	6,6	75	20	57	3,81
EWUMN-25	25	26	3	21	10,5	10,3	M8	9,0	75	20	57	5,62
EWUMN-30	30	30	3	23	11,5	11,0	M10	11,0	100	20	69,5	7,63
EWUMN-40	40	39	4	30	15,0	15,0	M12	13,5	100	20	69,5	13,47
EWUMN-50	50	46	5	35	17,5	19,0	M14	15,5	100	20	69,5	20,31

Niedrig unterstütze Wellen werden unmontiert geliefert.

Bestellbeispiel:
EWUMN-16-500: niedrig unterstützte Edelstahlwelle aus 1.4125, Außen-Ø 16 mm mit 500 mm Länge

drylin® Wellen | Lieferprogramm

Teilunterstützte Edelstahlwellen

EWUM-ES/
EWUMS-ES

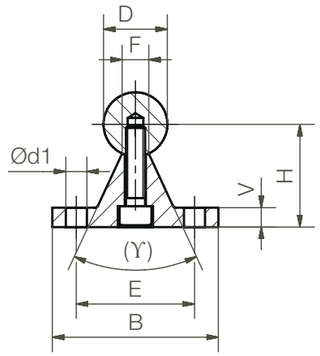

igus® Empfehlung: Lineargleitlager mit Gleitfolien aus iglidur® E7 für eine bis zu 8x längere Lebensdauer

Wellenunterstützungsböcke für 20 mm Ø aus Edelstahl VA

- Anschlussmaße wie Standard-Unterstützungen aus Aluminium

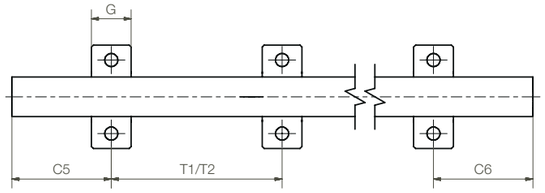

Abmessungen [mm] – Teilunterstützte Edelstahlwellen 1.4125

Art.-Nr.	D	B	H	V	d1	E	ϒ	F	G	T1	C5/C6		T2	C5/C6	
	h6		±0.02								für T1		Standard	für T2	
											min.	max.		min.	max.
EWUM-ES-12	12	40	22	5	4,5	29	–	5,8	14	75	20	57	120	20	79
EWUM-ES-16	16	45	26	5	5,5	33	–	7,0	16	100	20	69	150	20	94
EWUM-ES-20	20	52	32	6	6,6	37	50°	8,3	20	100	20	69	150	20	94
EWUM-ES-25	25	57	36	6	6,6	42	–	10,8	25	150	20	79	200	20	119
EWUM-ES-30	30	69	42	7	9,0	51	–	11,0	25	150	20	94	200	20	119
EWUM-ES-40	40	73	50	8	9,0	55	–	15,0	25	200	20	119	300	20	169

Teilung T2 ist Standard, T1 ist Wunsch

Bestellbeispiel:
EWUM-ES-20-500: teilunterstützte Edelstahlwelle Material 1.4125, Teilung T2 (Standard), außen ø 20 mm, Länge 500 mm

drylin® Wellen

drylin® Wellen | Lieferprogramm

EDELSTAHL Rostfrei

Bestellschlüssel

Typ			Größe	Optionen
E W U M	S	- ES -	20	- 2000 - T1
Teilunterstützte Edelstahlwelle, metrisch	Material		Außen-Ø	Länge der Welle [mm]	Bohrbild

Verfügbare Werkstoffe und Längen:

1.4125 (AISI 440C), max 6.000 mm
▶ EWUM
1.4571 (AISI 316T1), max 3.000 mm
▶ EWUMS

Optionen:

Ohne: Material 1.4125
S: Material 1.4571

Bohrbild:

T2: Teilung T2 (Standard)
T1: Teilung T1

Abmessungen [mm] – Teilunterstützte Edelstahlwellen 1.4125

Art.-Nr.	D	B	H	V	d1	E	ϒ	F	G	T1	C5/C6		T2	C5/C6	
	h6		±0.02								für T1		Standard	für T2	
											min.	max.		min.	max.
EWUMS-ES-12	12	40	22	5	4,5	29	–	5,8	14	75	20	57	120	20	79
EWUMS-ES-16	16	45	26	5	5,5	33	–	7,0	16	100	20	69	150	20	94
EWUMS-ES-20	20	52	32	6	6,6	37	50°	8,3	20	100	20	69	150	20	94
EWUMS-ES-25	25	57	36	6	6,6	42	–	10,8	25	150	20	79	200	20	119
EWUMS-ES-30	30	69	42	7	9,0	51	–	11,0	25	150	20	94	200	20	119
EWUMS-ES-40	40	73	50	8	9,0	55	–	15,0	25	200	20	119	300	20	169

Teilung T2 ist Standard, T1 ist Wunsch

Bestellbeispiel:
EWUMS-ES-20-500-T1: teilunterstützte Edelstahlwelle Material 1.4571, Teilung T1, außen ø 20 mm, Länge 500 mm

drylin® Wellen | Lieferprogramm

Kohlefaserwellen

CWM

- Material: CFK Composite
- Rundheitstoleranz: ±0,05 mm
- Toleranz des Durchmessers: -0,1 mm
- Anwendungstemperatur: max. +80 °C
- Farbe: Schwarz

Bestellschlüssel

Typ	Größe	Optionen
C W M	- 12	- 1000
Kohlefaserwelle	Metrisch	Außen-Ø	Länge der Welle [mm]

Abmessungen [mm]

Art.-Nr.	Ausführung	Durchmesser –0,1	max. Länge	Gewicht [g]
CWM-12	Hohlwelle	12/9	2.000 mm	70
CWM-16	Hohlwelle	16/12,5	2.000 mm	120
CWM-20	Hohlwelle	20/16	2.000 mm	170
CWM-30	Hohlwelle	30/26	2.000 mm	270

Bestellbeispiel:
CWM-16-500: Kohlefaserwelle, Ø 16 mm, 500 mm lang

drylin® Wellen | Lieferprogramm

Traversen, beweglich

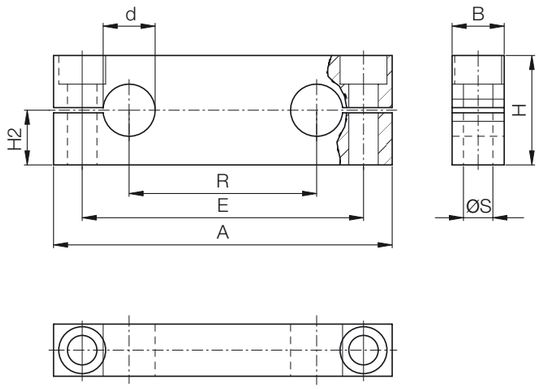

Bestellschlüssel

Typ	Größe
T A	- 08
Traverse, beweglich	Innen-Ø

Material: Aluminium
Gewindebohrung in Traverse

Abmessungen [mm]

Art.-Nr.	d	A	B	H	H2 ±0,015	ø S	E	R	Gewicht [g]
TA-08	8	65	12	22	11	M5	52	32	40
TA-10	10	70	12	21	10,5	M5	55	24	37
TA-12	12	85	14	28	14	M6	70	42	70
TA-16	16	100	18	32	16	M8	82	54	130
TA-20	20	130	20	42	21	M10	108	72	220
TA-25	25	160	25	52	26	M12	132	88	440
TA-30	30	180	25	58	29	M12	150	96	560
TA-40	40	230	30	72	36	M16	190	122	1.000

Bestellbeispiel:
TA-10: bewegliche Traverse mit Innen-Ø 10 mm

drylin® Wellen | Lieferprogramm

Traversen, fest

Bestellschlüssel

Typ	Größe
T A F - 08	
Traverse	fest
	Innen-Ø

Material: Aluminium
Durchgangsbohrung in Traverse

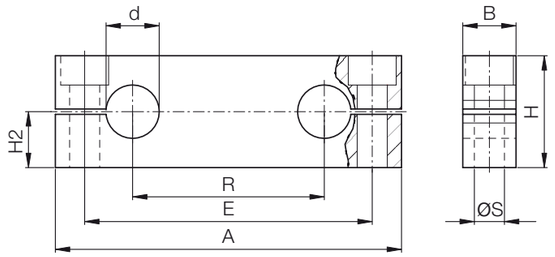

Abmessungen [mm]

Art.-Nr.	d	A	B	H	H2 ±0,015	ø S	E	R	Gewicht [g]
TAF-08	8	65	12	23	12,5	5,5	52	32	40
TAF-10	10	70	12	25	14,0	5,5	55	24	45
TAF-12	12	85	14	32	18,0	6,6	70	42	90
TAF-16	16	100	18	36	20,0	9,0	82	54	140
TAF-20	20	130	20	46	25,0	11,0	108	72	250
TAF-25	25	160	25	56	30,0	13,5	132	88	470
TAF-30	30	180	25	64	35,0	13,5	150	96	620
TAF-40	40	230	30	80	44,0	17,5	190	122	1.150

Bestellbeispiel:
TAF-12: feste Traverse mit Innen-Ø 12 mm

drylin® Wellen | Lieferprogramm

Wellenböcke, normale Bauform

Bestellschlüssel

Typ	Größe
W A - 08	
Wellenbock Standard-Bauform	Innen-Ø

Material: Aluminium

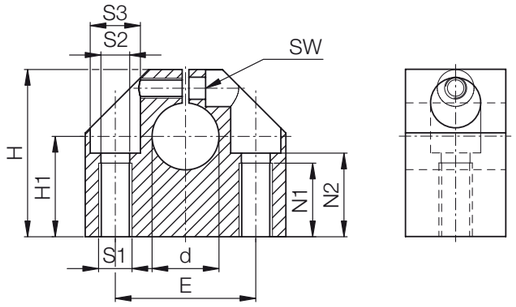

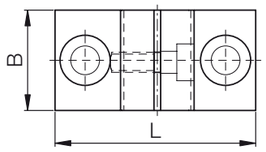

Abmessungen [mm]

Art.-Nr.	d	B	H	H1 ±0,02	L	S1	S2	S3	E ±0,1	N1	N2	SW	Gewicht [g]
WA-08	8	18	28	15	32	M4	3,3	6	22	9	13,0	2,5	40
WA-12	12	20	35	20	43	M6	5,2	10	30	13	16,5	3,0	100
WA-16	16	24	42	25	53	M8	6,8	11	38	18	21,0	4,0	150
WA-20	20	30	50	30	60	M10	8,6	15	42	22	25,0	5,0	230
WA-25	25	38	60	35	78	M12	10,3	18	56	26	30,0	6,0	410
WA-30	30	40	70	40	87	M12	10,3	18	64	26	34,0	6,0	530
WA-40	40	48	90	50	108	M16	14,25	20	82	34	44,0	8,0	990
WA-50	50	58	105	60	132	M20	17,5	26	100	43	49,0	10,0	1.250
WA-60	60	74	130	75	164	M27	22	33	124	43	59,0	10,0	2.950

Bestellbeispiel:
WA-08: Wellenbock, Standard-Bauform mit Innen-Ø 8 mm

drylin® Wellen | Lieferprogramm

Wellenböcke, kompakte Bauform

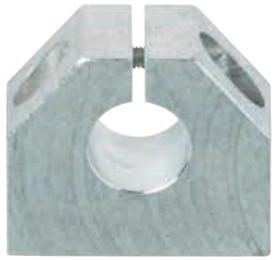

Bestellschlüssel

Typ	Größe
W A C - 06	

Wellenbock | kompakte Bauform | Innen-Ø

Material: Aluminium

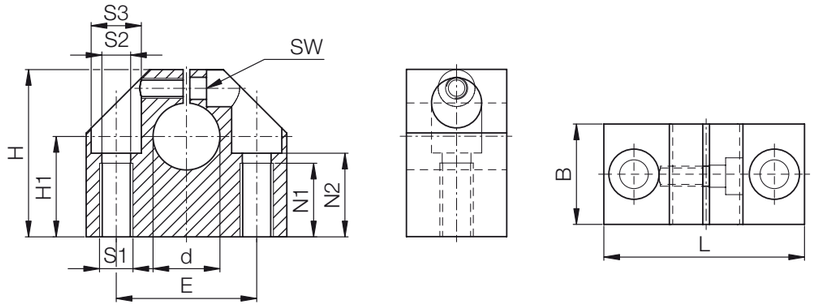

Abmessungen [mm]

Art.-Nr.	d	B	H	H1	L	S1	S2	S3	E	N1	N2	SW	Gewicht
				+0,01 bis +0,02					±0,1				[g]
WAC-06	6	16	27	15	32	M5	4,2	8	22	11	13	2,5	30
WAC-08	8	16	27	16	32	M5	4,2	8	22	11	13	2,5	30
WAC-10	10	18	33	18	40	M6	5,2	10	27	13	16	3,0	50
WAC-12	12	18	33	19	40	M6	5,2	10	27	13	16	3,0	50
WAC-14	14	20	38	20	45	M6	5,2	10	32	13	18	3,0	70
WAC-16	16	20	38	22	45	M6	5,2	10	32	13	18	3,0	70
WAC-20	20	24	45	25	53	M8	6,8	11	39	18	22	4,0	120
WAC-25	25	28	54	31	62	M10	8,6	15	44	22	26	5,0	170
WAC-30	30	30	60	34	67	M10	8,6	15	49	22	29	5,0	220
WAC-40	40	40	76	42	87	M12	10,3	18	66	26	38	6,0	480
WAC-50	50	50	92	50	103	M16	14,25	20	80	34	46	8,0	820

Bestellbeispiel:
WAC-12: Wellenbock, kompakte Bauform mit Innen-Ø 12 mm

drylin® Wellen | Lieferprogramm

Wellenböcke, schmale Bauform

Bestellschlüssel

Typ	Größe
W A S - 08	

Wellenbock | Schmale Bauform | Innen-Ø

Material: Aluminium

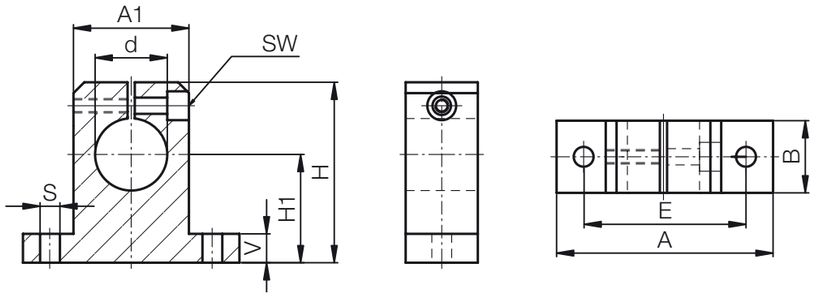

Abmessungen [mm]

Art.-Nr.	d	H	H1	A	A1	B	E	S	V	SW	Gewicht
			±0,02								[g]
WAS-08	8	27	15	32	16	10	25	4,5	5,0	2,5	12
WAS-12	12	35	20	42	20	12	32	5,5	5,5	3,0	23
WAS-16	16	42	25	50	26	16	40	5,5	6,5	3,0	35
WAS-20	20	50	30	60	32	20	45	5,5	8,0	4,0	67
WAS-25	25	58	35	74	38	25	60	6,6	9,0	4,0	140
WAS-30	30	68	40	84	45	28	68	9,0	10,0	5,0	200
WAS-40	40	86	50	108	56	32	86	11,0	12,0	6,0	480

Bestellbeispiel:
WAS-12: Wellenbock, schmale Bauform mit Innen-Ø 12 mm

drylin® Wellen | Lieferprogramm

Flanschwellenböcke

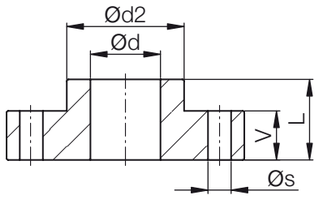

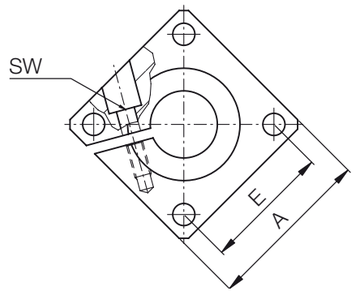

Bestellschlüssel

Typ	Größe
W A F -	12

Wellenbock | mit Flansch | Innen-Ø

Material: Aluminium

Abmessungen [mm]

Art.-Nr.	Ø d	A	L	Ø d2	E	Ø s	V	SW	Gewicht [g]
WAF-12	12	40	20	23,5	30 ± 0,12	5,5	12	3	60
WAF-16	16	50	20	27,5	35 ± 0,12	5,5	12	3	80
WAF-20	20	50	23	33,5	38 ± 0,15	6,6	14	4	100
WAF-25	25	60	25	42,0	42 ± 0,15	6,6	16	5	150
WAF-30	30	70	30	49,5	54 ± 0,15	9,0	19	6	300
WAF-40	40	100	40	65,0	68 ± 0,25	11,0	26	8	700
WAF-50	50	100	50	75,0	75 ± 0,25	11,0	36	8	1.200

Bestellbeispiel:
WAF-16: Flanschwellenbock mit Innen-Ø 16 mm

drylin® Experte 2.0 | Onlinetools

Experte für Linearführungen: Systemauswahl und Lebensdauerberechnung mit CAD

Linearlager konfigurieren und Lebensdauer berechnen – ständige Erweiterung um neue Größen und Produkte

Einfach die Lebensdauer Ihrer Wunschlinearführung berechnen und mit wenigen Klicks konfigurieren. Wählen Sie ein drylin® System aus und fügen die relevanten Umweltparameter hinzu. Anschließend wählen Sie die Lagergröße, Schlitten, Anzahl und Position aus. Dann geben Sie noch den Abstand der Schienen und die Einbauart an. Definieren Sie weitere relevante Parameter der Führung und wählen Sie eine Schienenlänge aus. Die Ergebnisse werden angezeigt.

▶ **www.igus.de/drylin-experte**

Onlinetool als App, jetzt herunterladen

Laden im App Store

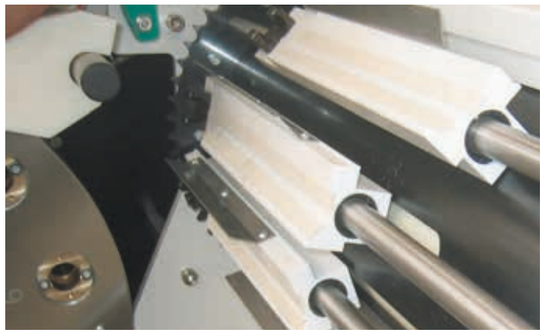

Aluminiumwellen in Kombination mit iglidur® J ermöglichen hohe Geschwindigkeiten durch geringes Gewicht.

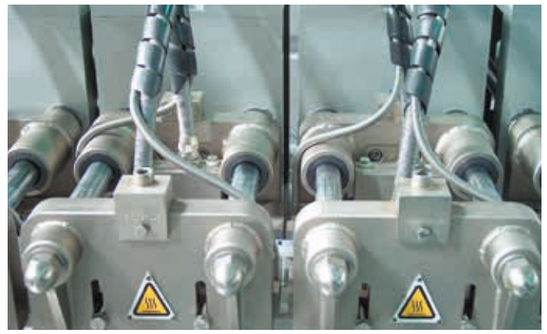

Edelstahlwellen, kombiniert mit iglidur® X, bieten höchste Beständigkeit bei +120 °C Reinigung in Abfüllmaschine.

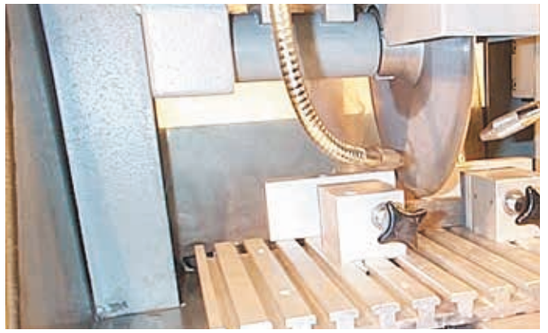

Edelstahl kombiniert mit iglidur® J in Trennschleifmaschine. Schleifpartikel und Kühlmittel sind extreme Bedingungen.

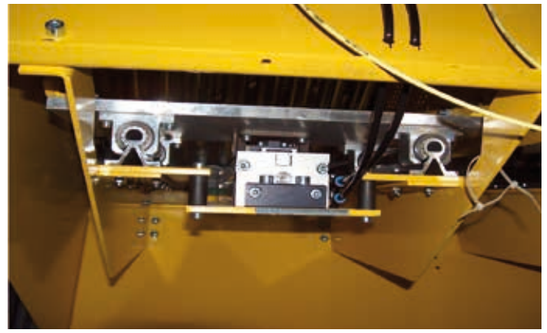

Preiswerte Führung für Werkstückschlitten in einer Werkzeugmaschine durch unterstützte Aluminiumwellen.

drylin®
Wellen

Fax-Antwort an 02203 9649-334
Per E-Mail an info@igus.de
oder online ► www.igus.de/wellenanfrage

Datum:	Telefon: 02203 9649-145 Fax: 02203 9649-334
Absender: Telefon: Fax:	Empfänger: **igus® GmbH** Technisches Marketing drylin® -Lineartechnik Postfach 90 61 23 51127 Köln (Porz-Lind)

Kosten senken in 45 Sekunden? Einfach Anfrageformular ausfüllen, abschicken, sparen!

Schritt 1:
Welches Wellenmaterial benötigen Sie?

☐ Aluminium, hartanodisiert

☐ CF53 Stahl, gehärtet (1.1213)

☐ Edelstahl, gehärtet (1.4034)

☐ Edelstahl, gezogen (1.4301)

☐ CF53 Stahl hartverchromt (1.1213 hv)

☐ Edelstahl, gehärtet (1.4125)

☐ Edelstahl, gezogen (1.4571)

Schritt 2:
In welcher Ausführung benötigen Sie die Welle?

☐ Normale Ausführung

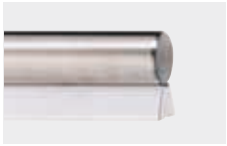

☐ Niedrig unterstützt

☐ Standard unterstützt

Schritt 3:
Bitte geben Sie die gewünschten Maße an.

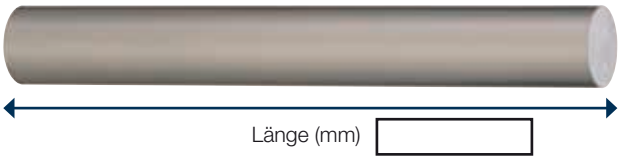

Außen-Ø (mm) ☐

Länge (mm) ☐

Schritt 4:
Bitte skizzieren Sie Ihren Bearbeitungswunsch.

1 Fase	☐ einseitig	☐ beidseitig
2 Schlüsselfläche	☐ einseitig	☐ beidseitig
3 Zapfen	☐ einseitig	☐ beidseitig
4 Nuteinstich, axial	Anzahl _____	
5 Außengewinde, axial	☐ einseitig	☐ beidseitig
6 Innengewinde, axial	☐ einseitig	☐ beidseitig
Innengewinde, radial	Anzahl _____	
7 Sonstige Oberflächenbearbeitung	☐ einseitig	☐ beidseitig

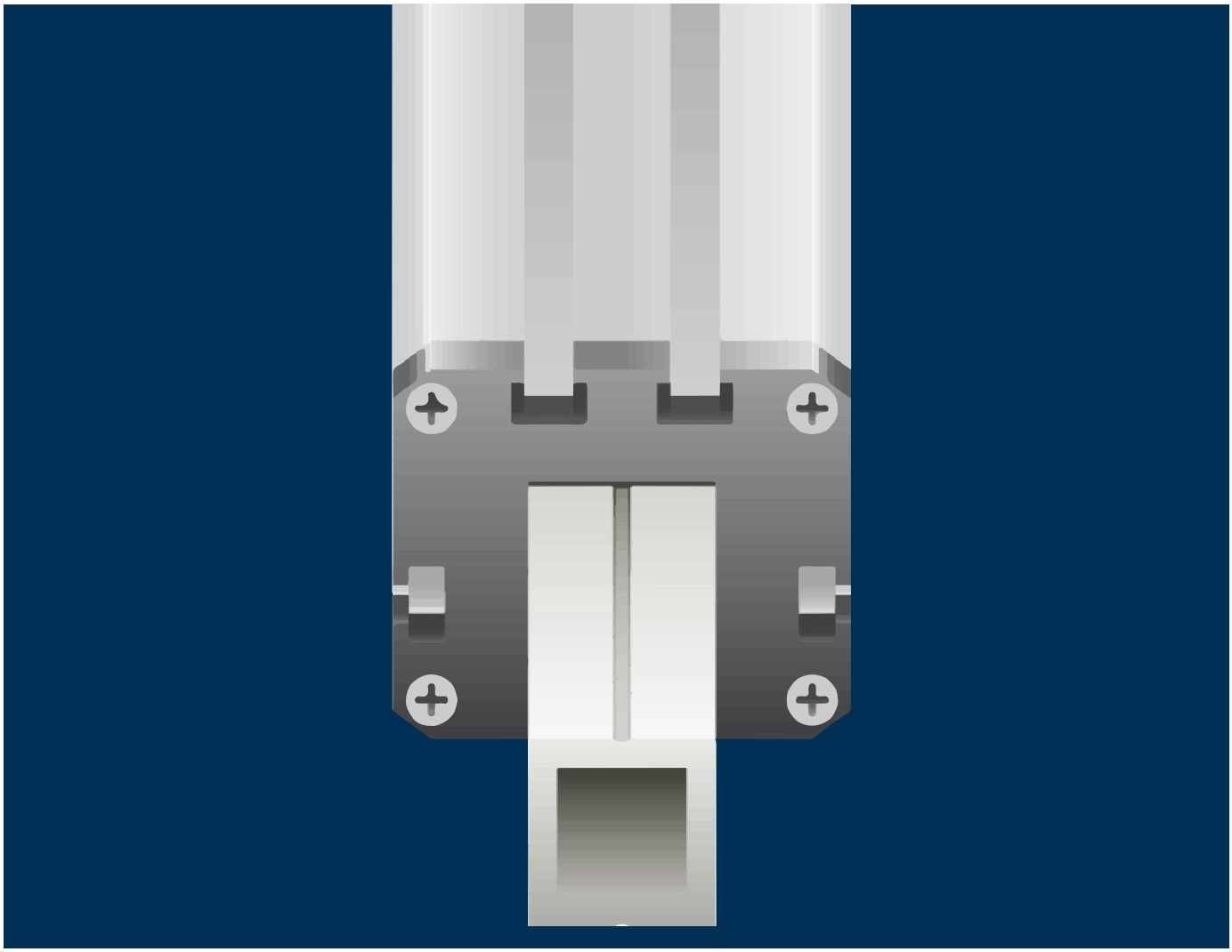

drylin® Lineartechnik – drylin® Q Vierkant-Linearführungen

Verdrehgesicherte Führungen

Vierkantprofilrohre aus hartanodisiertem Aluminium

Momentenaufnahme bis 10 Nm

Einstellbarer Linearschlitten mit oder ohne Handklemmung

Schmiermittelfrei und leicht

Verdrehgesichert, platzsparend, leicht, freitragender Einbau

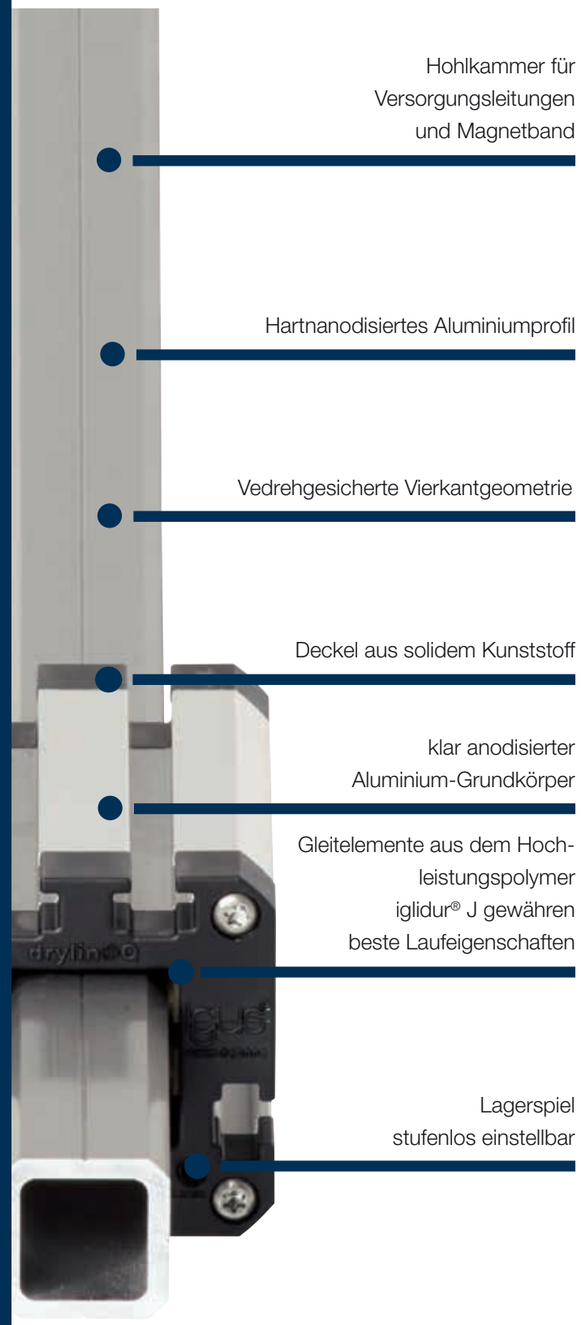

Schmierfreie Vierkant-Linearführungen – drylin® Q

Linear verdrehsicher verfahren, komplett schmiermittelfrei. Der drylin® Q-Linearbaukasten bietet dem Anwender höchste Flexibilität bei der Konstruktion. Individuelle Gehäusevarianten wie z.B. Vollkunststofflager als auch einstellbare Komplettgehäuse mit und ohne Handklemmung sind verfügbar. Das robuste hartanodisierte Aluminiumprofil ist durch das Hohlkammerprinzip sehr leicht und eignet sich gleichzeitig für das Durchführen von Versorgungsleitungen. Die Befestigungsmöglichkeiten sind sehr variabel u.a. über Nutensteine, in Baugröße 20 kombinierbar ebenfalls mit allen 20/20 Alu-Konstruktionsprofilen.

- 100 % schmiermittelfrei
- Verdrehsicher
- Einstellbares Lagerspiel
- Kraftaufnahme aus allen Richtungen
- Hohe Schmutzunempfindlichkeit
- Schwingungsarm und leise
- Variable Befestigungen

Typische Anwendungsbereiche

- Maschinenbau
- Holzindustrie
- Werkzeugmaschinen
- Handling

Lieferbar ab Lager
Details zu unseren Lieferzeiten finden Sie online.

Staffelpreise online
Kein Mindestbestellwert. Ab Stückzahl 1.

max. +90 °C
min. -40 °C

3 Baugrößen (10/12/20)
Schienenlänge: 1.500/3.000 mm

Technische Details zu Loslagern, 2:1 Regel, Anzugsmomente für metallische Verschraubungen bei drylin® ▶ Seite 879

Linearbaukasten mit individuellen Gehäusevarianten

Vierkantprofilrohre

- Material: Aluminium, hartanodisiert
- Leicht und korrosionsbeständig
- Hohlkammerdesign geeignet für Durchführung von Versorgungsleitungen

▶ **Seite 1066**

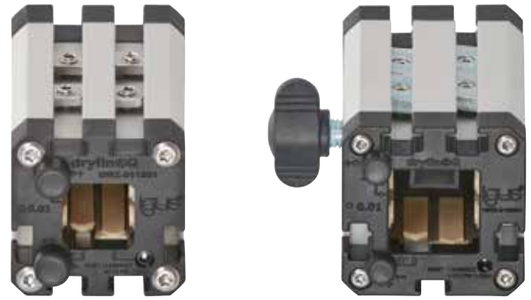

Linearwagen

- Freitragende Wagenvariante mit/ohne Handklemmung
- Zahlreiche Befestigungsmöglichkeiten an allen Seiten über Nutensteine
- Lagerspiel stufenlos manuell einstellbar

▶ **Seite 1067**

Lagergehäuse

- Geschlossene anodisierte Aluminiumgehäuse
- Momentenaufnahme bis 3 Nm (Gr.10), 10 Nm (Gr.20)
- Verdrehgesicherte Gleitelemente aus iglidur® J

▶ **Seite 1069**

Zubehör

- Kunststofftraversen und Endkappen für Aluminiumprofile
- Adapterkit für Greifer und Sensoren
- Adapter für igus® e-kette® Serie E2 micro

▶ **Seite 1072**

Messsysteme
drylin® QKM
▶ **Seite 1073**

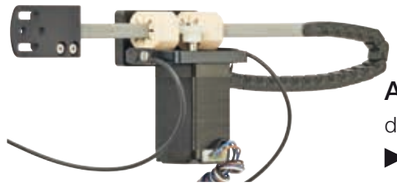

Auslegerachse
drylin® GRQ-Miniaturlinearmodul
▶ **Seite 1291**

drylin® Q Vierkant-Linearführung | Lieferprogramm

Vierkantprofilrohre

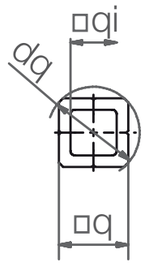

Bestellschlüssel

Typ	Größe	Option
A W M Q	- 10	- 1000

- Aluminiumwelle
- Metrisch
- Bauform Vierkant
- Baugröße
- Länge [mm]

Abmessungen [mm]

Art.-Nr.	Gewicht [kg/m]	q	dq	qi ±0,02	max. Länge
AWMQ-10	0,082	7,5	10	5	1.500
AWMQ-12	0,193	12	16	8,5	1.500
AWMQ-20	0,46	20	25	15	3.000

Passendes Zubehör

Kunststoff-Traversen

- Günstige Befestigungsmöglichkeit
- Auch als Loslager verwendbar

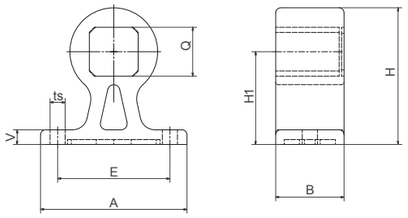

Abmessungen [mm]

Art.-Nr.	A	H	B	Q	H1	E	ts	V
STZ-Q10-01-FL	30	21	14	7,5	14	20	3,3	3
STZ-Q20-01-FL	60	56	28	20	38	46	6,2	6

Endkappen für Vierkantprofilrohre

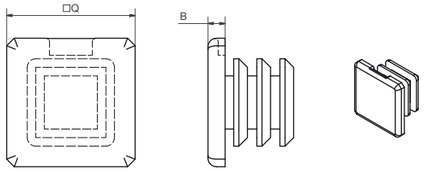

Abmessungen [mm]

Art.-Nr.	Q	B
STZ-Q10-01-C	7,5	1
STZ-Q20-01-C	20	5

drylin® Q Vierkant-Linearführung | Lieferprogramm

Linearwagen, einstellbar

Bestellschlüssel

Typ	Größe
Q W E	- 01 - 20

- Vierkant
- Linearwagen
- Einstellbar
- Bauform Standard
- Baugröße

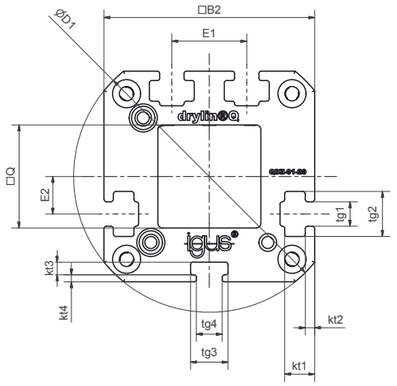

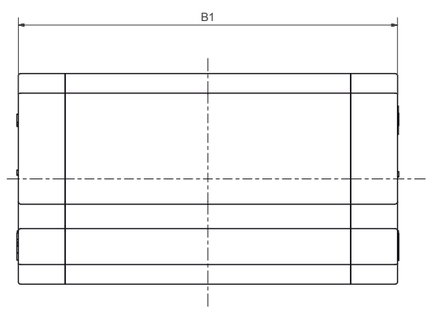

Abmessungen [mm]

Art.-Nr.	Gewicht [g]	M max. [Nm]	B1	B2 h7	D1	Q	E1	E2	tg1	tg2	tg3	tg4	kt1	kt2	kt3	kt4
QWE-01-12	110	5	80	34	44	12	12	6	5,5	8	8	–	–	–	3	1,25
QWE-01-20	210	10	81	45	58	20	16	8	5,5	9,6	8	5,5	6,4	2	2,7	1,5

Zubehör: Nutensteine

Nutensteine bieten Befestigungsoptionen (von z.B. Sensoren) an vier Seiten des Gehäuses. Im Lieferumfang eines QWE-Schlittens sind 8 Stück enthalten.
Art.-Nr.: **NOR-20602**

Kombinierbar mit:

AWMQ-12

AWMQ-20

drylin® Q Vierkant-Linearführung | Lieferprogramm

Linearwagen, einstellbar und mit Handklemmung

Bestellschlüssel

Typ	Größe	Optionen
Q W E - 01	- 20	- HKA

- Vierkant
- Linearwagen
- Einstellbar
- Bauform Standard
- Baugröße
- Handklemmung

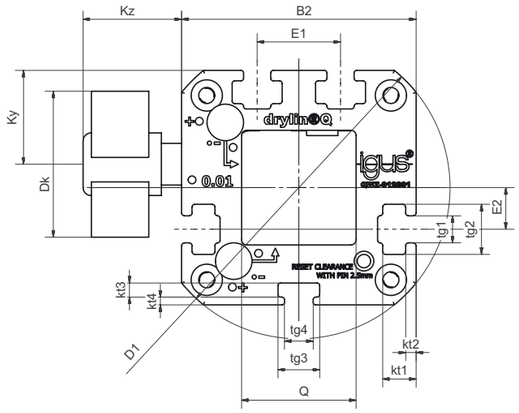

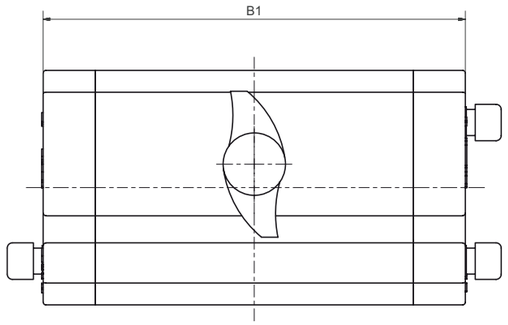

Abmessungen [mm]

Art.-Nr.	Gewicht [g]	M max. [Nm]	B1	B2 h7	D1	Q	E1	E2	tg1	tg2	tg3	tg4
QWE-01-12-HKA	–	–	80	34	44	12	12	6	5,5	8	8	–
QWE-01-20-HKA	215	10	81	45	58	20	16	8	5,2	9,6	8	5,5

Art.-Nr.	kt1	kt2	kt3	kt4	Dk	Ky	Kz
QWE-01-12-HKA	–	–	3	1,25	18	14	19
QWE-01-20-HKA	6,4	2	2,7	1,5	28	18	19

Die Handklemmung ist für einfache Aufgaben entwickelt worden. Das Kriechverhalten des geklemmten Kunststoffs verursacht eine über die Zeit nachlassende Klemmkraft (bis zu 70%). Es dürfen daher keine sicherheitsrelevanten Teile geklemmt werden. Bitte wenden Sie sich an unsere Anwendungsberater, wenn Sie andere Alternativen zur Klemmung benötigen.

Kombinierbar mit:

AWMQ-20

drylin® Q Vierkant-Linearführung | Lieferprogramm

Gehäuselager Q20

Bestellschlüssel

Typ	Größe
Q J R M T - 05	- 20

- Vierkant
- igliduR® J
- Geschlossene Bauform
- Metrisch
- Tandem (optional)
- Bauform kompakt
- Baugröße

QJRM-05-20

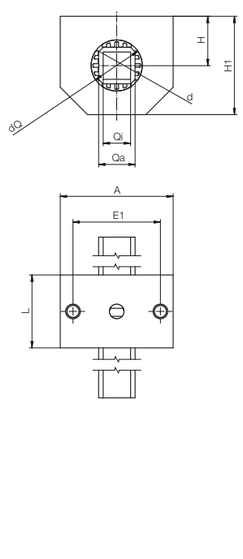

QJRMT-05-20

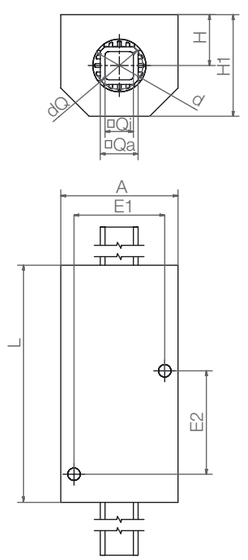

Abmessungen [mm]

Art.-Nr.	Gewicht [kg]	A	H ±0,02	H1	dQ	Qa	Qi	E1 ±0,15	E2 ±0,15	d	L
QJRM-05-20	0,25	62	27	54	25	20	15	48	–	28	40
QJRMT-05-20	0,55	62	27	54	25	20	15	48	55	28	85

Kombinierbar mit:

AWMQ-20

drylin® Q Vierkant-Linearführung | Lieferprogramm

Flanschlager

QJFMT-02-...

QJFM-02-...

Bestellschlüssel

Typ					Option	Größe
Q	J	F	M	T	- 02	- 10
Vierkant	iglidur® J	Mit Flansch	Metrisch	Tandem (optional)	Bauform	Baugröße

Optionen:

01: runder Flansch

02: eckiger Flansch

QJFM-01

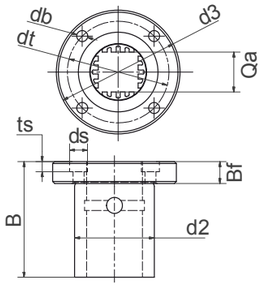

QJFM-02

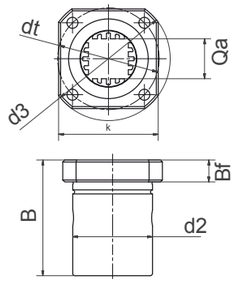

QJFMT-01

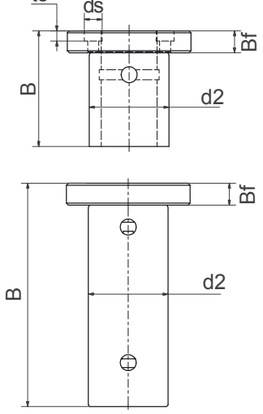

QJFMT-02

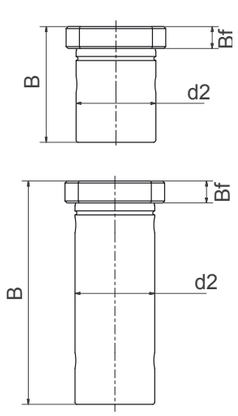

Abmessungen [mm]

Art.-Nr.	Gewicht [kg]	k	d2 h7	Bf	Qa	d3 ±0,15	dt ±0,15	B	db	ds	ts
QJFM-01-20	0,14	–	40	11	20	62	51	58	5,5	9,0	5,1
QJFM-02-20	0,14	50	40	11	20	62	51	58	5,5	9,0	5,1
QJFMT-02-10	0,038	30	19	9	7,5	39	29	52	4,5	7,5	4,1
QJFMT-01-20	0,24	–	40	11	20	62	51	112	5,5	9,0	5,1
QJFMT-02-20	0,24	50	40	11	20	62	51	112	5,5	9,0	5,1

Kombinierbar mit:

AWMQ-10

AWMQ-20

drylin® Q Vierkant-Linearführung | Lieferprogramm

Gehäuselager Q10

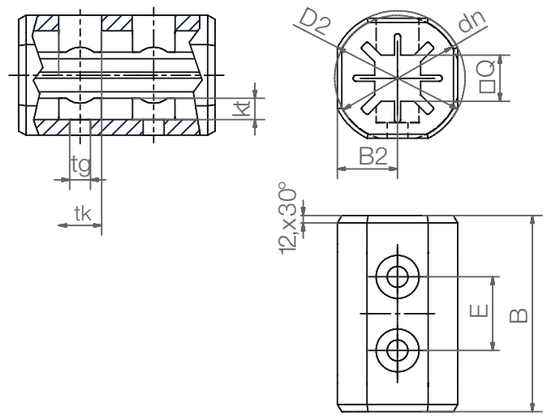

Bestellschlüssel

Typ					Größe
Q	J	R	M	P	- 01 - 10
Vierkant	iglidur® J	Geschlossene Bauform	Metrisch	Vollkunststoff	Bauform Standard	Baugröße

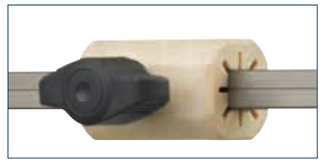

Mit Handklemmung verfügbar.
Nachsetzzeichen "-HKA"

Abmessungen [mm]

Art.-Nr.	Gewicht [g]	M max. [Nm]	B	B2	D2	dn	E	Q	tk	tg	kt
QJRMP-01-10	11,3	3	32	9,8	22	22	12	7,5	6	3,4	3,5

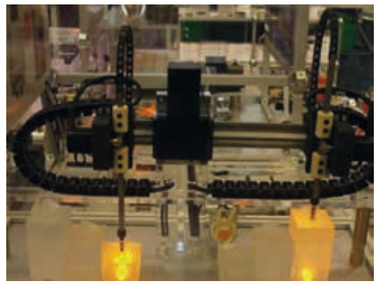

Pipettierer mit drylin® Q-Vierkant-Linearführung in Kombination mit drylin® GRW-Auslegerachse/NEMA-Schrittmotor

Kombinierbar mit:

AWMQ-10

drylin® Q Vierkant-Linearführung | Lieferprogramm

Zubehör

- Hohlkammer für Versorgungsleitungen (Medien/Druckluft/Kabel)
- Kleiner Bauraum
- Vielfältige Anwendungsmöglichkeiten

Einzelkomponenten

Adapter für Flansch-wellenbock

Art.-Nr.
STZ-Q10-AR-1012-16

Adapterkit u.a. für Greifer/Sensoren

Art.-Nr.
STZ-Q10-01-AM

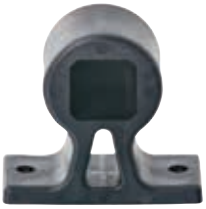

Kunststoff-Traversen

Art.-Nr.
STZ-Q10-01-FL
STZ-Q10-01-LL

Kettenanbindung für e-kette® E2 micro

Art.-Nr.
STZ-Q10-01-AC-E2

Endkappen für Vierkant-profilrohr

Art.-Nr.
STZ-Q10-01-C
STZ-Q20-01-C

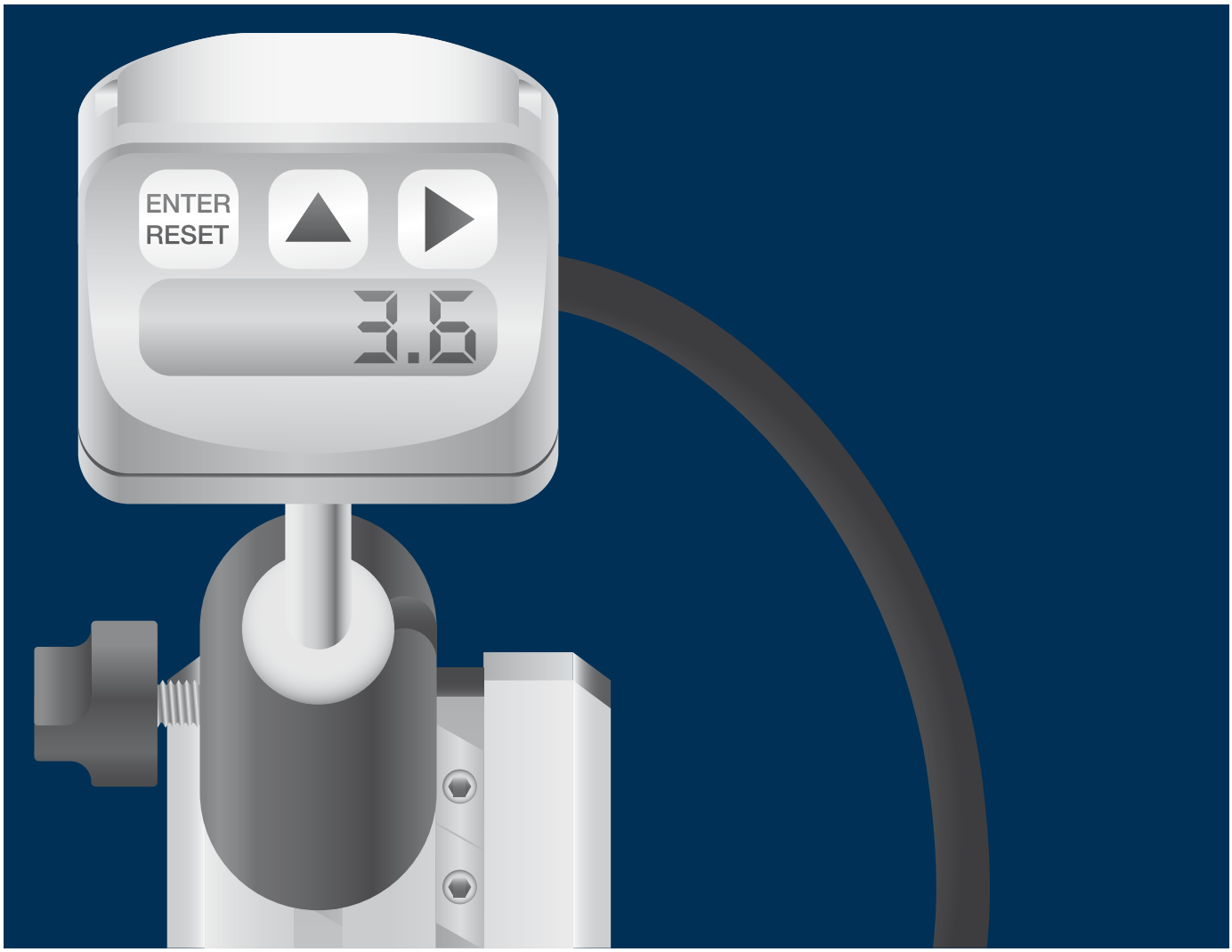

drylin® Lineartechnik – digitale Messsysteme

Einbaufertige Komplettsysteme

Sensor, Messanzeige, Magnetband inklusive

Batteriebetrieben

Ideal für Längenanschläge

Netzunabhängiger Betrieb

Schmiermittelfrei, leicht, leise, lange Lebensdauer, kostengünstig

Digitale drylin® Messsysteme

Die drylin® Messsysteme sind netzunabhängige magnetische inkrementale Längenmesssysteme. Die integrierte Batterie garantiert eine langjährige Betriebsdauer und ermöglicht eine quasi absolute Wegmessung. Integriert wird der Sensor, die Messanzeige sowie das Magnetband in schmiermittelfreie drylin® W und Q-Linearführungen. Kundenindividuell in Mess- und Schienenlänge erfolgt die Lieferung als einbaufertige Linearmodule. Typische Einsatzgebiete sind Format- und Anschlagsverstellungen.

- Einfache Installation
- Leicht zu verstellen
- Schmier- und wartungsfrei
- Batteriebetrieb
- Freitragender Einsatz
- Wahlweise:
  montierte Schiene -> Messschlitten verfährt
  montierter Messschlitten -> Schiene verfährt

Typische Anwendungsbereiche

- Formatverstellungen
- Biegemaschinen
- Bandsägen
- Anschlagspositionierung von Profilen, Rahmen, Platten, Rohren, Holz, Halbzeugen

Lieferbar ab Lager
Details zu unseren Lieferzeiten finden Sie online.

Staffelpreise online
Kein Mindestbestellwert. Ab Stückzahl 1.

max. +70 °C
min. -10 °C

Schlittenbreiten: 45 - 134 mm
Schienenlänge: bis 4.000 mm

Profilführungen für fast unbegrenzten Gestaltungsspielraum

drylin® Q für freitragenden Aufbau
- Schlitten mit integriertem Messsensor
- Mit fester oder flexibel ausrichtbarer Anzeige
- Geschütztes Magnetband

▶ Seite 1078

drylin® SLW mit integriertem Messsensor
- Antrieb per Trapezgewinde
- Programmierbare Messanzeige
- Ausrichtung variabel einstellbar und klemmbar

▶ Seite 1079

drylin® W mit digitaler Messanzeige
- Maximale Schienenlänge bis 4.000 mm
- Messeanzeige seitlich am Schlitten montiert
- Schmiermittelfreie Verstellung des Schlittens

▶ Seite 1080

drylin® W mit fest montierter Messanzeige
- Maximale Schienenlänge 2.000 mm
- Messanzeige fest montiert
- Schienen als Längenanschlag mit Magnetband verfahrbar

▶ Seite 1080

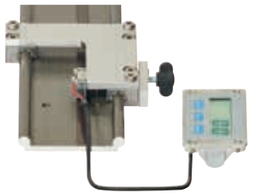

drylin® W mit externer Messanzeige
- Schlitten mit integriertem Sensor
- Variable Ausrichtung des Messsensors
- Inklusive Handklemmung

▶ Seite 1081

drylin® W für externe Datenausgabe
- Variable Sensorausführung, Ausgangspegel, Kabellängen
- Kabelführung- und schutz durch igus® e-kette®
- Flankenauswertung 1-fach oder 4-fach

▶ Seite 1082

Messanzeige für Serie SLWM/QKM

Eigenschaften	
Messprinzip	inkremental, mit Absolutwert Funktion durch Batteriepuffer
Display	LCD Display mit 7,5 mm Ziffernhöhe
Anzeigegenauigkeit	max. 0,1 mm
Anzeige/Anzeigebereich	-99 999 …+99 999
Funktion	Zählrichtung, Dezimalpunkt, Messeinheit (mm,inch), Aktivierung Preset möglich
Versorgung	Batterie 1/2 AA, 3,6 V eingebaut, bis zu 4 Jahren Laufzeit
Magnetsensor	fest angeschlossen (extern)
Bauform	Einbaugehäuse
Gehäuse	Kunststoff
Schutzart	IP54 Anzeige IP67 Sensor
Arbeitstemperatur	0…+50 °C
Luftfeuchte	35-85%
Verfahrgeschwindigkeit	max. 2,5 m/s
Displaytastatur	3 Funktionstasten

Messanzeige für Serie WKM/WKMEDR

Eigenschaften	
Messprinzip	inkremental, mit Absolutwert Funktion durch Batteriepuffer
Display	Lowest Power LCD mit eingebautem Sensor, netzunabhängig
Anzeigegenauigkeit	max. 0,1 mm
Wiederholgenauigkeit	± 1 Digit
Anzeige/Anzeigebereich	-99 999 …+99 999
Funktion	Kettenmaß- und Resetfunktion Direkteingabe Offsetwert
Versorgung	Batterie eingebaut, bis zu 10 Jahren Laufzeit
Magnetsensor	fest angeschlossen
Bauform	Einbaugehäuse
Gehäuse	Zinkdruckguss
Schutzart	IP20 Gesamtgerät IP60 Displayseite
Arbeitstemperatur	0…+60 °C
Luftfeuchte	95%rF Betauung nicht zulässig
Verfahrgeschwindigkeit	max. 3,5 m/s

Längenmesssensor WKMEX

Eigenschaften	
Messprinzip	inkremental
Wiederholgenauigkeit	± 0,025 mm
Messweise	Linear
Polteilung	5 mm
Sensorgehäuse	Zinkdruckguss
Schutzart	IP67
Betriebstemperatur	-10 … +70 °C
Lagertemperatur	-25 … +85 °C
Max. Luftfeuchtigkeit	95 %, nicht kondensierend
Max. Verfahrgeschwindigkeit	4,0 m/s
Versorgung VDC	5 VDC oder 10… 30 VDC
Stromaufnahme	5 VDC: max. 200 mA 10.. 30 VDC: max. 150mA
Auswerteelektronik	Sensor mit integrierter Auswerteelektronik und Index-Impuls
Ausgangspegel	5 V-TTL Line Driver oder 10.. 30 V_HTL
Ausgangsspuren	A, A‘,B, B‘, Z, Z‘
Max. Leitungslänge	Max. Leitungslänge 5V/5V-TTL: 10m 10-30V/10-30V: 30m 10-30V/5V-TTL: 50m
Max. erlaubter Abstand zum Magnetband	2,0 mm
Anschlussart	offene Kabelenden

Magnetband für Messanzeige WKM

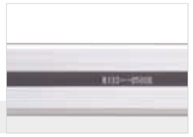

Eigenschaften	
Kodierung	Inkremental, Einspursystem
Polgrundteilung	5 mm Polteilung
Bandbreite	10 mm
Betriebstemperatur verarbeitet	0° ... +60 °C
Bandaufbau	Magnetband verklebt mit Klebeband
Fremdmagneteinfluss	Fremdmagnetfelder dürfen an der Magnetbandoberfläche 64 mT (640 Oe; 52KA/m) nicht überschreiten, da dies die Magnetbandkodierung beschädigen oder zerstören kann
Schutzart	Trägerband Edelstahl rostfrei (optional)

Digitale drylin® Messsysteme | Lieferprogramm

Integrierte Messsysteme

Bestellschlüssel

Typ	Option	Größe
Q K M -	01	- 20

Vierkant	Messsystem	Metrisch	Wagentyp	Baugröße

Optionen:

01: Display flexibel mit Gelenk

02: Display fest montiert

- Geschütztes Magnetband
- Befestigungsoptionen über Nutensteine
- Handklemmung am Schlitten
- Freitragende Befestigung
- Profil AWMQ-20 max. Länge 1.500 mm
- Sensor platzsparend im Schlitten integtriert
- Technische Daten ▶ **Seite 1076**

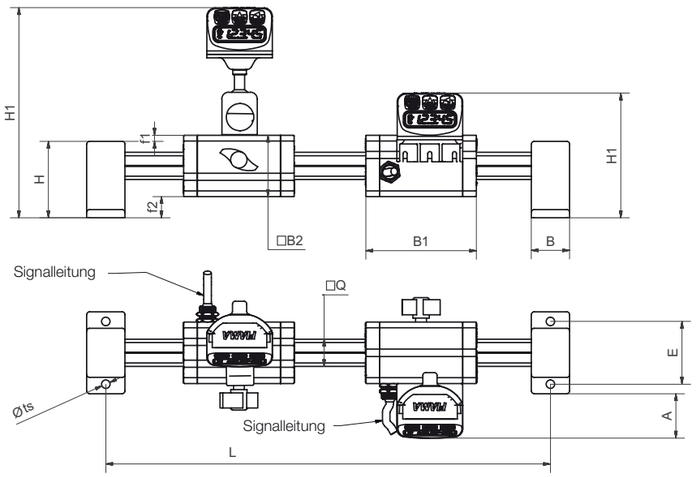

QKM-02-20 QKM-01-20

Abmessungen [mm]

Art.-Nr.	M max. [Nm]	L Traverse + Wagen + Hub	B h7	B1	B2	H	H1	E	Q	ts	f1	f2	A
QKM-01-20	10	28 + 94 + Hub	28	94	45	58	155	46	20	6,2	4,5	15,5	33
QKM-02-20	10	28 + 94 + Hub	28	94	45	58	92	46	20	6,2	4,5	15,5	33

Bestellschlüssel

Typ	Größe
S L W M -	1080

Linearmodul drylin® SLW	Messsystem	Baugröße SLW Linearmodul

- Sensor platzsparend im Schlitten integriert
- Netzunabhängiger Betrieb
- Magnetband integriert
- Umfangreiches Zubehör verfügbar
- Technische Daten ▶ **Seite 1076**
- Technische Daten drylin® Linearmodul SLW ▶ **Seite 1248**

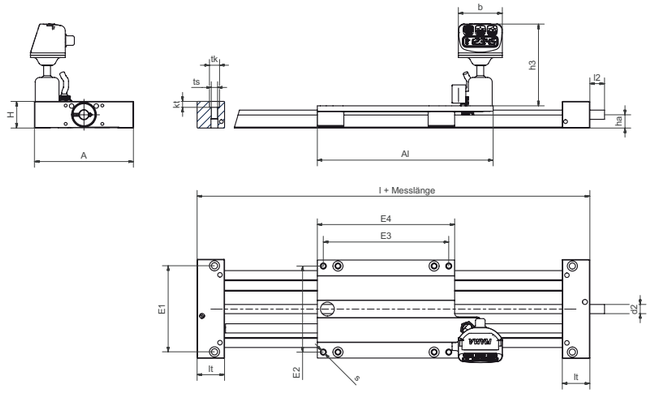

Abmessungen [mm]

Art.-Nr.	A	Al	H	E1	E2	E3	E4	l	l2	lt	tk	kt	ts	s	ha	d2	h3	b
SLWM-1080	108	192	29	94	94	137	150	236	17	22	11	6,4	6,8	6,6	14,5	TR10x2	90	50

Digitale drylin® Messsysteme | Lieferprogramm

Digitale Messsysteme mit direkter Angabe der Position

WKM, Serie 10 und 20

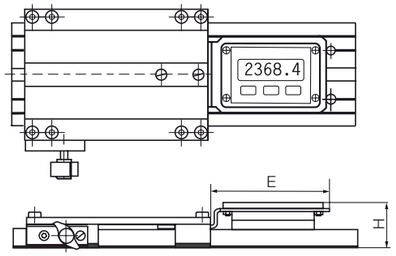

Bestellschlüssel

Typ	Ausführung
WKM	-10-80-15-01-R

drylin® W Messsystem	Baugröße	Schienenbreite	Schlittenlänge	Schlittenanzahl	Displaymontage rechts

- Schlitten über Reibschluss klemmbar
- Displaymontage wahlweise rechts (R) oder links (L) vom Führungsschlitten
- Max. Schienenlänge 4.000 mm (Messlänge effektiv max. 3.757 mm)
- Technische Daten ▶ **Seite 1077**

Abmessungen [mm]

Art.-Nr.	drylin® Schienenprofil [89]	H	E
WKM-10-80-15-01-L	WS-10-80	36	93
WKM-10-80-15-01-R	WS-10-80	36	93
WKM-20-80-15-01-L	WS-20-80	40	93
WKM-20-80-15-01-R	WS-20-80	40	93

[89] Abmessungen Profile ▶ Seite 904

WKM, Serie 11

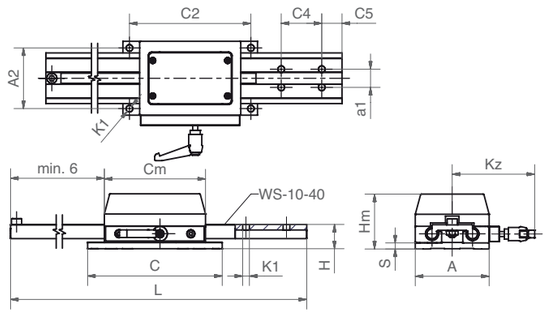

Abmessungen [mm]

Art.-Nr.	L max.	C4	C5	a1	C2	A2	K1	C	A	H	S	Cm	Hm	kz
WKM-11-40	2.000	40	20	18	120	60	6,6	133	73	24	6	100	54	82

Digitale drylin® Messsysteme | Lieferprogramm

Messsystem mit frei positionierbarem Ablesedisplay

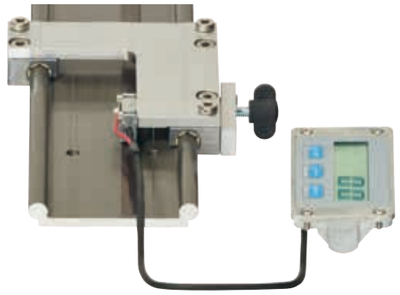

- Technische Daten ▶ **Seite 1076**

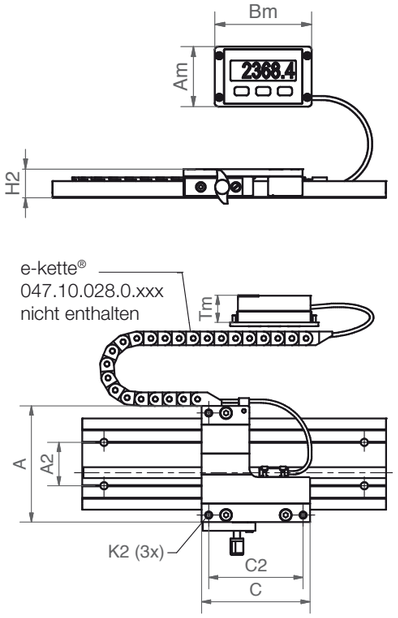

Bestellschlüssel

Typ	Größe
WKMEDR	- 10-80-10

drylin® W Messsystem	Externes Display	Montage rechtsseitig	Baugröße	Schienenbreite	Schlittenlänge

Optionen:

R: Montage rechts vom Führungsschlitten

L: Montage links vom Führungsschlitten

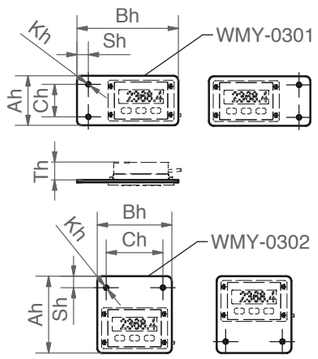

Optionen zur Montage des externen Displays

Abmessungen [mm]

Art.-Nr.	A Breite	C Länge	A2	C2	K2	H2 ±0,17	Am	Bm	Tm
WKMEDR(L)[90]-10-80-10	107	100	94	87	M6	24	82	51	25

[90] Rechts- (R) oder linksseitige (L) Montage möglich

Abmessungen Display inkl. Halter [mm]

Art.-Nr.	Ah	Bh	Ch	Sh	Kh	Th
WMY-0301	61	125	40	14	ø5,4	22
WMY-0302	94,5	92	70	14	ø5,4	22

Digitale drylin® Messsysteme | Lieferprogramm

Einbaufertiges System für externe Datenausgabe

Bestellschlüssel

Typ	Größe/Ausführung

WKM EX-10-80-10-2.5-00-01-1000

drylin® W Messsystem	Externe Datenausgabe	Baugröße (Wellen-Ø)	Schienenbreite	Schlittenlänge 100 mm	Kabellänge [m]	Sensorausführung	Anzahl Schlitten	Schienenlänge [mm]
WKM	EX	10	80	10	2.5	00	01	1000

- Bei 4-fach-Flankenauswertung (Einstellungsparameter der Anzeige oder Steuerung z. B. IW4) und +20 °C Umgebungstemperatur:
  Auflösung: ±(0,025 + 0,02 · L) L: Messlänge in Meter;
  Wiederholgenauigkeit: ±0,025 mm
- Bei 1-fach-Flankenauswertung (Einstellungsparameter der Anzeige oder Steuerung z. B. IW1) und +20 °C Umgebungstemperatur:
  Auflösung: ±(0,1 + 0,02 · L) L: Messlänge in Meter;
  Wiederholgenauigkeit: ±0,025 mm
- Kleiner Sensor mit integrierter Auswerteelektronik
- Ausgangssignale: Gegentakt dauerkurzschlussfest mit invertierten Signale (A. A/, B, B/, Z, Z/)
- Technische Daten ▶ **Seite 1077**

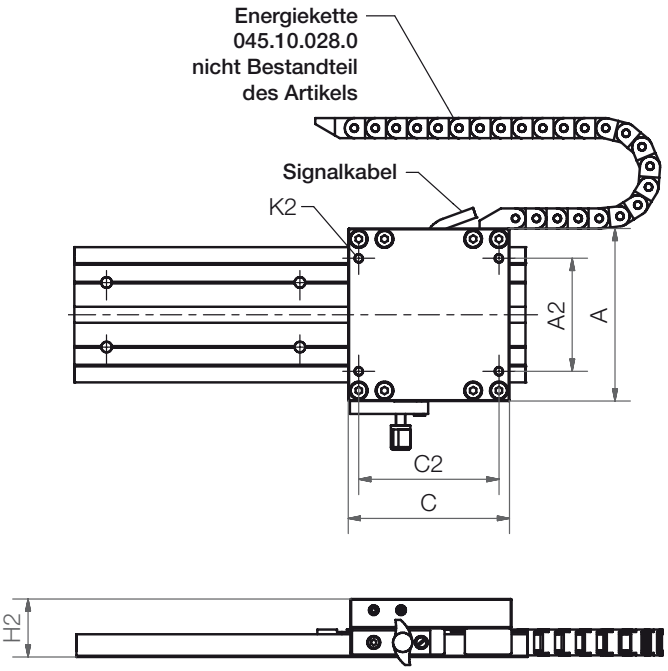

Abmessungen [mm]

Art.-Nr.	H2	C	C2	A	A2	K2	Messauflösung
WKMEX-10-80	36	100	87	107	70	M6	0,1

Varianten

Sensorausführung	Versorgungsspannung	Ausgangspegel	max. Signalkabellänge
00	10–30 V	HTL 10–30 V	30 m
01	10–30 V	TTL Line Driver	50 m
11	5 V	TTL Line Driver	10 m

Bei Bestellung bitte die Sensorausführung zur Artikelnummer ergänzen. Bestellbeispiel: WKMEX-10-80-00

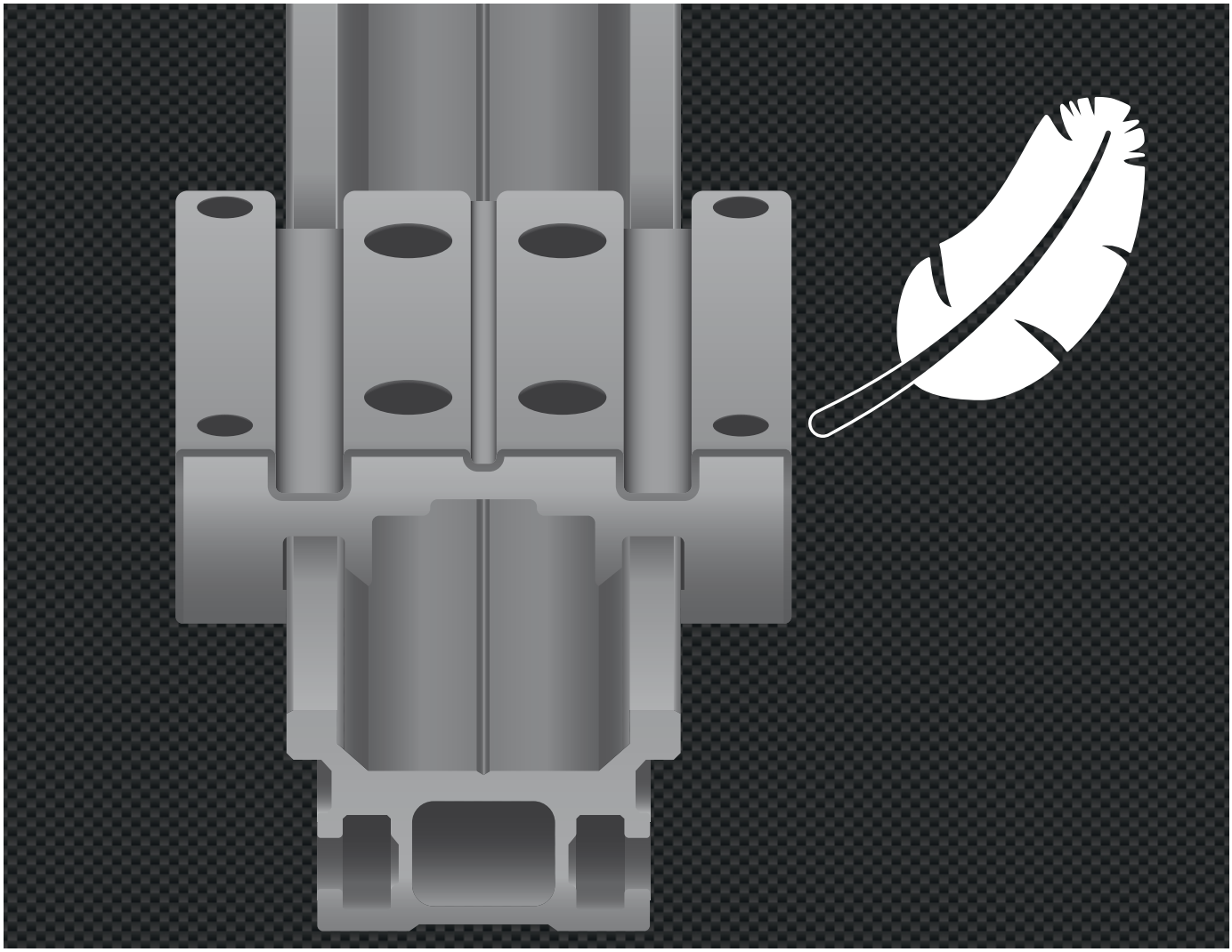

drylin® Lineartechnik – Produkte mit Carbon

Extrem leicht und robust

Metallfrei

Unmagnetisch

Röntgentransparent

Schmiermittel- und wartungsfrei

drylin® Carbon | Vorteile

Extrem leicht und 100% schmiermittelfrei

Hochfestes Carbon gefertigt im Pultrusionsverfahren

Tribologisch optimiertes drylin® W Schienenprofil aus Carbon

Vollkunststoffschlitten aus schmiermittelfreiem iglidur® L250

Extreme Gewichtseinsparung
25% leichter als Aluminium
75% leichter als Stahl

Lieferbar als Linearführung oder mit Antrieb (Spindel / Zahnriemen)

Hochfest und widerstandsfähig

Umlenkstationen mit trockenlaufenden xiros® Kugellagern mit Kugeln aus Glas oder Kunststoff

Extrem leicht: drylin® Carbon

Extrem leicht und dabei extrem zugfest – diese Eigenschaften vereinen unsere tribologisch optimierten drylin® Linearsysteme aus Kunststoff und Carbon. Ob als Führung oder Linearachse: Alle Systeme sind 100% schmiermittelfrei und wartungsfrei.

- Extrem leicht
- Verschleißfest
- Robust und stabil
- Metallfrei
- Unmagnetisch
- Röntgentransparent

Typische Anwendungsbereiche

- Flugzeug-Innenausstattung
- Labor- und Medizintechnik
- Messtechnik

Lieferbar in 3-8 Tagen
Details zu unseren Lieferzeiten finden Sie online.

Staffelpreise online
Kein Mindestbestellwert. Ab Stückzahl 1.

max. +60 °C
min. 0 °C

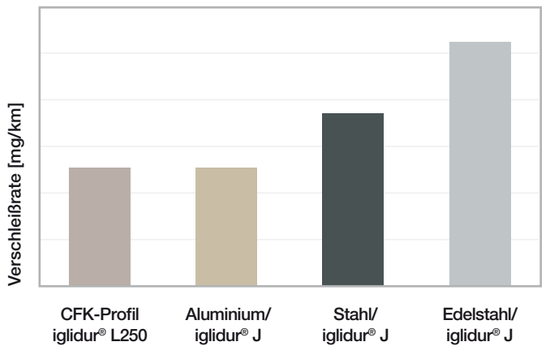

drylin® Carbon | Produktübersicht

Linearführungen und -module aus Carbon und Vollkunststoff

drylin® W-Linearführung aus Carbon/ Vollkunststoff

- Extrem leichtes und zugfestes Carbonprofil
- Tribologisch optimiert
- Vollkunststoffschlitten aus iglidur® L250

▶ Seite 1086

drylin® ZLW-Zahnriemenachse aus Carbon

- Komplett metallfreie Ausführung
- Antrieb: Neopren-Zahnriemen mit GF-Verstärkung
- Hublänge max. 1.000 mm

▶ Seite 1087

drylin® SAW-Linearmodul aus Carbon

- drylin® W-Profil aus Carbon
- Antrieb: Trapez- und Steilgewinde
- Leichteste Ausführung mit Carbon, Vollkunststoff, Aluminiumspindel

▶ Seite 1088

drylin® SHTP-Linearmodul mit Carbon-rundwellen

- Sehr leicht durch Carbon-Hohlwellen und Vollkunststoff
- Ideal für Mehrschlittenlösungen, auch gegenläufig
- Konfigurierbar mit Zubehör für manuelle und elektrische Verstellungen

▶ Seite 1089

drylin® CWM-Rundwelle aus Carbon

- Sehr leicht durch Hohlwellen-Geometrie
- Hohlkammer für Versorgungsleitungen
- Oberfläche UCU (unidirectional/cross-winding/unidirectional)

▶ Seite 1090

drylin® W-Carbon | Lieferprogramm

Linearführung – extrem leicht und zugfest

Bestellschlüssel
Komplettsystem

Typ	Abmessungen [mm]/Ausführung

W K P C -06-30-06

drylin® W	Komplettsystem	Kunststoff	Carbon	Wellen-Ø	Schienenbreite	Schlittenlänge

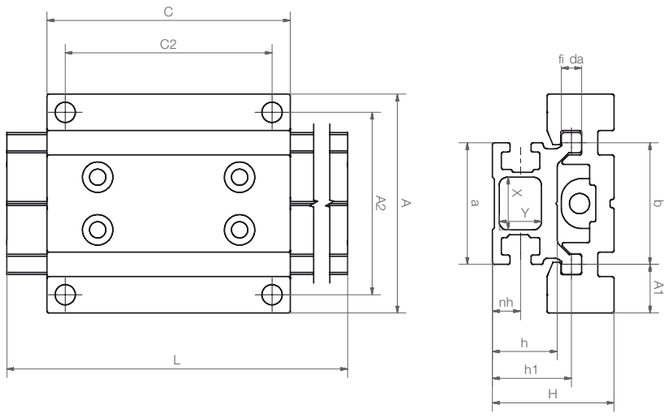

Technische Daten Führungsprofil

Art.-Nr.	F max. radial stat. [N]	F max. radial dyn. [N]	Gewicht [g/m]	Iy [mm⁴]	Iz [mm⁴]
WSPC-06-30	300	60	410	30.391	11.674

Abmessungen Führungsprofil [mm]

Art.-Nr.	a	b	da -0,1	h	h1	nh	X	Y	L
WSPC-06-30	30	30	5	16	19,5	7	13	10	3.000

Abmessungen Führungsschlitten [mm]

Art.-Nr.	H	A1	A	A2	C	C2
WWPL-06-30-06	30	12	54	45	60	51

drylin® ZLW-Carbon | Lieferprogramm

Zahnriemenachse – metallfrei

Bestellschlüssel

Typ	Abmessungen [mm]/Ausführung

ZLW-06 30-P-1000

Zahnriemenachse	Wellen-Ø	Schienenbreite	Kunststoff	Hublänge

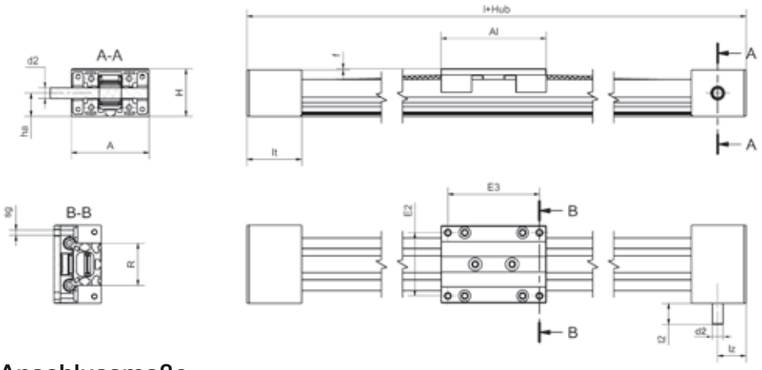

Anschlussmaße

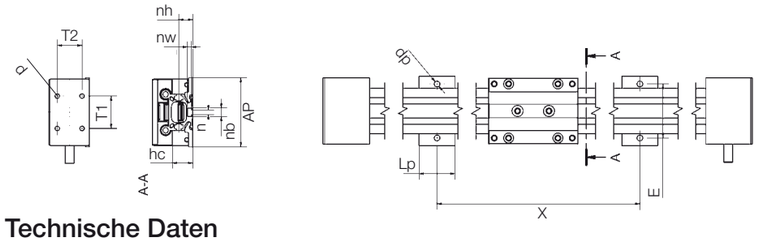

Technische Daten

Art.-Nr.	Gewicht ohne Hub [kg]	Gewicht 100 mm Hub [kg]	max. Hublänge [mm]	Über-setzung [mm/U]	Verzahnung	Zahnriemen -material	Zahnriemen -breite [mm]	Zahnriemen -spannung [N]
Basic 02 P	0,3	0,08	1.000	54	HTD 3M	Neopren mit GF	9	25

Abmessungen [mm]

Art.-Nr.	A –0,3	Al	H	E2 ±0,15	E3 ±0,15	l	R ±0,15	f	lt -0,3	ha	lz	l2	d2 h9
ZLW-0630-P	54	60	31	45	51	144	30	3	42	14	20	20	8

Anschlussmaße

Art.-Nr.	X	E ±0,2	AP –1,0	Lp	dp	d	T1 ±0,25	T2 -0,3
ZLW-0630-P	variabel	40	52	15	5,5	3	20	21

drylin® SAW-Carbon | Lieferprogramm

Linearmodul mit Carbon-Hochprofil – leicht und robust

Bestellschlüssel
Komplettsystem

Typ	Abmessungen [mm]/Ausführung

SAW-06 30-P-1000

drylin® Linearmodul | Wellen-Ø | Schienenbreite | Kunststoff | Hublänge

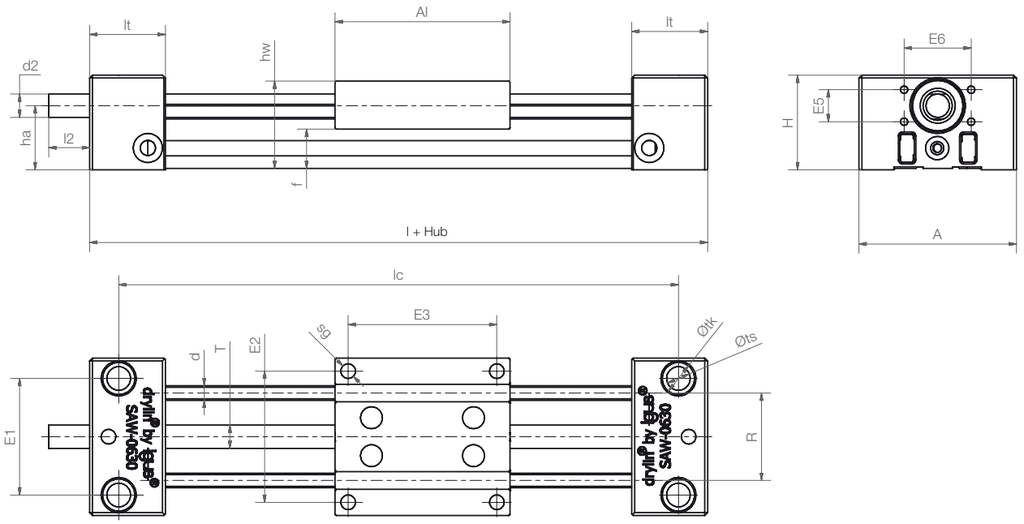

Technische Daten

Art.-Nr.	Hublänge	Gewicht		max. Drehzahl	max. stat. Tragfähigkeit	
		Standard	zusätzlich			
	[mm]	[kg]	pro 100 mm [kg]	[1/min.]	axial [N]	radial [N]
SAW-0630-P-...	300	0,25	0,07	1.000	50	50

Abmessungen [mm]

Art.-Nr.	A	Al	H	E1	E2	E3	E5	E6	l	lc	hw	f	lt
	–0,3			±0,15	±0,15	±0,15							±0,1
SAW-0630-P-...	54	60	32,5	40	45	51	11	23	112	92	80	13,5	26

Art.-Nr.	tk	ts	sg	d	T Ø	l2	d2	ha
SAW-0630-P-...	11	6,6	5	□ 5	8	15	Tr8x1,5	22

drylin® SHTP-Carbon | Lieferprogramm

Linearmodul mit Carbon-Hohlwellen – ideal für Mehrschlittenlösung

Bestellschlüssel
Komplettsystem

Typ	Abmessungen [mm]/Ausführung

SHTP-01-12-CWM

Linearmodul | Kunststoff | Ausführung | Abmessung | Carbonwelle

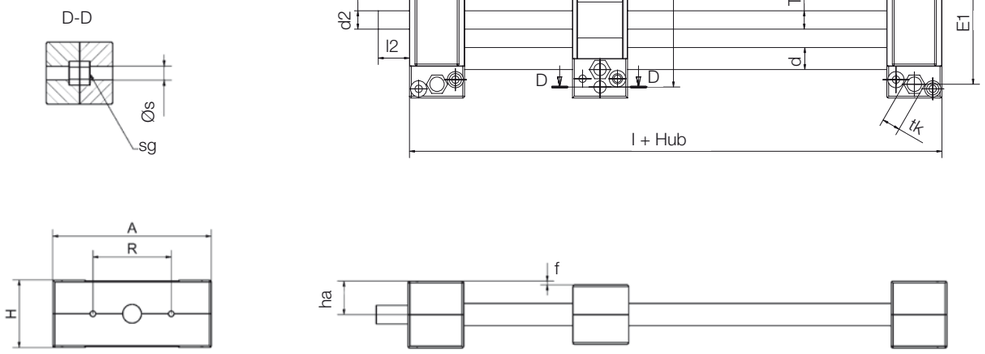

Technische Daten

Art.-Nr.	max. Hublänge	Carbonwelle		Weitere Informationen
		Gewicht	zusätzl. [kg]	
	[mm]	[kg]	(pro 100 mm)	
SHTP-01-12-CWM	500	0,3	0,06	Gleitfolien und Mutter aus iglidur® J
SHTP-02-12-CWM	500	0,3	0,06	Lager und Mutter direkt in Schlitten eingebracht

Abmessungen [mm]

Art.-Nr.	A	Al	H	E1	E2	l	R	f	lt	tk	ts
									±0,1		+0,15
SHTP-01-12-CWM	85	30	36	70	73	90	42	2	30	10	6,0
SHTP-02-12-CWM	85	30	36	70	73	90	42	2	30	10	6,0

Art.-Nr.	s	sg	d	T	l2	d2[99]	ha	max. stat. Tragfähigkeit	
								axial	radial
								[N]	[N]
SHTP-01-12-CWM	6,3	M6	12	Tr10x2	17	Tr10x2	18	100	100
SHTP-02-12-CWM	6,3	M6	12	Tr10x2	17	Tr10x2	18	100	100

[99] Standardausführungen mit auslaufendem Spindelende

drylin® Carbon | Lieferprogramm

Kohlefaser-Hohlwelle

- Material: CFK Composite
- Rundheitstoleranz: ± 0,05 mm
- Toleranz des Durchmessers: –0,1 mm
- Anwendungstemperatur: max. +80 °C

Bestellschlüssel

Typ	Abmessungen [mm]

CWM-12-1000

Kohlefaserwelle | metrisch | Außen-Ø | Wellenlänge

Abmessungen [mm]

Art.-Nr.	Ausführung	Durchmesser –0,1	max. Länge	Gewicht [g]
CWM-12	Hohlwelle	12/9	2.000	70
CWM-16	Hohlwelle	16/12,5	2.000	120
CWM-20	Hohlwelle	20/16	2.000	170
CWM-30	Hohlwelle	30/26	2.000	270

drylin® Lineartechnik – Produkte aus Edelstahl

Temperaturbeständig bis +250 °C

Korrosionsbeständig

Chemikalienbeständig

Einbaufertige Linearführungen und -module

Schmiermittel- und wartungsfrei

drylin® Edelstahl | Vorteile

Maschinenelemente aus Edelstahl müssen vielen Elementen trotzen. Hitze, Druck, Seewasser, flüssigen und gasförmigen Medien wie Reinigungsmittel und anderen Chemikalien. Sollen diese Maschinenelemente auch noch Lagerungsaufgaben übernehmen, ist die Kombination mit iglidur® Hochleistungspolymeren ideal. Alle Lager verzichten auf Schmiermittel und die Kunststoffteile sind formschlüssig axial und radial in den Gehäusen gesichert.

Je nach Anwendung wählt man den geeigneten iglidur® Material aus und hat eine Lagerung für Linear- und/oder Rotationsbewegungen.

- Schmiermittelfrei
- Temperaturbeständig bis +250 °C
- Korrosionsbeständig
- Chemikalienbeständig
- Kosteneffektiv

Die Verwendung von **1.4571** und **1.4301** macht die meisten aufgeführten Führungen seewasserbeständig und resistent gegen chemische Kontaktkorrosion, denn die Führungswellen werden ebenfalls aus 1.4571 gefertigt. Sie sind trotz der fehlenden Oberflächenhärte, die z. B. von Kugelumlaufbuchsen gefordert wird, für den Einsatz mit Gleitlagern geeignet. Die große Auflagefläche eines Gleitlagers reduziert die Flächenpressung auf einen meist unbedenklichen Wert.

Typische Anwendungsbereiche

- Lebensmittel- und Abfüllindustrie
- Fleischverarbeitung
- Hafen- und Krananlagen
- Yachtbau
- Chemische Industrie
- Galvanik
- Medizin- und Rehatechnik
- Verpackungsindustrie

Schmiermittelfreiheit dank drylin® in einer Back- und Transporteinheit

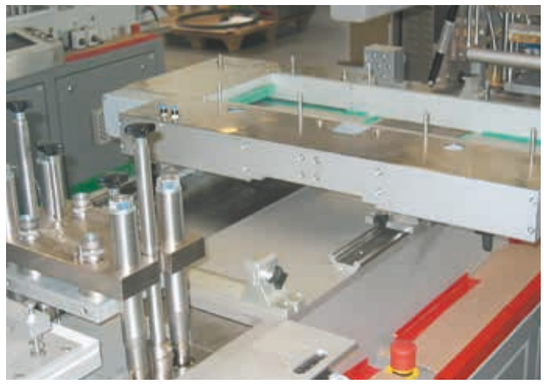

drylin® W-Profilführung ist Reinraum-zertifiziert und deshalb geeignet für den Einsatz in dieser Blistermaschine

drylin® R-Lineargleitlager | Lieferprogramm

Geschlossener Edelstahladapter aus 1.4305

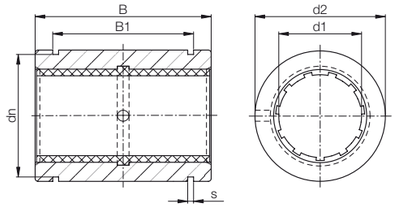

Bestellschlüssel

Typ			Größe	Option
R	J	U	M-01-12	-ES

Geschlossen	iglidur® J	Gleitfolie	Metrisch	Standard	d1	Edelstahl

- Sicherung über Sicherungsringe

78) gemäß igus®-Prüfmethode ▶ Seite 1038
82) Konstruktionshinweis ▶ Seite 980
Bitte beachten Sie: Einbauhinweise ▶ Seite 981

Technische Daten

Art.-Nr.	d1-Toleranz78)	Fmax. dynamisch82) P = 5 MPa	Fmax. statisch82) P = 35 MPa	Gewicht
	[mm]	[N]	[N]	[g]
RJUM-01-12-ES	+0,030 +0,088	960	6.720	60
RJUM-01-16-ES	+0,030 +0,088	1.440	10.080	84
RJUM-01-20-ES	+0,030 +0,091	2.250	15.750	147
RJUM-01-25-ES	+0,030 +0,091	3.625	25.375	324
RJUM-01-30-ES	+0,040 +0,110	5.100	35.700	486

Abmessungen [mm]

d1	d2 h7	B h10	B1 H10	s H10	dn h10	Art.-Nr.
12	22	32	22,6	1,30	20,5	RJUM-01-12-ES
16	26	36	24,6	1,30	24,2	RJUM-01-16-ES
20	32	45	31,2	1,60	29,6	RJUM-01-20-ES
25	40	58	43,7	1,85	36,5	RJUM-01-25-ES
30	47	68	51,7	1,85	43,5	RJUM-01-30-ES

Lieferbar mit drylin®-Gleitfolien (optional: J200/A180):

J

E7

X

drylin® W-Profilführungen | Lieferprogramm

Einzelschiene rund, aus Edelstahl V4A

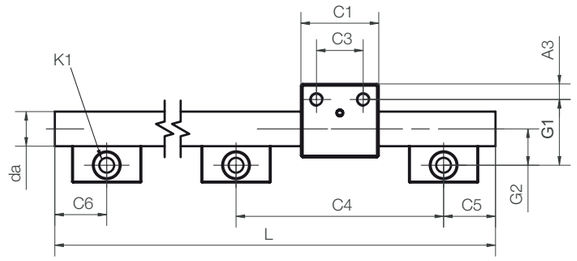

EDELSTAHL Rost frei

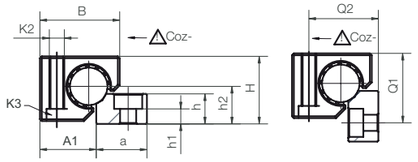

Material für Gehäuse und Unterstützung	1.4408 (AISI 316)
Material für Welle	1.4571 (AISI 316Ti)
Baugröße 25	
Material für Welle, Unterstützung, Gehäuse	1.4571 (AISI 316Ti)

Technische Daten und Abmessungen [mm]

Art.-Nr.	Gewicht	H[57]	da	L	a	h	h1	h2	G1	G2	A1	Q1	Q2
		±0,25	-0,1	max.	–0,3								
	[kg/m]												
WS-10-ES-FG	0,87	18	10	3.000	27	5,5	5,5[58]	9	27	17	16,5	-	-
WS-16-ES-FG	2,22	27	16	3.000	27	12,0	4,5	14	33	19	25	32	28
WS-20-ES-FG	3,37	36	20	3.000	27	16,0	8,0	20	38	21	30	37	37
WS-25-ES	5,21	45	25	3.000	32	20,0	9,0	25	46,5	25,5	37,5	45,5	46

Art.-Nr.	C1	C3	C4	C5	C5	C6	C6	A3	K1 für	Iy	Iz	Wby	Wbz
				min.	max.	min.	min.		Schraube				
									DIN 912	[mm⁴]	[mm⁴]	[mm³]	[mm³]
WS-10-ES-FG	29	16	120	20	79,5	20	79,5	6,5	M6[58]	491	491	98	98
WS-16-ES-FG	36	18	120	20	79,5	20	79,5	9,0	M8	3.217	3.217	402	402
WS-20-ES-FG	45	27	120	20	79,5	20	79,5	9,0	M8	7.854	7.854	785	785
WS-25-ES	58	36	150	25	99,5	25	99,5	11,0	M10	19.175	19.175	1.534	1.534

[57] Höhenmaß abzüglich der Lagerspieltoleranz [58] mit Durchgangsbohrungen

Kombinierbar mit:

WJ200UM(T)-...

WJ200UME-...

WJUM-..-ES-FG

WJRM-...

Passendes Gleitfolienmaterial

iglidur® J

iglidur® E7

iglidur® A180

drylin®
Edelstahl

drylin® W-Profilführungen | Lieferprogramm

Doppelschiene rund

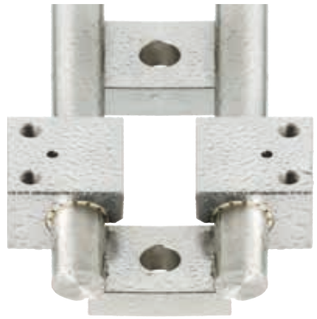

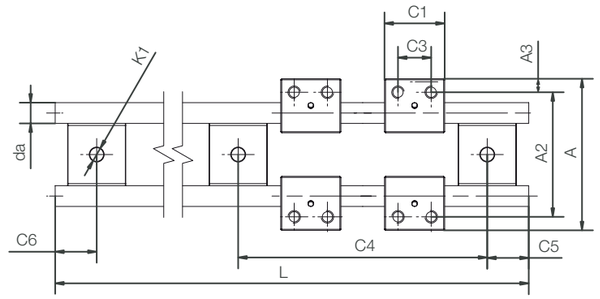

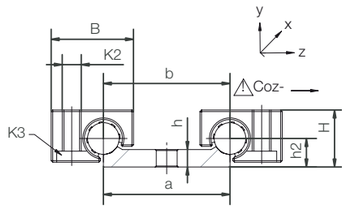

Baugröße 10–20	
Material für Gehäuse und Unterstützung	1.4408 (AISI 316)
Material für Welle	1.4571 (AISI 316Ti)
Baugröße 25	
Material für Welle, Unterstützung, Gehäuse	1.4571 (AISI 316Ti)

Technische Daten und Abmessungen [mm]

Art.-Nr.	Gewicht	H[57]	da	L	a	b	h	h2	A	A2
		±0,25	h9	max.	–0,3					
	[kg/m]									
WS-10-40-ES-FG	1,58	18	10	3.000	40	40	5,5	9	73	60

Art.-Nr.	C4	C5	C5	C6	C6	K1 für
		min.	max.	min.	max.	Schraube
						DIN 912
WS-10-40-ES-FG	120	20	79,5	20	79,5	M6

[57] Höhenmaß abzüglich der Lagerspieltoleranz

drylin® W-Profilführungen | Lieferprogramm

Gehäuselager, aus Edelstahl V4A

Bestellschlüssel

Typ	Ausführung

W J UM-01-10-ES-FG

drylin® W	Gleitfolie iglidur® J	Gegäuselager rund	Standard	Größe 10	Edelstahl	Feinguss

Material
ES: Edelstahl 1.4571 (AISI 316Ti)
ES-FG: Edelstahl-Feinguss 1.4408

Technische Daten und Abmessungen [mm]

Art.-Nr.	Gewicht	B	C1	C3	A3	K2	K3	statische Tragfähigkeit		
							Flachkopf-schraube	Coy	Coz+	Coz-
	[g]							[N]	[N]	[N]
WJUM-01-10-ES-FG[59)]	57	26	29	16	6,5	M6	M5	3.800	3.800	95
WJUM-01-16-ES-FG[59)]	134	34,5	36	18	9	M8	M6	6.900	6.900	1.450
WJUM-01-20-ES-FG[59)]	280	42,5	45	27	9	M8	M6	11.000	11.000	1.900
WJUM-01-25-ES[59)]	564	52,5	58	36	11	M10	M8	16.000	16.000	3.600

[59)] alternativ mit Gleitfolien XUMO-01-... für den Hochtemperaturbereich lieferbar. Art.-Nr.: WXUM-01-...

drylin® W-Hybridlager | Lieferprogramm

Hybrid-Rollenlager aus Edelstahl

WJRM-01 mit einer Rolle

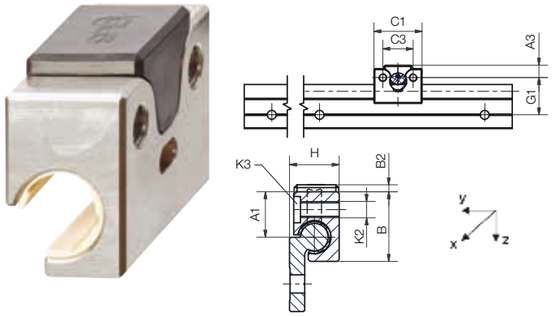

Bestellschlüssel

Typ	Größe	Material

WJRM-01-10 - ES

Hybridlager	Mit einer Rolle	Größe 10	Edelstahl

Material
ES: Edelstahl 1.4571 (AISI 316Ti)
ES-FG: Edelstahl-Feinguss 1.4408

WJRM-21 mit Doppelrolle

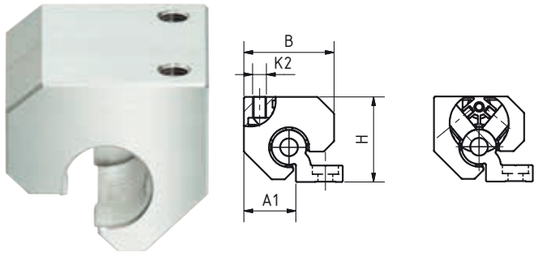

Bestellschlüssel

Typ	Größe	Material

WJRM-21-20 - ES

Hybridlager	Doppelrollenlager	Größe 20	Edelstahl

Material
ES: Edelstahl 1.4571 (AISI 316Ti)
ES-FG: Edelstahl-Feinguss 1.4408

Technische Daten und Abmessungen [mm]

Art.-Nr.	stat. Tragfähigkeit Co	dyn. Tragfähigkeit Cz+ bei Gesamtlaufstrecke [km]			F · v
		10	100	200	max.
	[N]	[N]	[N]	[N]	[N · m/s]
WJRM-01-10-ES-FG	250	250	90	50	50
WJRM-21-20-ES-FG	840	840	300	150	80

Art.-Nr.	Reibwert in z-Richtung	Gewicht	A1	A3	B	B2	C1	C3	G1	H	K2 für Gewinde
	[µ]	[g]									
WJRM-01-10-ES-FG	< 0,1	57	16,5	6,5	26	–	35	35	22	18	M6
WJRM-21-20-ES-FG	< 0,1	504	16,5	6,5	31	22	22	27	28	M6	M6

Sind kombinierbar mit:

WS-... | WS-..-ES-FG-... | WS-... | WS-...-ES-FG | WSX-...

drylin® Wellen | Lieferprogramm

Edelstahlwellen

EWM EEWM EWMR

EDELSTAHL Rost frei

igus® Empfehlung: Lineargleitlager mit Gleitfolien aus iglidur® E7 für eine bis zu 8x längere Lebensdauer

- Komplett unterstützt und montiert mit Standard-unterstützung aus Aluminium
- Für unterstützte Wellen:
  - ▶ Teilunterstützungen max. 600 mm lang
  - ▶ Teilung standardmäßig T2, auf Wunsch ist auch T1 möglich
  - ▶ Teilung symmetrisch C5 = C6

Abmessungen [mm] – Edelstahl 1.4112 gehärtet

Art.-Nr.	d	Gewicht [kg/m]	max. Länge	Einhärttiefe (bei 1.4112)
EWM-06[88)]	06	0,222	3.000	0,8
EWM-08[88)]	08	0,359	4.000	0,9
EWM-10[88)]	10	0,617	4.000	0,9
EWM-12	12	0,888	6.000	1,0
EWM-16	16	1,578	6.000	1,2
EWM-20	20	2,466	6.000	1,6
EWM-25	25	3,853	6.000	1,8
EWM-30	30	5,549	6.000	2,0
EWM-40	40	9,865	6.000	2,2
EWM-50	50	15,413	6.000	2,4

[88)] Material X90 (1.4112)

drylin®
Edelstahl

drylin® Wellen | Lieferprogramm

Werkstoffe 1.4112, 1.4034, 1.4301, 1.4571

Bestellschlüssel

Typ	Größe	Optionen

E W M - 06 - 3000

Stahlwelle	Metrisch	Außen-Ø	Länge der Welle [mm]

Verfügbare Wellenwerkstoffe:

1.4112 oder 1.4112, gehärtet/geschliffen ▶ EWM
1.4034, gehärtet/geschliffen ▶ EEWM
1.4301, gezogen ▶ EWMR
1.4571, gezogen ▶ EWMS

Abmessungen [mm] – Edelstahl 1.4034 gehärtet

Art.-Nr.	d	Gewicht [kg/m]	max. Länge	Einhärttiefe (bei 1.4034)
EEWM-06	06	0,222	3.000	0,8
EEWM-08	08	0,359	4.000	0,9
EEWM-10	10	0,617	4.000	0,9
EEWM-12	12	0,888	6.000	1,0
EEWM-16	16	1,578	6.000	1,2
EEWM-20	20	2,466	6.000	1,6
EEWM-25	25	3,853	6.000	1,8
EEWM-30	30	5,549	6.000	2,0
EEWM-40	40	9,865	6.000	2,2
EEWM-50	50	15,413	6.000	2,4

Abmessungen [mm] – Edelstahl 1.4301 (EWMR) oder 1.4571 gezogen (EWMS)

Art.-Nr.	d	Gewicht [kg/m]	max. Länge
EWMR-10	10	0,617	4.000
EWMS-10	10	0,617	4.000
EWMR-12	12	0,888	6.000
EWMR-16	16	1,578	6.000
EWMR-20	20	2,466	3.000
EWMS-20	20	2,466	6.000
EWMR-25	25	3,853	6.000
EWMR-30	30	5,549	6.000

Bestellbeispiel:
EWM-16-500: Stahlwelle Ø 16 mm aus 1.4112, 500 mm lang

drylin® Wellen | Lieferprogramm

Unterstützte Edelstahlwellen

EWUM

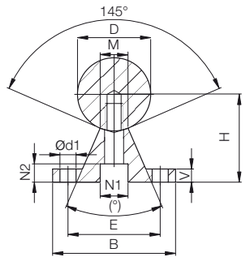

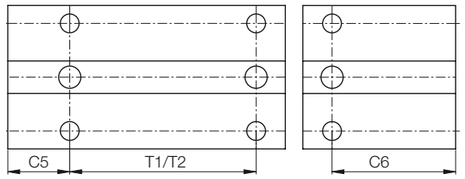

EDELSTAHL Rost frei

igus® Empfehlung: Lineargleitlager mit Gleitfolien aus iglidur® E7 für eine bis zu 8x längere Lebensdauer

Wellenunterstützungsböcke für 20 mm Ø aus Edelstahl VA

- Anschlussmaße wie Standard-Unterstützungen aus Aluminium

Abmessungen [mm] – unterstützte Edelstahlwellen 1.4112

Art.-Nr.	D	B	H	V	N1	N2	d1	M	(°)	E	T1[87)]	C5/C6		T2	C5/C6		Gewicht
												min.	max.		min.	max.	
			±0,02								±0,15	für T1		Standard	für T2 Standard		[kg/m]
EWUM-12	12	40	22	5	8,0	5,0	4,5	5,8	50	29	75	20	57	120	20	79	1,75
EWUM-16	16	45	26	5	9,5	6,0	5,5	7,0	50	33	100	20	69	150	20	94	2,64
EWUM-20	20	52	32	6	11,0	6,5	6,6	8,3	50	37	100	20	69	150	20	94	3,97
EWUM-25	25	57	36	6	14,0	8,5	6,6	10,8	50	42	120	20	79	200	20	119	5,65
EWUM-30	30	69	42	7	17,0	10,5	9,0	11,0	50	51	150	20	94	200	20	119	7,93
EWUM-40	40	73	50	8	17,0	10,5	9,0	15,0	50	55	200	20	119	300	20	169	12,88
EWUM-50	50	84	60	9	19,0	12,5	11,0	19,0	46	63	200	20	119	300	20	169	19,60

[87)] **Teilung T1 auf Wunsch, Standard ist T2**

Bestellbeispiel:
EWUM-16-500-T1: niedrig unterstützte Edelstahlwelle aus 1.4112, Außen-Ø 16 mm mit 500 mm Länge, Teilung T1

drylin® Wellen | Lieferprogramm

Niedrig unterstützte Edelstahlwellen

EWUMN

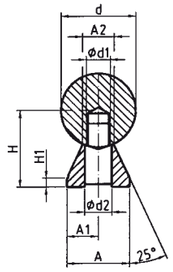

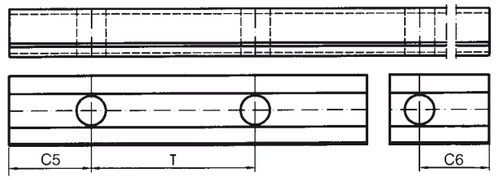

Bestellschlüssel

Typ	Größe	Optionen
E W U M N -	20 -	2000 - T1
Niedrig unterstützte Edelstahlwelle, metrisch	Außen-Ø	Länge der Welle [mm]	Bohrbild

EWUM: Unterstützte Edelstahlwelle
EWUMN: Niedrig untertsützte Edelstahlwelle

Verfügbare Werkstoffe und Längen:
1.4112 (AISI 440B), max 6.000 mm

Bohrbild

T2: Teilung T2 (Standard)
T1: Teilung T1 (auf Wunsch)

Abmessungen [mm] – niedrig unterstützte Edelstahlwellen 1.4112

Art.-Nr.	d	H	H1	A	A1	A2	d1	d2	T	C5/C6		Gewicht
		±0,02				±0,02				min.	max.	[kg/m]
EWUMN-12	12	14,5	3	11	5,5	5,4	M4	4,5	75	20	57	1,62
EWUMN-16	16	18	3	14	7,0	7,0	M5	5,5	75	20	57	2,54
EWUMN-20	20	22	3	17	8,5	8,1	M6	6,6	75	20	57	3,81
EWUMN-25	25	26	3	21	10,5	10,3	M8	9,0	75	20	57	5,62
EWUMN-30	30	30	3	23	11,5	11,0	M10	11,0	100	20	69,5	7,63
EWUMN-40	40	39	4	30	15,0	15,0	M12	13,5	100	20	69,5	13,47
EWUMN-50	50	46	5	35	17,5	19,0	M14	15,5	100	20	69,5	20,31

Niedrig unterstütze Wellen werden unmontiert geliefert.

Bestellbeispiel:
EWUMN-16-500: niedrig unterstützte Edelstahlwelle aus 1.4112, Außen-Ø 16 mm mit 500 mm Länge

drylin® Wellen | Lieferprogramm

Teilunterstützte Edelstahlwellen

EWUM-ES/
EWUMS-ES

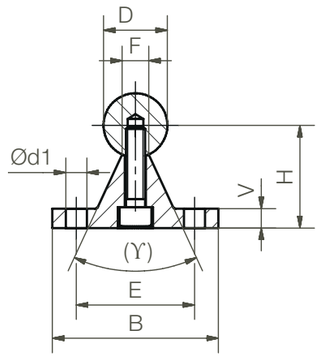

igus® Empfehlung: Lineargleitlager mit Gleitfolien aus iglidur® E7 für eine bis zu 8x längere Lebensdauer

Wellenunterstützungsböcke für 20 mm Ø aus Edelstahl VA

- Anschlussmaße wie Standard-Unterstützungen aus Aluminium

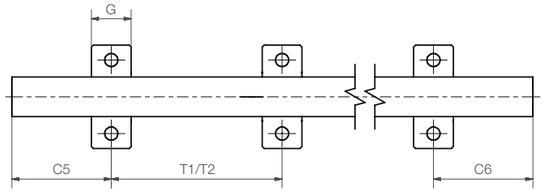

Abmessungen [mm] – Teilunterstützte Edelstahlwellen 1.4112

Art.-Nr.	D	B	H	V	d1	E	ϒ	F	G	T1	C5/C6 für T1		T2 Standard	C5/C6 für T2	
	h6		±0.02								min.	max.		min.	max.
EWUM-ES-12	12	40	22	5	4,5	29	–	5,8	14	75	20	57	120	20	79
EWUM-ES-16	16	45	26	5	5,5	33	–	7,0	16	100	20	69	150	20	94
EWUM-ES-20	20	52	32	6	6,6	37	50°	8,3	20	100	20	69	150	20	94
EWUM-ES-25	25	57	36	6	6,6	42	–	10,8	25	150	20	79	200	20	119
EWUM-ES-30	30	69	42	7	9,0	51	–	11,0	25	150	20	94	200	20	119
EWUM-ES-40	40	73	50	8	9,0	55	–	15,0	25	200	20	119	300	20	169

Teilung T2 ist Standard, T1 ist Wunsch

Bestellbeispiel:
EWUM-ES-20-500: teilunterstützte Edelstahlwelle Material 1.4112, Teilung T2 (Standard), außen ø 20 mm, Länge 500 mm

drylin® Wellen | Lieferprogramm

drylin® Edelstahl

EDELSTAHL Rost frei

Bestellschlüssel

Typ					Größe	Optionen
E	W	U	M	S	- ES - 20	- 2000 - T1
Teilunterstützte Edelstahlwelle, metrisch			Material		Außen-Ø	Länge der Welle [mm]	Bohrbild

Verfügbare Werkstoffe und Längen:
1.4112 (AISI 440B), max 6.000 mm
▶ EWUM
1.4571 (AISI 316T1), max 3.000 mm
▶ EWUMS

Optionen
Ohne: Material 1.4112
S: Material 1.4571

Bohrbild
T2: Teilung T2 (Standard)
T1: Teilung T1

Abmessungen [mm] – Teilunterstützte Edelstahlwellen 1.4571

Art.-Nr.	D	B	H	V	d1	E	ϒ	F	G	T1	C5/C6 für T1		T2 Standard	C5/C6 für T2	
	h6		±0.02								min.	max.		min.	max.
EWUMS-ES-12	12	40	22	5	4,5	29	–	5,8	14	75	20	57	120	20	79
EWUMS-ES-16	16	45	26	5	5,5	33	–	7,0	16	100	20	69	150	20	94
EWUMS-ES-20	20	52	32	6	6,6	37	50°	8,3	20	100	20	69	150	20	94
EWUMS-ES-25	25	57	36	6	6,6	42	–	10,8	25	150	20	79	200	20	119
EWUMS-ES-30	30	69	42	7	9,0	51	–	11,0	25	150	20	94	200	20	119
EWUMS-ES-40	40	73	50	8	9,0	55	–	15,0	25	200	20	119	300	20	169

Teilung T2 ist Standard, T1 ist Wunsch

Bestellbeispiel:
EWUMS-ES-20-500-T1: teilunterstützte Edelstahlwelle Material 1.4571, Teilung T1, außen ø 20 mm, Länge 500 mm

drylin® SHT-Linearmodule | Lieferprogramm

Hygienic design

EDELSTAHL Rost frei

Bestellschlüssel
komplett ▶ Seite 1244

Typ	Größe	Welle	Option
SHTC	- 20	- EWM	- HYD
Typ flexibel	Baugröße	Wellenmaterial	Hygienic Design

- Leicht spülbare Lösung
- Großzügige Spaltmaße
- Materialien: Kunststoff und VA-Edelstahl
- Gewindemuttern aus FDA-konformen iglidur® A180
- Zubehör erhältlich ▶ **Seite 1357**

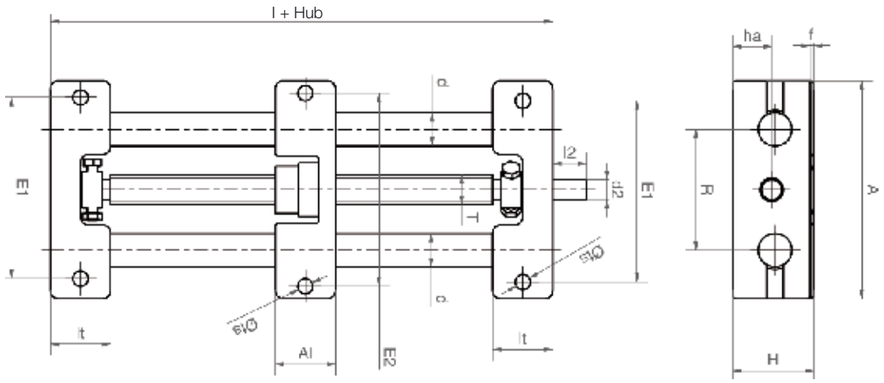

FDA Die Spindel-Lineareinheit kann komplett mit FDA-konformen Materialien geliefert werden.

Abmessungen [mm]

Art.-Nr.	A	Al	H	E1	E2	l	R	f	lt	ts	d	T	l2	d2	ha
	–0,3	–0,3		±0,15	±0,15										
SHTC-20-EWM-HYD	130	35	48	108	115	108	72	2	36	9,0	20	Tr18x4	26	12 h9	23

drylin® SLW-Linearmodule | Lieferprogramm

Aus Edelstahl

EDELSTAHL Rost frei

- Edelstahlversion mit korrosionsbeständigen Stahlkomponenten (1.4305, 1.4408 bzw. 1.4571)
- Lagermaterial wählbar:
  iglidur® J = Standard
  iglidur® A180 = FDA-konform
  iglidur® X = Hochtemperatur bis +150 °C[117)]
- Zubehör erhältlich ▶ **Seite 1357**

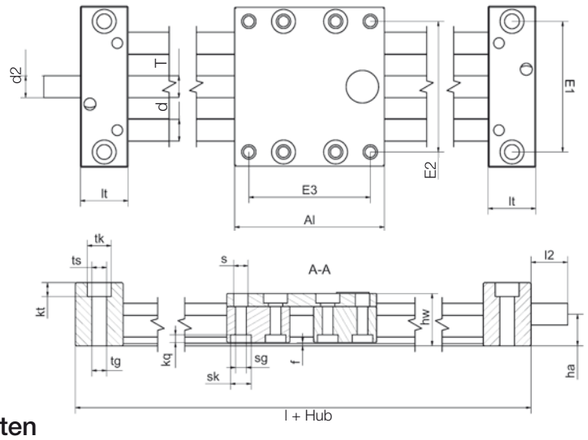

Bestellschlüssel
komplett ▶ Seite 1258

Typ	Größe
SLW - ESJ	- 1040
Typ kompakt	Edelstahl / iglidur® J-Lager / Baugröße

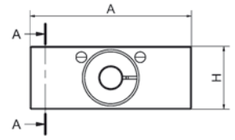

Technische Daten

Art.-Nr.	Wellen-Ø	max. Hublänge	Gewicht	zusätzl. (per 100 mm)	max. statische Tragfähigkeit	
	[mm]	[mm]	[kg]	[kg]	axial [N]	radial [N]
SLW-ESJ-1040	10	750	1,4	0,2	700	2.800
SLW-ESX-1040	10	750	1,4	0,2	700	2.800
SLW-ESA180-1040	10	750	1,4	0,2	700	2.800
SLW-ESJ-2080	20	1.000	5,7	0,64	1.600	6.400
SLW-ESA180-2080	20	1.000	5,7	0,64	1.600	6.400

Abmessungen [mm]

Art.-Nr.	A	Al	H	E1	E2	E3	l	hw	f	lt	tk	ts	tg
	–0,3	–0,3		±0,15	±0,15	±0,15							
SLW-ES-1040	74	100	29	60	60	87	144	24	1,5	22	11	6,8	M8
SLW-ES-2080	134	150	46	116	116	132	206	44	1,5	28	15	8,6	M10

Art.-Nr.	kt	s	sk	sg	kq	d	T	l2	d2	ha
	±0,1								Standard	
SLW-ES-1040	6,4	6,6	9,5	M6	4,4	10	Tr10x2	17	Tr10x2[92)]	14,5
SLW-ES-2080	8,6	9,0	14	M8	5,5	20	Tr18x4	26	12h9	23,0

[92)] mit auslaufendem Spindelende

[117)] Bei stärkeren Temperaturschwankungen in Transport, Lagerung und Betrieb sind Wärmeausdehnungseffekte nicht auszuschließen

drylin® SLW-Kreuztische | Lieferprogramm

Kreuztisch - Edelstahlausführung

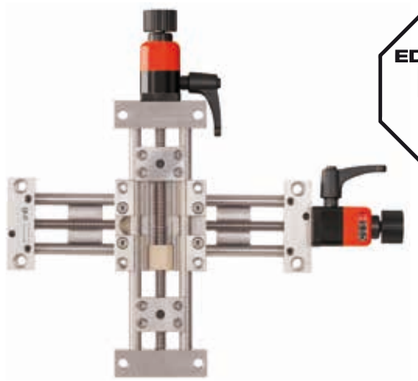

EDELSTAHL Rost frei

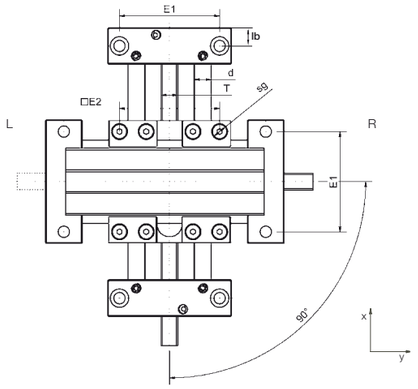

Bestellschlüssel
▶ Seite 1243

- Für Handverstellungen
- Hohe Verwindungssteifigkeit
- Aufbau komplett aus Edelstahlmaterialien VA und V4A
- Chemikalien- und korrosionsbeständig
- Zubehör erhältlich ▶ Seite 1357

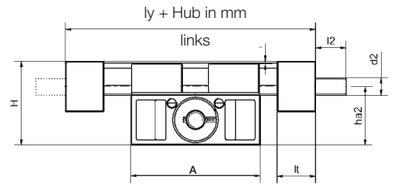

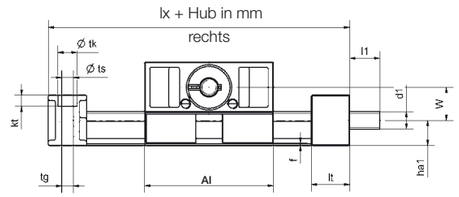

Abmessungen [mm]

Art.-Nr.	max. Hublänge [mm]	A –0,3	Al	H	E1 ±0,15	E2 ±0,15	Grund-länge lx	Grund-länge ly	f	lt	tk ±0,1	ts	tg	kt
SLW-XY-ESJ-1040	300	74	73	48	60	60	117	117	1,5	22	11	6,8	M8	6,4

Art.-Nr.	sg	d	T	l1	d1 Standard	d1 alternativ	l2	d2 Standard	d2 alternativ	ha1	ha2	W ha2–ha1
SLW-XY-ESJ-1040	M6	10	Tr10x2	17	Tr10x2	6 h9	17	Tr10x2	6 h9	14,5	33,5	19

Das Handrad der y-Achse kann links oder rechts montiert bestellt werden.
Links: SLW-XY-ESJ-1040-L-200-300 für 200 mm Hublänge in x-Richtung und 300 mm in y-Richtung
Rechts: SLW-XY-ESJ-1040-R-200-300 für 200 mm Hublänge in x-Richtung und 300 mm in y-Richtung

Notizen